МИНПРОМСТРОЙ СССР
ГЛАВПРИОКСКСТРОЙ
ТРЕСТ „ОРГТЕХСТРОЙ"

ПЛИТЫ ПОКРЫТИЙ КОМПЛЕКСНЫЕ

ДЛЯ ПРОМЫШЛЕННЫХ ЗДАНИЙ

РАБОЧИЕ ЧЕРТЕЖИ ПЛИТ РАЗМЕРОМ 3×6М И 1,5×6М

АЛЬБОМ II
ШИФР 912

ТУЛА 1982

МИНПРОМСТРОЙ СССР
ГЛАВПРИОКСКСТРОЙ
ТРЕСТ „ОРГТЕХСТРОЙ"

ПЛИТЫ ПОКРЫТИЙ КОМПЛЕКСНЫЕ

ДЛЯ ПРОМЫШЛЕННЫХ ЗДАНИЙ

РАБОЧИЕ ЧЕРТЕЖИ ПЛИТ РАЗМЕРОМ 3×6М И 1,5×6М

АЛЬБОМ II
ШИФР 912

СОГЛАСОВАНО

УПРАВЛЯЮЩИЙ
ТР „ОРГТЕХСТРОЙ" /Ю.Р. МЕЛЬНИК/

НАЧ. ТЕХНИЧЕСКОГО УПРАВЛЕНИЯ
ГЛАВПРИОКСКСТРОЯ /М.М. ПАНТЕЛЕЕВ/

ЗАМ. УПРАВЛЯЮЩЕГО
ТР. „ОРГТЕХСТРОЙ" /Б.Н. МАСЛОВСКИЙ/

НАЧ. УПРАВЛЕНИЯ СТРОИТЕЛЬНЫХ
КОНСТРУКЦИЙ И ДЕТАЛЕЙ /В.Л. БИРЮКОВ/

ТУЛА 1982

Инв. 28238/1

NN п/п	НАИМЕНОВАНИЕ ЛИСТА	ЛИСТ	СТР.
1	2	3	4
1.	Перечень чертежей	1	2
2.	Пояснительная записка	2-7*	3-8*
3.	Общий вид комплексной плиты $\frac{КПГ-X^{*}Т}{М150}$ Технико-экономические показатели	8	9
4.	Общий вид комплексной плиты $\frac{КПГ-X^{*}Т}{П150}$ Технико-экономические показатели	9	10
5.	Таблицы подбора марок комплексных плит размером 3×6м $\frac{КПГ-X^{*}Т}{М150}$ и $\frac{КПГ-X^{*}Т}{П150}$	10	11
6.	Общий вид комплексных плит $\frac{КПВ4-X^{*}Т}{М150}$ и $\frac{КПВ7-X^{*}Т}{М150}$ Технико-экономические показатели	11	12
7.	Общий вид комплексных плит $\frac{КПВ4-X^{*}Т}{П150}$ и $\frac{КПВ7-X^{*}Т}{П150}$ Технико-экономические показатели	12	13
8.	Общий вид комплексных плит $\frac{КПВ10-X^{*}Т}{М150}$ и $\frac{КПВ14-X^{*}Т}{М150}$ Технико-экономические показатели	13	14
9.	Общий вид комплексных плит $\frac{КПВ10-X^{*}Т}{П150}$ и $\frac{КПВ14-X^{*}Т}{П150}$ Технико-экономические показатели	14	15
10.	Таблицы подбора комплексных плит $\frac{КПВ4-X^{*}Т}{М150} \div \frac{КПВ14-X^{*}Т}{М150}$ и $\frac{КПВ4-X^{*}Т}{П150} \div \frac{КПВ14-X^{*}Т}{П150}$	15	16
11.	Общий вид комплексной плиты $\frac{КПА\ Шв}{1,5\times6\ М150}-X^{*}$ Технико-экономические показатели	16	17
12.	Общий вид комплексной плиты $\frac{КПА\ Шв}{1,5\times6\ П150}-X^{*}$ Технико-экономические показатели	17	18
13.	Таблицы подбора марок комплексных плит $\frac{КПА\ Шв}{1,5\times6\ М150}-X^{*}$ и $\frac{КПА\ Шв}{1,5\times6\ П150}-X^{*}$	18	19
14.	Общий вид комплексных плит $\frac{КПА\ Шв-4}{1,5\times6\ М150}-X^{*}$, $\frac{КПА\ Шв-7}{1,5\times6\ М150}-X^{*}$, $\frac{КПА\ Шв-10}{1,5\times6\ М150}-X^{*}$ Технико-экономические показатели	19	20
15.	Общий вид комплексных плит $\frac{КПА\ Шв-4}{1,5\times6\ П150}-X^{*}$; $\frac{КПА\ Шв-7}{1,5\times6\ П150}-X^{*}$ $\frac{КПА\ Шв-10}{1,5\times6\ П150}-X^{*}$. Технико-экономические показатели	20	21
16.	Таблицы подбора марок комплексных плит $\frac{КПА\ Шв-4}{1,5\times6\ М150}-X^{*} \div \frac{КПА\ Шв-10}{1,5\times6\ М150}-X^{*}$ и $\frac{КПА\ Шв-4}{1,5\times6\ П150}-X^{*} \div \frac{КПА\ Шв-10}{1,5\times6\ П150}$	21	22
17.	Узлы 1÷4	22	23
18.	Строповочная петля МП-1 (МН-1) с опорным закладным изделием для комплексных плит размером 5×6	23	24
19.	Строповочная петля для комплексных плит 1,5×6м	24	25
20.	Схема складирования комплексных плит. Схема установки деревянных пробок.	25	26
21.	Примыкание плиты к парапету продольной стены при привязке колонн „0", примыкание к парапету торцевой стены	26	27
22.	Устройство кровли в продольных и поперечных стыках	27	28
23.	Примыкание плиты к парапету продольной стены при привязке колонн „250"	28	29
24.	Поперечный т.ш. со вставкой и без вставки	29	30

1982	Плиты покрытий комплексные для промышленных зданий	Перечень чертежей	Шифр 912	Альбом II / Лист 1

Формат 12

Госпромстройпроект г. Тула

Инв. № 28238/2

I.ОБЩАЯ ЧАСТЬ

I.I. Настоящий альбом разработан на основании задания технического управления Главприокскстроя от I8.II.I982г.

I.2. Альбом содержит рабочие чертежи комплексных железобетонных плит размерами 3х6м и I,5х6м, включая плиты с проемами в полке для пропуска вентиляционных шахт с дефлекторами и зонтами и воздуховодов с крышными вентиляторами.

I.3.В качестве несущей основы для комплексных плит размерами 3х6м приняты железобетонные плиты по ГОСТам 22701.0-77,22701.2-77,ГОСТ 22701-5-77,для комплексных плит размерами I,5х6м-по серии I.465-7 вып.3.

I.4.Комплексные железобетонные плиты предназначены для применения в покрытиях отапливаемых зданий с относительной влажностью воздуха внутри помещений не выше 75, при температуре до 25°С

I.5.При применении комплексных плит следует руководствоваться требованиями ГОСТ 22701.0-77÷÷ 22701.2-77 и серии I.465-7,вып.3.Выбор типа комплексных плит в зависимости от конкретных эксплуатационных и строительно-климатических условий должен осуществляться проектной организацией в соответствии с главой СНиП II-3-79 "Строительная теплотехника,нормы проектирования".

I.6.Структура маркировки принята следующая:

а) для комплексных плит размером 3х6м

тип плиты (комплексная)

Х | XX - XXX | марка ж/б плиты по ГОСТ 22701.0-77÷22701.2-77

XX

тип утеплителя — толщина утеплителя

К маркам плит,применяемый в слабоагрессивных газовых средах добавляется индекс "Н",в средне-агрессивных газовых средах - индекс "П".

Пример условного обозначения комплексной плиты типа ПГ,третьей по несущей способности,с напрягаемой арматурой класса А-Ш В из тяжелого бетона с утеплителем из минераловатной плиты толщ.I50мм

КПГ - 3АШВ -Т

М I50

1982	Плиты покрытий комплексные для промышленных зданий	Пояснительная записка	ШИФР 912	альбом II	лист 2

Инв. 28238/3
ТРЕСТ „ОРГТЕХСТРОЙ" г.Тула
Гл.инж.отдела Обчинников
Гл.инж.проекта Марков
Гл.специалист Мельникова
Инженер Мельникова
Инженер Селезнева
Взам.инв.№
Подпись и дата
Формат А2

То же, комплексной плиты типа ПВ с проемом диаметром 700мм, третьей по несущей способности, с напрягаемой арматурой класса А-IIIв из тяжелого бетона с утеплителем из пенопласта толщиной 150мм, предназначенной для работы при слабоагрессивной степени воздействия газовой среды.

$$\frac{\text{КПВ7-3АIIIвТ}}{\text{П 150}} - \text{Н}$$

б) для комплексных плит разм. 1,5х6м

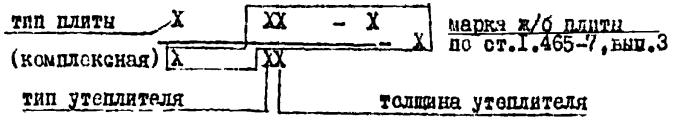

К маркам плит, применяемым в слабоагрессивных газовых средах добавляется индекс "Х", в среднеагрессивных газовых средах - индекс "ТЛ"

Пример условного обозначения комплексной плиты с напрягаемой арматурой классов А-IIIв, третьей по несущей способности с утеплителем из пенопласта толщиной 150:

$$\frac{\text{КП АIIIв}}{\text{1,5х6 П 150}} - \text{3}$$

То же, комплексной плиты с напрягаемой арматурой класса А-IIIв, с проемом диаметром 400мм, третьей по несущей способности с утеплителем из минеральной ваты толщиной 150мм, предназначенной для работы при среднеагрессивной степени воздействия газовой среды:

$$\frac{\text{КПАIIIв - 4}}{\text{1,5х6 М150}} - \text{3 - КП.}$$

II. КОНСТРУКТИВНОЕ РЕШЕНИЕ И ТЕХНИЧЕСКИЕ ТРЕБОВАНИЯ

2.1. Комплексные плиты представляют собой многослойную конструкцию, состоящую из несущей основы в виде ребристой предварительно напряженной железобетонной плиты, пароизоляции, слоя теплоизоляции и слоя гидроизоляционного ковра.

2.2. В качестве теплоизоляции применяется сочетание монолитного керамзитобетона γ=1000кг/м3 на кварцевом песке с теплоизоляционными плитами повышенной

1982	Плиты покрытий комплексные для промышленных зданий	Пояснительная записка	ШИФР 912	альбом II	лист 3

ТРЕСТ ОРГТЕХСТРОЙ г. ТУЛА
Гл. инж. отдела Обчинников
Гл. инж. проекта Маков
Гл. специалист Мельникова
Инженер Мельникова
Инженер Селезнева
Взамен инв. №
Инв. № 28238/4

жесткости на синтетическом связующем по ГОСТ 22950-78 или плитами из пенопласта (ФРП) по ГОСТ 20916-75.

2.3.Керамзитобетон должен иметь прочность на сжатие не менее 6 кгс/см2 и марку по морозостойкости не менее Мрз25.

2.4.Утеплитель укладывается на расстояния 50мм от поперечных краев плиты и на 80мм от продольных краев,что дает возможность складировать плиты с использованием инвентарных прокладок,выполнить надежную пароизоляцию по швам между плитами и уложить теплоизоляцию в стыках.

2.5.В качестве пароизоляции применяется рубероид РМ -350 ТУ-21-27-30-72.

2.6.Основанием нижнего слоя гидроизоляционного ковра служит цементно-песчаная стяжка толщиной 15мм из раствора марки 50.

Основание под гидроизоляционный ковер должно быть ровным;просветы между поверхностью основания и уложенной на него контрольной рейкой длиной 2м не должны превышать 2,5мм; выбоины и раковины не допускаются.

2.7.В качестве гидроизоляционного слоя применяется рубероид марки РМ-350,ТУ-21-27-30-72.

При назначении количества слоев рулонной кровли рубероидный слой гидроизоляции комплексных плит следует рассматривать как нижний слой кровли.

2.8.Прочность на сжатие утеплителя из керамзитобетона к моменту наклейки полного гидроизоляционного ковра должна составлять не менее 70% его проектной прочности.

2.9.Отклонение обкей высоты комплексной плиты от проектной величины не должно превышать ± 5мм.

2.10.Отклонение фактического веса плит при отпуске потребителю не должно превышать 7% номинального веса.

2.11.Петли для строповки комплексных плит в связи с увеличением массы изменены и разработаны в настоящем альбоме.

III.ТЕХНИЧЕСКИЕ УКАЗАНИЯ ПО ИЗГОТОВЛЕНИЮ,ПРИЕМКЕ,МАРКИРОВКЕ,ХРАНЕНИЮ И ПЕРЕВОЗКЕ КОМПЛЕКСНЫХ ПЛИТ

А.Технология изготовления

3.1.Изготовление комплексных плит осуществляется в следующей последовательности:

1982	Плиты покрытий комплексные для промышленных зданий	Пояснительная записка	шифр 912	альбом II	лист 4

ТРЕСТ Оргтехстрой г.Тула
Гл.инж.отдела Починников
Гл.инженер проекта Матков
Гл.архитектор проекта Мельников
Гл.конструктор проекта Мельников
Гл.специалист отдела Сергеев
Инж.I кат. Инженер
Дата
Инв.№ подл.
Взамен инв.№
Инв.№ 28238/5

а) формование несущей железобетонной плиты (см.указания ГОСТ 22701.0-77 и серии I.465-7 вып.3)

б) укладка пароизоляции по свежеотформованной и выровненной бетонной поверхности плиты;

в) установка бортоснастки (РАМКИ) на поверхности плиты;

г) укладка утеплителя из ФРП или минераловатных плит;

д) укладка керамзитобетона с выравниванием поверхности;

е) устройство цементно-песчаной стяжки;

ж) теплообработка плиты;

з) распалубка плиты;

и) наклейка гидроизоляционного слоя.

В.Правила приемки

3.2.Комплексные плиты должны приниматься ОТК завода-изготовителя в соответствии с требованиями,изложенными в настоящем альбоме и в рабочих чертежах соответствующих типовых плит серии I.465-7 вып.3,ГОСТ 22701.0-77÷÷22701.2-77.

При приемке плит должны проверяться:

а) прочность бетона плиты и утеплителя;

б) расположение закладных деталей и монтажных петель;

в) морозостойкость утеплителя;

г) внешний вид и размеры плиты;

д) толщина утеплителя,его об"емный вес и влажность;

е) прочность наклейки рулонного ковра к основанию;

ж) вес комплексной плиты.

3.3.Прочность бетона должна определяться испытанием кубиков на сжатие по ГОСТ 10180-78,керамзитобетона по ГОСТ 11051-64.

3.4.Испытания теплоизоляционных материалов для определения их об"емного веса,прочности,влажности и водопоглащения необходимо выполнять в соответствии с ГОСТ 17177-71г.

1982	Плиты покрытий комплексные для промышленных зданий	Пояснительная записка	ШИФР 912	альбом II	лист 5

ТРЕСТ ОРГТЕХСТРОЙ г.Тула

Гл.инж.отдела Обчинников; Гл.инж.проекта Макков; Нач.отдела Мельникова; Гл.специалист Мельникова; Ст.инженер Селезнева

Взамен инв.№ | Подпись и дата | Инв.№ подл.

Инв.№ 28238/6

ФОРМАТ 12

3.5.Морозостойкость утеплителя следует определять в соответствии с ГОСТ 7025-78.

3.6.Толщину утеплителя необходимо измерять мерной линейкой по контуру плиты и определять как среднее арифметическое значение четырех измерений.

3.7.Оценку качества комплексных плит по прочности,жесткости и трещиностойкости производить выборочным их испытанием в соответствии с требованиями ГОСТ 8829-77 "Изделия железобетонные сборные,методы испытаний и оценка прочности,жесткости и трещиностойкости".Контрольные нагрузки приведены в рабочих чертежах несущих плит,контрольные испытания могут проводиться как комплексной плиты в целом ,так и ее несущей основы-типовой плиты,при испытаниях комплексной плиты при определении контрольных нагрузок учитывать вес утеплителя,пароизоляции и гидроизоляции.

3.8.Для проверки размеров,от партии плит одной марки в количестве 100 шт.отбирать не менее 6 образцов.

Проверку внешнего вида и качества поверхностей готовых комплексных плит необходимо производить поштучно.Внешний вид плит должен соответствовать требованиям,изложенным в рабочих чертежах серии I.465-7 вып.3 и ГОСТ 22701.0-77÷ 22701.2-77.

3.9.Прочность приклейки рубероида к основанию следует проверять через сутки после его приклейки путем медленного отрыва от поверхности плит.Приклейка считается нормальной,если не менее 50% площади разрыва проходит по рулонному материалу.

8.Маркировка и паспортизация.

3.10.На каждую подготовленную к отправке партию комплексных плит необходимо составлять паспорт, в котором подтверждается соответствие плит требованиям рабочих чертежей,а также указываются следующие данные:

а) наименование и адрес предприятия-изготовителя;

б) номер партии и дата изготовления плит;

в) марка и количество плит в партии

г) прочность бетона плиты и утеплителя;

д) результаты испытаний плит на прочность ,жесткость и трещиностойкость;

е) об"емный вес и влажность утеплителя;

ж) морозостойкость утеплителя;

з) серия рабочих чертежей.

1982	Плиты покрытий комплексные для промышленных зданий	Пояснительная записка	ШИФР 912	альбом II	лист 6

Инв. 28238/7
ТРЕСТ ОРГТЕХСТРОЙ г.Тула
Гл.инж.отдела Овчинников
Гл.инж.проекта Марков
Гл.специалист Мельникова
Проверил Мельникова
Нач.отдела Семенов
Инв.№ подл. | Подпись и дата | Взамен инв.№
Формат 12

Г.Хранение и перевозка

3.11.Погрузка,перевозка,разгрузка,складирование и приемка комплексных плит производится в соответствии с требованиями действующих нормативных и инструктивных документов.

3.12.Комплексные плиты, рассортированные по маркам,должны храниться в штабелях с укладкой плит на деревянные прокладки в горизонтальном положении правильными рядами.Взамен прокладок могут быть использованы деревянные вкладыши,заложенные в плиты в процессе формования (см.лист 25).Между группами штабелей комплексных плит следует предусматривать проходы шириной не менее 1м и зазоры между смежными штабелями в группе не менее 0,2м.Проходы между группами штабелей устраиваются не реже,чем через каждые два штабеля в продольном направлении и 25м в поперечном направлении.Высота штабеля (с прокладками и подкладками) по условиям техники безопасности не должна превышать 2,5м.

Д.Монтаж плит и заделка стыков.

3.13.Монтаж комплексных плит покрытий производить грузоподъемными механизмами в соответствии с проектом производства работ,разработанным с соблюдением действующих норм.

3.14.Стыки между железобетонной несущей частью комплексных плит тщательно заделывать бетоном или раствором марки 150.

3.15.Пароизоляцию швов между плитами выполнять путем наклейки полос рубероида шириной не менее 50мм на пароизоляцию комплексной плиты.Наклейка осуществляется с помощью холодных или горячих битумных мастик.

3.16.Теплоизоляцию швов между комплексными плитами осуществлять укладкой вкладышей из ЭРП или минераловатных плит на пароизоляцию с последующей засыпкой керамзитовым гравием с об"емным весом не более γ=600 кг/м3 ,по которой предусмотреть стяжку из цементно-песчаного раствора М 100 толщиной не менее 25мм.

3.17.В местах примыкания комплексных плит к стенам,шахтам и другим вертикальным конструкциям,выходящим выше кровли необходимо оставлять продухи,выполненные,в виде деревянных щелевых элементов.Заполненные засыпным утеплителем швы совместно с вентиляционными продухами образуют диффузионную систему,обеспечивающую удаление влаги из утеплителя с целью обеспечения нормального влажностного режима комплексных плит.

3.18.Устройство гидроизоляции ,перекрывающей швы между плитами,осуществлять путем укладки насухо (в пределах шва) слоя рубероида с приклейкой его краев к гидроизоляции комплексной плиты с наклейкой не менее чем на 100мм. Дальнейшие работы по устройству кровли выполнять в соответствии с правилами СНиП -Ш-20-74 "Кровли,гидроизоляция,пароизоляция и теплоизоляция" и с учетом положений СНиП-II-26-76 "Кровли".

Трест Оргтехстрой г.Тула	1982	Плиты покрытий комплексные для промышленных зданий	Пояснительная записка	шифр 912	альбом II	лист 7

Инв. № 28238/8

Формат 12

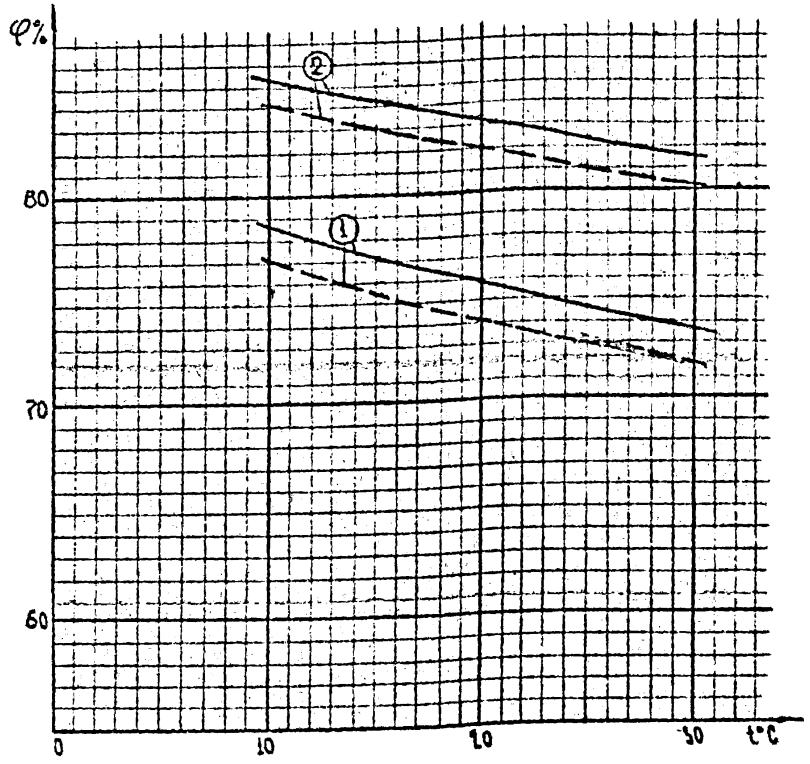

——— — соответствует комплексной плите с утеплителем ФРП.

— — — — — то же. с утеплителем - шиналитой.

График зависимости применения разработанных комплексных плит покрытий от тепло-влажностного режима рабочего помещения.

Кривые ① ограничивают область оптимального применения разработанных комплексных плит покрытия в зависимости от тепловлажностного режима возводимого здания с учетом повышения уровня тепловой защиты зданий согласно письму ГОССТРОЯ РСФСР 5-2-44/1920 от 16.09.60г.

Кривые ② ограничивают область применения разработанных комплексных плит покрытия в зависимости от параметров тепловлажностного режима возводимого здания, при которых на поверхности плит не возникнет конденсации.

Чтобы определить, подходит ли данная плита покрытия для возводимого здания, надо отложить точку, соответствующую внутренней температуре и относительной влажности в помещении. Данная точка должна лежать в непосредственной близости или ниже кривой ①.

1982	Плиты покрытий комплексные для промышленных зданий	Пояснительная записка	Шифр 912	Альбом II	Лист 7а

Гипрострой "ОРГТЕХСТРОЙ" г. Тула

Главный инженер проекта Овчинников; Гл. инженер проекта Ларков; Руководитель группы Кудрявцев; Проверил Кудрявцев; Нормоконтролер Екатина; Гл. контр. Рожкина

Инв. 28238/9

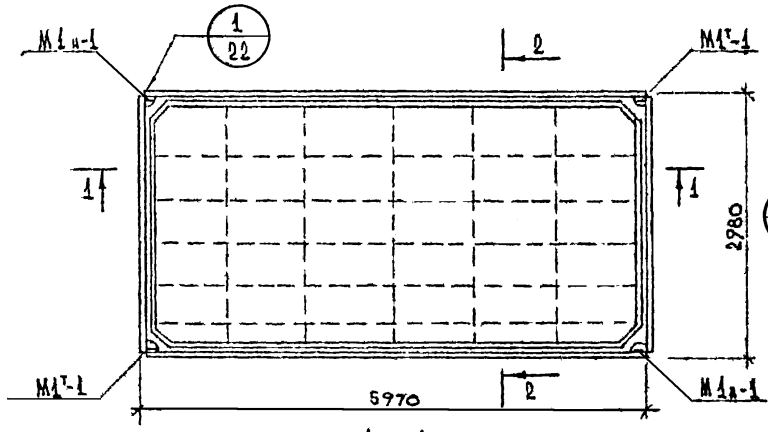

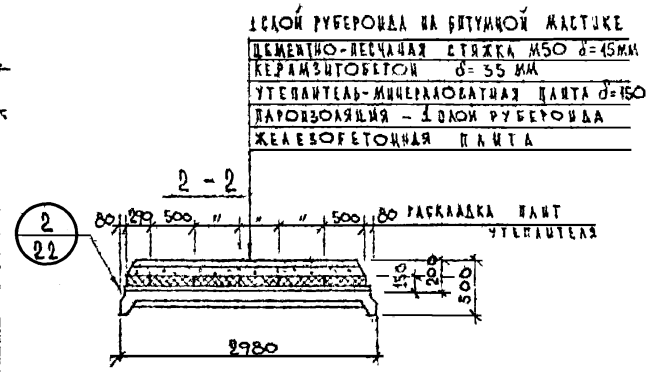

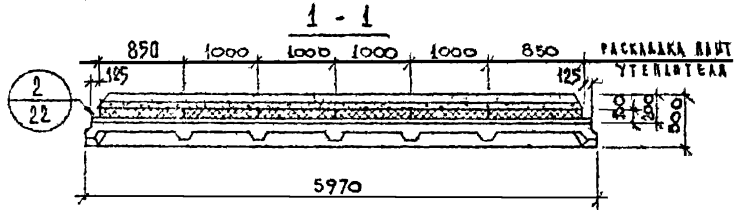

ТЕХНИКО-ЭКОНОМИЧЕСКИЕ ПОКАЗАТЕЛИ

Марка плиты	Размеры, мм			Расход материалов				Масса комплексной плиты, т
	δ кг	$h_р$	Н	Рубероид, м²	Мин. плита, м³	Керамзитобетон м³	Цем-песчан раствор м³	
КПГ-„Х"Т / М 150	150	200	500	37.9	2,39	0,57	0,25	4,28

ПРИМЕЧАНИЯ

1. В марке плит условный индекс „Х" — номер плиты в зависимости от ее несущей способности, класс стали
2. Монтажные петли М1и-1, М1т-1 на листе 23.
3. Указания по подбору марки плиты см. на листе 10.
4. Расход рубероида в таблице дан с учетом нахлестки смежных сторон.

Нач. отд. Ольшников; Зам. нач. отд. Марков; Нач. группы Чернякова; Проверил Меркулова; Разработ. Пашкова; Н. контр. Пенешина; Гл. инж. проекта Шмелев	Трест „Оргтехстрой" г. Тула	Инв. №	Взам. инв. №

1982	Плиты покрытий комплексные для промышленных зданий.	Общий вид комплексных плит КПГ-„Х"Т / М 150. Технико-экономические показатели	Шифр 912	Альбом II	Лист 8

Формат 12

Ир. 28238/0

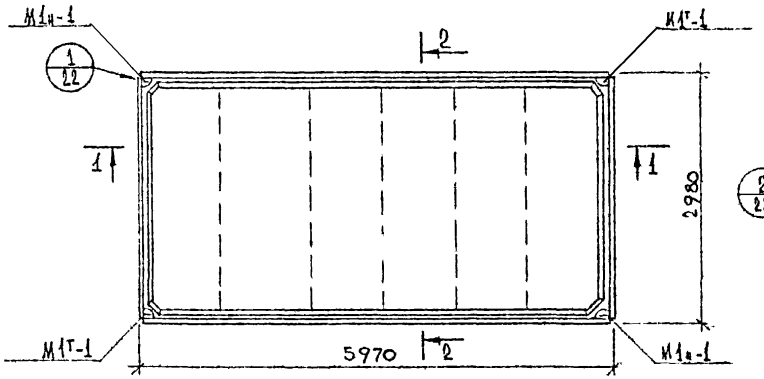

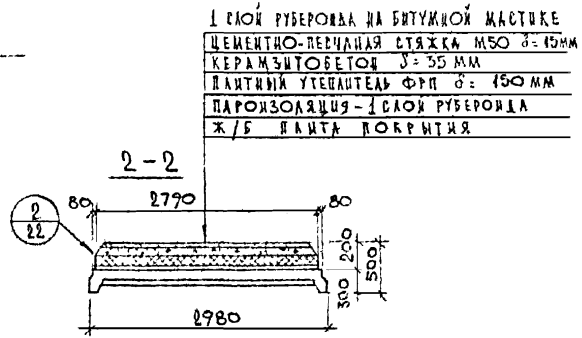

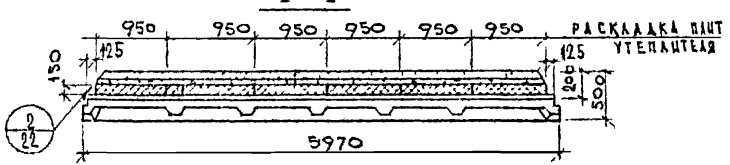

ТЕХНИКО-ЭКОНОМИЧЕСКИЕ ПОКАЗАТЕЛИ

Марка плиты	Размеры, мм			Расход материалов				Масса комплексной плиты, т
	$\delta_{ут}$	$h_р$	H	Рубероид, м²	ФРП, м³	Керамзитобетон, м³	Цем.-песчан. раствор, м³	
КПГ-Х¹Т / П150	150	200	500	37,90	2,39	0,57	0,25	3,85

ПРИМЕЧАНИЯ

1. В марке плит условный индекс „Х" — порядковый номер плиты в зависимости от ее несущей способности, класс стали.
2. Монтажные петли М1т-1, М1и-1 см. на листе 23.
3. Указания по подбору марки плиты см. л. 10
4. Расход рубероида в таблице дан с учетом нахлестки смежных сторон.

1982	Плиты покрытий комплексные для промышленных зданий.	Общий вид комплексных плит КПГ-Х¹Т / П150. Технико-экономические показатели	Шифр 912	Альбом II	Лист 9

Формат 12

Трест „Оргтехстрой" г. Тула

Нач. отд. Очинников; Зам. нач. Марков; Нач. группы Мельникова; Проверил Мельникова; Разработ. Пашкова; Н. контр. Пенешина

Дата; Инв. №; Взам. №

Инв. 28238/11

ТАБЛИЦА ПОДБОРА МАРКИ ПЛИТЫ РАЗМЕРОМ 3×6М С УТЕПЛИТЕЛЕМ ИЗ МИНПЛИТЫ

ТЕПЛОВЛАЖНОСТ. ПАРАМЕТРЫ		ТОЛЩИНА УТЕПЛИТЕЛЯ δ	НОМЕР ПЛИТЫ ПО НЕСУЩЕЙ СПОСОБНОСТИ, КЛАСС СТАЛИ, „Х"	РАВНОМЕРНО РАСПРЕДЕЛЕННАЯ НАГРУЗКА БЕЗ УЧЕТА ВЕСА ПЛИТЫ	
f%	t°			РАСЧЕТНАЯ	НОРМАТ.
75	16	150	3 АШ В	285	210
			4 АШ В	385	270
			5 АШ В	535	380
			6 АШ В	705	500

ТАБЛИЦА ПОДБОРА МАРКИ ПЛИТЫ РАЗМЕРОМ 3×6М С УТЕПЛИТЕЛЕМ ИЗ ФРП

ТЕПЛОВЛАЖНОСТ. ПАРАМЕТРЫ		ТОЛЩИНА УТЕПЛИТЕЛЯ δ	НОМЕР ПЛИТЫ ПО НЕСУЩЕЙ СПОСОБНОСТИ, КЛАСС СТАЛИ, „Х"	РАВНОМЕРНО РАСПРЕДЕЛЕННАЯ НАГРУЗКА БЕЗ УЧЕТА ВЕСА ПЛИТЫ	
f%	t°			РАСЧЕТНАЯ	НОРМАТИВ.
75	16	150	3 АШ В	315	235
			4 АШ В	415	295
			5 АШ В	565	405
			6 АШ В	735	525

ТРЕСТ „ОРГТЕХСТРОЙ" г. ТУЛА	1982	ПЛИТЫ ПОКРЫТИЙ КОМПЛЕКСНЫЕ ДЛЯ ПРОМЫШЛЕННЫХ ЗДАНИЙ	ТАБЛИЦЫ ПОДБОРА МАРОК КОМПЛЕКСНЫХ ПЛИТ РАЗМЕРОМ 3×6м, $\frac{КПГ-„Х"Т}{М\ 150}$ и $\frac{КПГ-„Х"Т}{П\ 150}$	Шифр 912	АЛЬБОМ II	ЛИСТ 10

НАЧ. ОТД. Скрипников; ЗАМ. НАЧ. Марков; НАЧ. ГРУППЫ Чернякова; ПРОВЕРИЛ Меркулова; РАЗРАБОТ. Кашкова; Н. КОНТР. Пенешина; ДАТА; ИНВ. №; ВЗАМ. №

Инв. 2823 8/12

ФОРМАТ 12

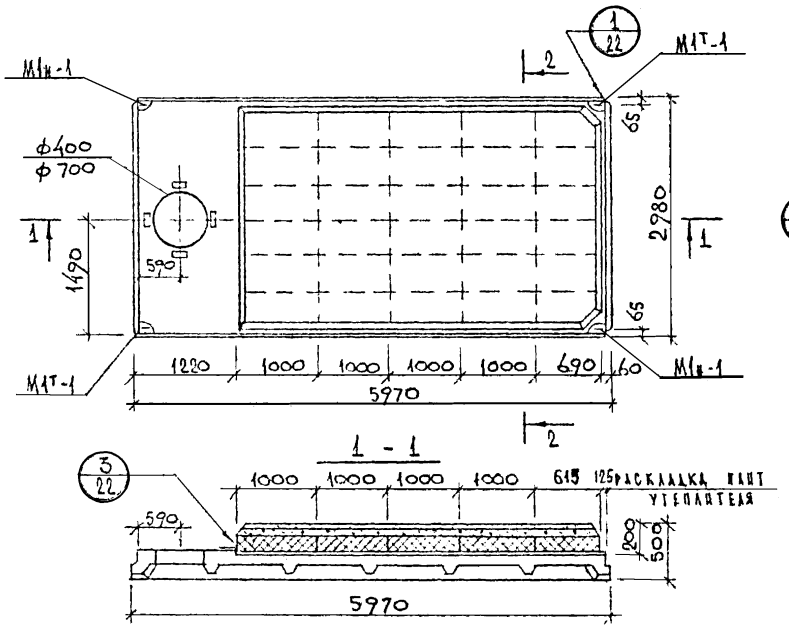

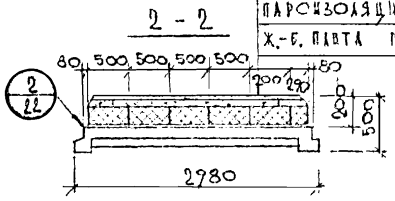

1 слой рубероида на битумной мастике
цементно песчаная стяжка м50, δ=15мм
керамзитобетон, δ = 35мм
утеплитель-минераловатная плита, δ=150
пароизоляция, 1 слой рубероида
ж.-б. плита перекрытия

ПРИМЕЧАНИЯ

1. В марке плит условный индекс „Х"— порядковый номер плиты в зависимости от ее несущей способности, класс стали
2. Монтажные петли М1к-1; М1т-1 см. лист 23.
3. Указания по подбору марки плиты см. лист 15.
4. Расход рубероида в таблице дан с учетом нахлестки смежных сторон.

ТЕХНИКО-ЭКОНОМИЧЕСКИЕ ПОКАЗАТЕЛИ

Марка плиты	Размеры, мм			Расход материалов				Масса комплексн. плиты, т
	$\delta_{ут.}$	$h_р$	Ш	рубероид, м²	минплита, м³	керамзитобетон, м³	цементно-песч. расств., м³	
КПБ4-Х'Т / М150	150	200	500	29,62	1,87	0,44	0,20	4,58
КПВ7-Х'Т / М150								4,48

1982	Плиты покрытий комплексные для промышленных зданий	Общий вид комплексных плит КПБ4-Х'Т / М150 и КПВ2-Х'Т / М150. Технико-экономические показатели	Шифр 912	Альбом II	Лист 11

Трест Оргтехстрой г. Тула

Нач. отдела Шив М. Гл. инж. проекта Матков. Нач. группы Пименова. Проверил Матков. Разработал Мельникова. Н. контр. Немцанин. Шив М. Бяхм. Н.

Инв. № 28238/13

Формат 12

1 слой рубероида на битумной мастике
цементно-песчаная стяжка М50, δ=15 мм
керамзитобетон, δ=35 мм
плитный утеплитель ФРП, δ=150
пароизоляция – 1 слой рубероида
Ж-Б. плита перекрытия

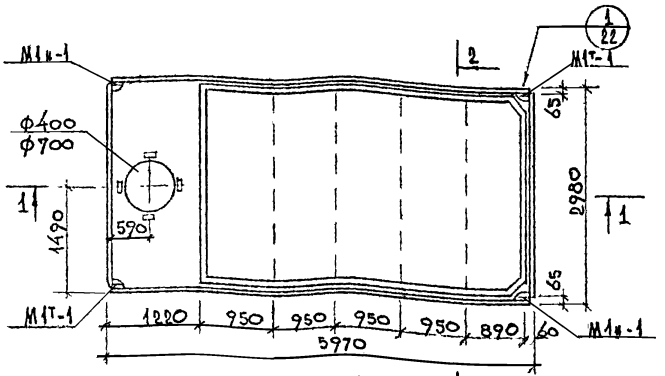

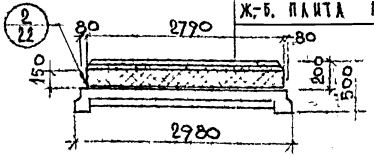

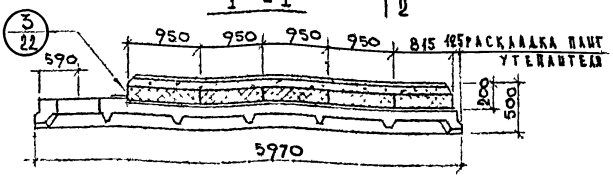

Примечания

1. В марке плит условный индекс „Х"– порядковый номер плиты в зависимости от ее несущей способности, класс стали.
2. Монтажные петли М1т-1, М1и-1 см. на листе 23.
3. Указания по подбору марки плиты см. лист 15.

Технико-экономические показатели

Марка плиты	Размеры, мм			Расход материалов				Масса комплексной плиты, т
	$\delta_{ут.}$	$h_р$	Ц	Рубероид, $м^2$	ФРП, $м^3$	Керамзитобетон, $м^3$	Цем. песч. раствор, $м^3$	
КПВ4-Х"Т / П150	150	200	500	29,62	1,87	0,44	0,20	4,24
КПВ7-Х"Т / П150								4,14

1982	Плиты покрытий комплексные для промышленных зданий	Общий вид комплексных плит КПВ4-Х"Т/П150 и КПВ7-Х"Т/П150. Технико-экономические показатели	Шифр 912	Альбом II	Лист 12

Трест „Оргтехстрой" г. Тула

Разработал Мальникович. Контр. Неменкина
Проверил Жарков
Гл. инж. проекта Жарков
Нач. отдела Гл. инж. проект Жарков
Нач. отдела Гл. инж. проект Жарков
Инв. № Взам. инв.

Арх 282 38/14

Формат 12

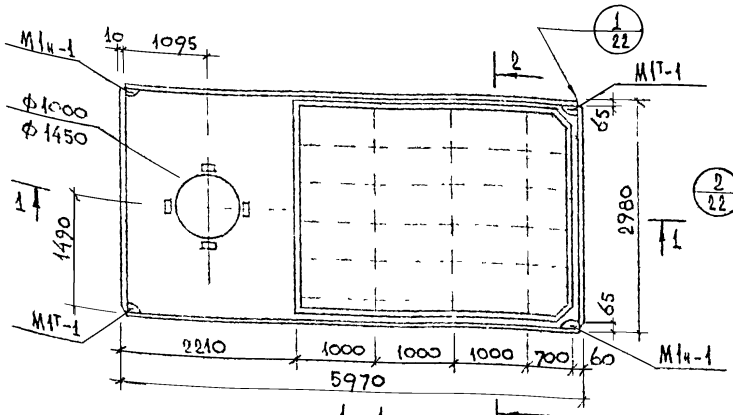

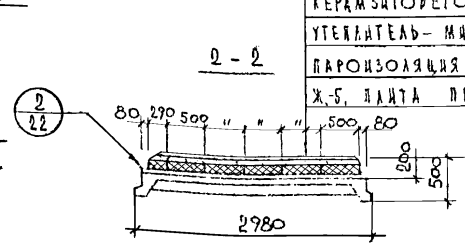

1 слой рубероида на битуме мист.
цементно-песчаная стяжка М50, δ=15мм
керамзитобетон, δ=35мм
утеплитель - минплита, δ=150мм
пароизоляция, 1 слой рубероида
ж.б. плита перекрытия

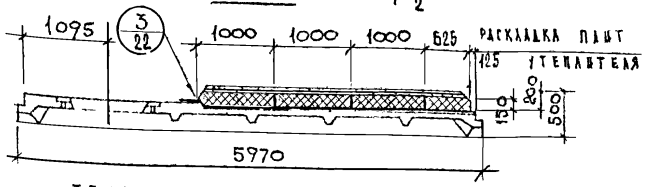

ТЕХНИКО-ЭКОНОМИЧЕСКИЕ ПОКАЗАТЕЛИ

Марка плиты	Размеры, мм			Расход материалов				Масса комплексн. плиты, т
	$\delta_{ут.}$	$h_{р.}$	H	рубероид, м²	минплита, м³	керамзитобетон, м³	цем. песч. раствор, м³	
КПБ10-Х"Т / М150	150	200	500	24,52	1,55	0,369	0,16	4,7
КПБ14-Х"Т / М150								4,5

ПРИМЕЧАНИЯ

1. В марке плит условный индекс „Х" - порядковый номер плиты в зависимости от ее несущей способности, класса стали
2. Монтажные петли М1ч-1, М1т-1 см. лист 23.
3. Указания по подбору марки плиты см. лист 15.

1982	Плиты покрытий комплексные для промышленных зданий	Общий вид комплексных плит КПБ10-Х"Т / М150 и КПБ14-Х"Т / М150. Технико-экономические показатели	Шифр 912	Альбом II	Лист 13

Трест „Оргтехстрой" г. Тула

Инв. № 282 38/15

Инж. отдела Овчинников; Гл. инж. отдела Марков; Инж. группы Мельникова; Проверил Мельникова; Разработал Селезнева; Гл. конст. Немцев; Инж. Немцев

Формат 19

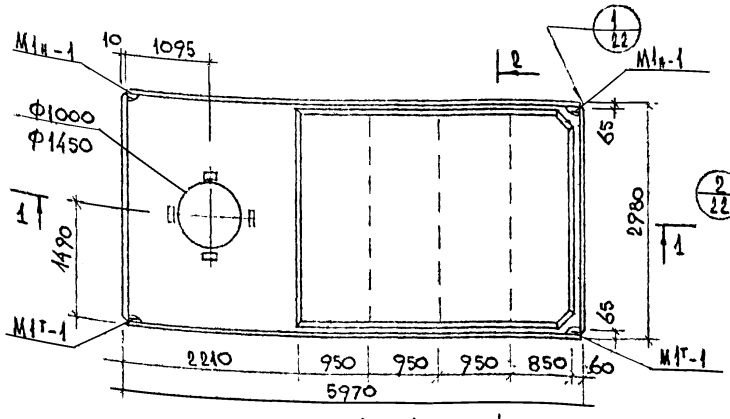

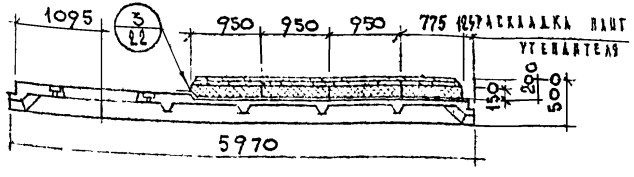

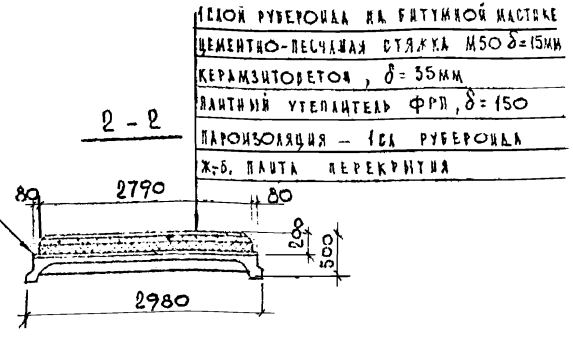

ПРИМЕЧАНИЯ

1. В МАРКЕ ПЛИТ УСЛОВНЫЙ ИНДЕКС „Х" — ПОРЯДКОВЫЙ НОМЕР ПЛИТЫ В ЗАВИСИМОСТИ ОТ ЕЕ НЕСУЩЕЙ СПОСОБНОСТИ, КЛАСС СТАЛИ.
2. МОНТАЖНЫЕ ПЕТЛИ М1т-1; М1н-1 СМ. Л. 23.
3. УКАЗАНИЯ ПО ПОДБОРУ МАРКИ ПЛИТЫ СМ. ЛИСТ 15.

ТЕХНИКО-ЭКОНОМИЧЕСКИЕ ПОКАЗАТЕЛИ

МАРКА ПЛИТЫ	РАЗМЕРЫ, ММ			РАСХОД МАТЕРИАЛОВ				МАССА КОМПЛЕКСН. ПЛИТЫ, Т
	$\delta_{ут}$	h	H	РУБЕРОИД, $м^2$	ФРП, $м^3$	КЕРАМЗИТОБЕТОН, $м^3$	ЦЕМ. ПЕСЧ. РАСТВОР, $м^3$	
КПВ10-Х°Т / П150	150	200	500	24,52	1,55	0,369	0,16	4,39
КПВ14-„Х°Т / П150								4,19

1982	ПЛИТЫ ПОКРЫТИЙ КОМПЛЕКСНЫЕ ДЛЯ ПРОМЫШЛЕННЫХ ЗДАНИЙ.	ОБЩИЙ ВИД КОМПЛЕКСНЫХ ПЛИТ КПВ10-Х°Т / П150 и КПВ14-Х°Т / П150 ТЕХНИКО-ЭКОНОМИЧЕСКИЕ ПОКАЗАТЕЛИ.	ШИФР 912	АЛЬБОМ II	ЛИСТ 14

ФОРМАТ 12

ТРЕСТ „ОРГТЕХСТРОЙ" г. ТУЛА

ГАП — ОБЧИННИКОВ; НАЧ. ОТДЕЛА — МАЧКОВ; ГЛ. ИНЖ. ПРОЕКТА — ЖЕЛЕЗНИКОВА; ПРОВЕРИЛ — НЕЛЬНИКОВА; РАЗРАБОТАЛ — СЕЛЕЗНЕВА; ГЛ. КОНСТ. — НЕНЧИЧ

ИНВ. № ПОДЛ. | ПОДПИСЬ | ДАТА | ВЗАМЕН ИНВ. №

Инв. № 282 38/6

ТАБЛИЦА ПОДБОРА МАРКИ ПЛИТЫ РАЗМЕРОМ 3×6м (С ОТВЕРСТИЯМИ), УТЕПЛИТЕЛЬ–МИНПЛИТА

Тепловлажностн параметры		Толщина утеплителя, δ	Номер плиты по несущей способности класс стали „Х"	Равномерно распределенная нагрузка без учета веса плиты	
φ%	t°			расчетная	нормативн.
75	16	150	3АIIIв	170	105
			4АIIIв	270	165
			5АIIIв	420	275
			6АIIIв	590	395

ТАБЛИЦА ПОДБОРА МАРКИ ПЛИТЫ РАЗМЕРОМ 3×6м (С ОТВЕРСТИЯМИ), УТЕПЛИТЕЛЬ–ФРП

Тепловлажностн параметры		Толщина утеплителя, δ	Номер плиты по несущей способности, класс стали „Х"	Равномерно распределенная нагрузка без учета веса плиты	
φ%	t°			расчетная	нормативн.
75	16	150	3АIIIв	200	130
			4АIIIв	300	190
			5АIIIв	450	300
			6АIIIв	620	420

1982	ПЛИТЫ ПОКРЫТИЙ КОМПЛЕКСНЫЕ ДЛЯ ПРОМЫШЛЕННЫХ ЗДАНИЙ	ТАБЛИЦЫ ПОДБОРА МАРОК КОМПЛЕКСНЫХ ПЛИТ $\frac{КПВ4-Х^{\circ}Т}{М150} \div \frac{КПВ4-Х^{\circ}Т}{М150}$ и $\frac{КПВ4-Х^{\circ}Т}{П150} \div \frac{КПВ4-Х^{\circ}Т}{П150}$	ШИФР 912	АЛЬБОМ II	ЛИСТ 15

ФОРМАТ 12

ГЛ. ОТД.	Сухинников	Н. КОНТР.	Нечкина
ЗАМ. НАЧ.	Марков		
НАЧ. ГР.	Мельникова		
ПРОВЕРИЛ	Мельникова		
РАЗРАБОТ	Пашкова		

ТРЕСТ „ОРГТЕХСТРОЙ" ТУЛА

ДАТА | ИНВ. № | ВЗАМ. №

Инв. 2823 8/17

1 слой рубероида на битумной мастике
Цементно-песчаная стяжка М50, δ=15 мм
Керамзитобетон δ=35 мм.
Минплита δ=150 мм.
Пароизоляция, 1 слой рубероида.
Ж.-б. плита покрытия

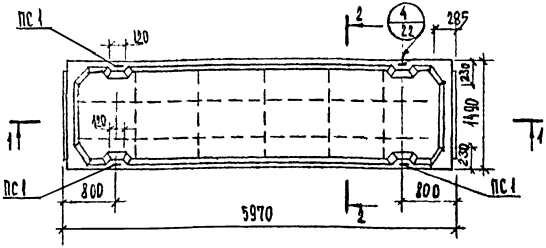

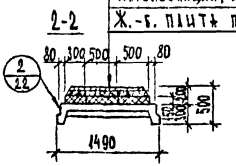

1-1

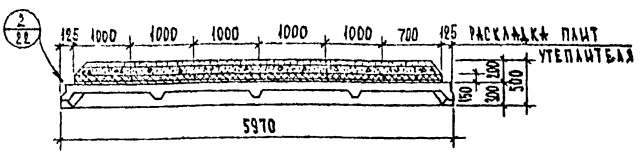

Примечания.

1. В марке плит условный индекс „Х" – порядковый номер плиты в зависимости от ее несущей способности.
2. Монтажную петлю ПС 1 см. на листе 24.
3. Указания по подбору марки плиты см. лист 18.

Технико-экономические показатели.

Марка плиты	Расход материалов				Масса комплексной плиты, т
	Рубероид м²	Минплита м³	Керамзитобетон, м³	Цем.-песчан. стяжка, м³	
$\frac{КП\,III\,в}{1.5\times6\ М150}$-Х	18.60	4.11	0.27	0.12	2.28

1982	Плиты покрытий комплексные для промышленных зданий.	Общий вид комплексных плит $\frac{КП\,III\,в}{1.5\times6\ М150}$-Х. Технико-экономические показатели.	Шифр 912	Альбом II	Лист 16

Инв. № подл. | Подп. и дата | Взам. инв. №

Трест „Оргтехстрой" г. Тула

Инж. отдела Лобанчиков
Гл. инж. проекта Мачков
Гл. группы Мельникова
Проверил Мельникова
Разработал Сергеева
Гл. конст. Мельников

Арх 282-38/8

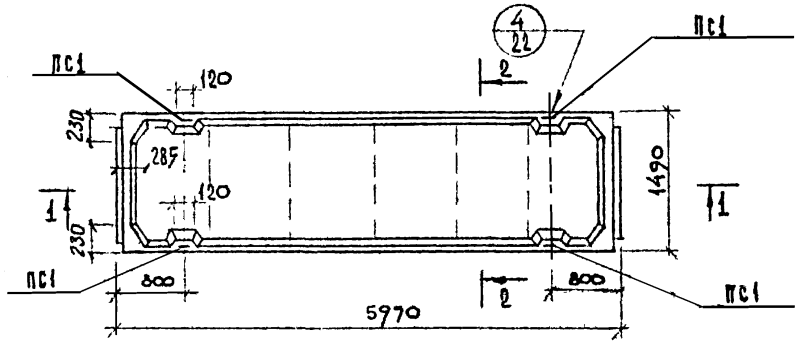

1 - 1

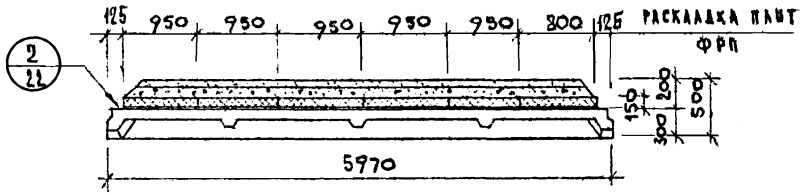

2 - 2

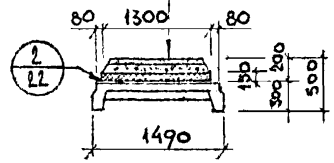

ПРИМЕЧАНИЯ

1. В МАРКЕ ПЛИТ УСЛОВНЫЙ ИНДЕКС „Х" — ПОРЯДКОВЫЙ НОМЕР ПЛИТЫ В ЗАВИСИМОСТИ ОТ ЕЕ НЕСУЩЕЙ СПОСОБНОСТИ.
2. МОНТАЖНУЮ ПЕТЛЮ ПС-1 СМ НА ЛИСТЕ 24.
3. УКАЗАНИЯ ПО ПОДБОРУ МАРКИ ПЛИТЫ СМ. НА ЛИСТЕ 18.

ТЕХНИКО-ЭКОНОМИЧЕСКИЕ ПОКАЗАТЕЛИ

МАРКА ПЛИТЫ	РАЗМЕРЫ, ММ			РАСХОД МАТЕРИАЛОВ				МАССА КОМПЛЕКСН. ПЛИТЫ, Т
	$\delta_{ут}$	$h_р$	Н	РУБЕРОИД, М²	ФРП, М³,	КЕРАМЗИТОБЕТОН, М³	ЦЕМ. ПЕСЧАН СТЯЖКА, М³	
КПА III В / 1,5×6 П150 - „Х"	150	200	500	18,60	1,11	0,27	0,12	2,08

1982	ПЛИТЫ ПОКРЫТИЙ КОМПЛЕКСНЫЕ ДЛЯ ПРОМЫШЛЕННЫХ ЗДАНИЙ	ОБЩИЙ ВИД КОМПЛЕКСНОЙ ПЛИТЫ КПА III В / 1,5×6 П150 - „Х" ТЕХНИКО-ЭКОНОМИЧЕСКИЕ ПОКАЗАТЕЛИ	ШИФР 942	АЛЬБОМ II	ЛИСТ 17

ТРЕСТ „ОРГТЕХСТРОЙ" г. ТУЛА

НАЧ. ОТД. ЗАМ. НАЧ. ГРУППЫ ПРОВЕРИЛ РАЗРАБОТ. — ОСИПНИКОВ, МАРКОВ, ЧЕЛИШКОВА, МЕДВЕДКОВА, НАШКОВА

Н. КОНТР. — ПЕНЕЦИНА

ДАТА, ИНВ. №, ВЗАМ. №

Инв. 282 38/9

Таблица подбора марки плиты размером 1,5×6м с утеплителем из минплиты

Тепловлажностн. параметры		Толщина утеплителя „δ"	Номер плиты по несущей способности, класс стали „х"	Равномерно-распределенная нагрузка	
φ%	t°			расчетн.	нормативн.
75	16	150	1АIIIв	240	180
			2АIIIв	380	270
			3АIIIв	580	430
			4АIIIв	780	590
			5АIIIв	1030	780

Таблица подбора марки плиты размером 1,5×6м с утеплителем из ФРП

Тепловлажностн. параметры		Толщина утеплителя „δ"	Номер плиты по несущей способности, класс стали „х"	Равномерно-распределенная нагрузка	
φ%	t°			расчетн.	нормативн.
75	16	150	1АIIIв	270	205
			2АIIIв	410	295
			3АIIIв	610	455
			4АIIIв	810	615
			5АIIIв	1060	785

ГПИ „Оргтехстройпроект" г. Тула	1982	Плиты покрытий комплексные для промышленных зданий	Таблицы подбора марок комплексных плит $\frac{КПАIIIв}{1,5\times6\ М150}$ -х° и $\frac{КПАIIIв}{1,5\times6\ П150}$ -х°	Шифр 912	Альбом II	Лист 18

Нач. отдела Замиров; Нач. группы Ефимов; Инж. Бирюков; Разработ. Шкиль; Н. контр. Тишина; Дата; Инв. №; Взамен №

Арх 28238/20

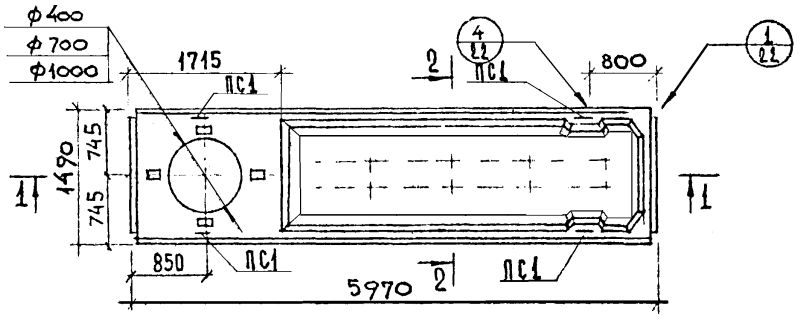

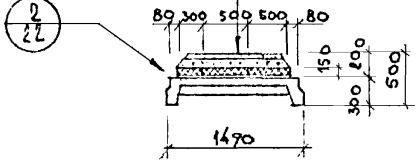

1 слой рубероида на битумной мастике
цем песчаная стяжка М50, δ=15мм
керамзитобетон, δ=35 мм
минплита – δ=150мм
пароизоляция – 1 слой рубероида
ж/б плита покрытия

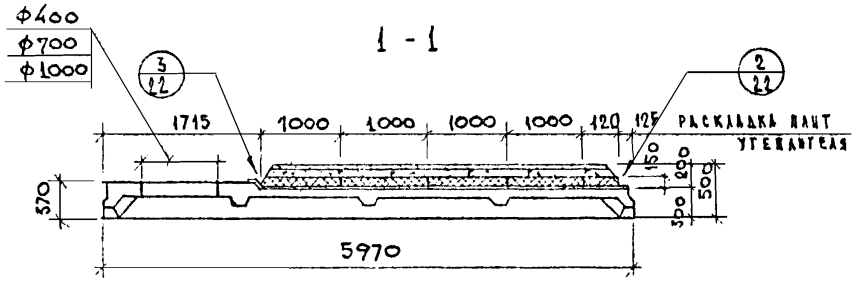

ПРИМЕЧАНИЯ

1. В марке плит условный индекс „Х" – порядковый номер плиты в зависимости от ее несущей способности
2. Монтажную петлю ПС1 см на листе 24
3. Указания по подбору марки плиты см лист 21.

Марка плиты	Размеры, мм			Расход материалов				Масса комплексной плиты, т
	$\delta_{ут}$	$h_р$	H	Рубероид, м²	Минплита, м³	Керамзитобетон, м³	Цем. песчан. стяжка	
КПIIIВ-4 / 1,5×6 М150 -Х"	150	200	500	13,76	0,80	0,18	0,082	2,49
КПIIIВ-7 / 1,5×6 М150 -Х"								2,44
КПIIIВ-10 / 1,5×6 М150 -Х"								2,34

1982	Плиты покрытий комплексные для промышленных зданий.	Общий вид комплексных плит КПIIIВ-4 / 1,5×6 М150 -Х"; КПIIIВ-7 / 1,5×6 М150 -Х"; КПIIIВ-10 / 1,5×6 М150 -Х". Технико-экономические показатели.	Шифр 912	Альбом II	Лист 19

Трест „Оргтехстрой" г. Тула

Нач. отдела Осипников; Зам. нач. Марков; Нач. тр. Мельникова; Проверил Мельникова; Разработ. Пашкова; Н. контр. Ненашина

Взам. № | Инв. № | Дата

Формат 12

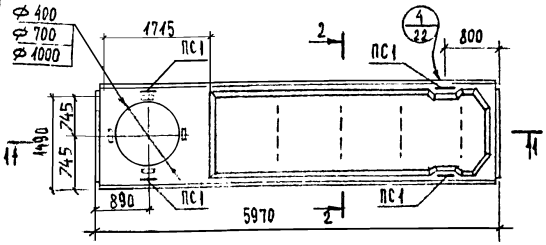

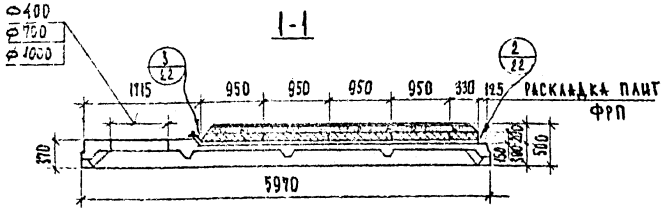

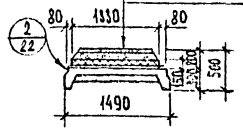

1 слой рубероида на битумной мастике
Цементно-песчаная стяжка М50 δ=15мм
Керамзитобетон δ=35мм
Плитный утеплитель ФРП δ=150мм
Пароизоляция, 1 слой рубероида.
Ж.-б. плита покрытия.

Примечания.

1. В марке плит условный индекс „Х" – порядковый номер плиты в зависимости от ее несущей способности.
2. Монтажную петлю ПС1 см. на листе 24.
3. Указания по подбору марки плиты см. лист 21.

Технико-экономические показатели.

Марка плиты	Расход материалов				Масса комплексной плиты, т
	Рубероид м²	ФРП м³	Керамзитобетон, м³	Цем.-песчан. стяжка, м³	
КП4ШВ4 1.5×6П150 -„Х"	13.76	0.80	0.18	0.082	2.35
КП4ШВ7 1.5×6П150 -„Х"					2.30
КП4ШВ10 1.5×6П150 -„Х"					2.20

1982	Плиты покрытий комплексные для промышленных зданий.	Общий вид комплексных плит КП4ШВ4 1.5×6П150 -„Х"; КП4ШВ7 1.5×6П150 -„Х"; КП4ШВ10 1.5×6П150 -„Х". Технико-экономические показатели.	Шифр 912	Альбом II	Лист 20

Трест „Оргтехстрой" г. Тула

Инж. № | Подпись | Дата

Гл. инж. отдела Мартынов; Гл. инж. проекта Бакуев; Гл. архитектор Шельбукова; Гл. специалист Обозина; Гл. конструктор Челанкова; Зав. отделом Селезнева; Инженер Шкляева

Формат А2

ТАБЛИЦА ПОДБОРА МАРКИ ПЛИТЫ РАЗМЕРОМ 1,5×6М (С ОТВЕРСТИЯМИ) С УТЕПЛИТЕЛЕМ ИЗ МИНПЛИТЫ

ТЕПЛОВЛАЖНОСТН. ПАРАМЕТРЫ		ТОЛЩИНА УТЕПЛИТЕЛЯ	НОМЕР ПЛИТЫ ПО НЕСУЩЕЙ СПОСОБНОСТИ, КЛАСС СТАЛИ „X"	РАВНОМЕРНО РАСПРЕДЕЛЕННАЯ НАГРУЗКА	
φ%	t°	δ		РАСЧЕТН.	НОРМАТИВН.
75	16	150	2АIIIВ	265	165
			3АIIIВ	465	325
			4АIIIВ	665	485
			5АIIIВ	915	655

ТАБЛИЦА ПОДБОРА МАРКИ ПЛИТЫ РАЗМЕРОМ 1,5×6М (С ОТВЕРСТИЯМИ) С УТЕПЛИТЕЛЕМ ИЗ ФРП

ТЕПЛОВЛАЖНОСТН. ПАРАМЕТРЫ		ТОЛЩИНА УТЕПЛИТЕЛЯ	НОМЕР ПЛИТЫ ПО НЕСУЩЕЙ СПОСОБНОСТИ, КЛАСС СТАЛИ, „X"	РАВНОМЕРНО РАСПРЕДЕЛ. НАГРУЗКА	
φ%	t°	δ		РАСЧЕТНАЯ	НОРМАТИВН.
75	16	150	2АIIIВ	295	190
			3АIIIВ	495	350
			4АIIIВ	695	510
			5АIIIВ	945	680

1982	ПЛИТЫ ПОКРЫТИЙ КОМПЛЕКСНЫЕ ДЛЯ ПРОМЫШЛЕННЫХ ЗДАНИЙ	ТАБЛИЦЫ ПОДБОРА МАРОК КОМПЛЕКТНЫХ ПЛИТ $\frac{КПАШ\,6-4}{1,5\times6\ М150}$ „X" ÷ $\frac{КПАШВ\,10}{1,5\times6\ М150}$ „X" и $\frac{КПАШ\,6-4}{1,5\times6\ П150}$ „X" ÷ $\frac{КПАШВ-10}{1,5\times6\ П150}$ „X"	ШИФР 912	АЛЬБОМ II	ЛИСТ 21

ТРЕСТ ОРГТЕХСТРОЙ г. Тула

НАЧ. ОТДЕЛА Обухников; СНИ. НАЧ. Марков; НАЧ. ГР. Мельникова; ПРОВЕРИЛ Мельникова; РАЗРАБОТ. Пашкова; Н. КОНТР. Менькина

ДАТА | ИНВ. N | ВЗАМ. N

ФОРМАТ А2

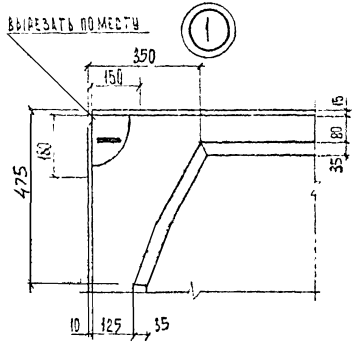

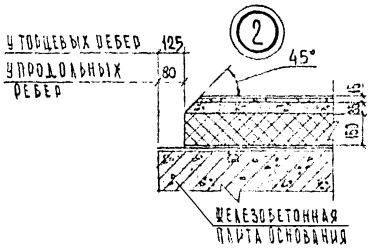

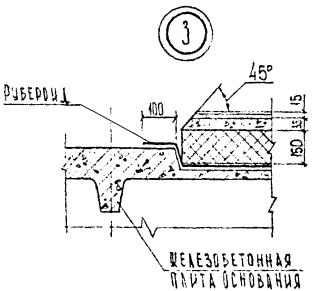

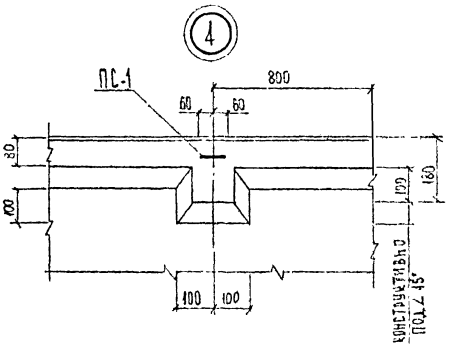

Примечание

При укладке 2х и более слоев утеплителя плиты (утеплителя) должны быть уложены со смещением швов, на величину не менее их толщины.

1982	Плиты покрытий комплексные для промышленных зданий	Узлы 1÷4	Шифр 912	Альбом III	Лист 22

Формат 12

Трест Оргтехстрой г. Тула

Инв. № 28238/2-1

М1т-1 — изображено
М1н-1 — зеркальное отражение

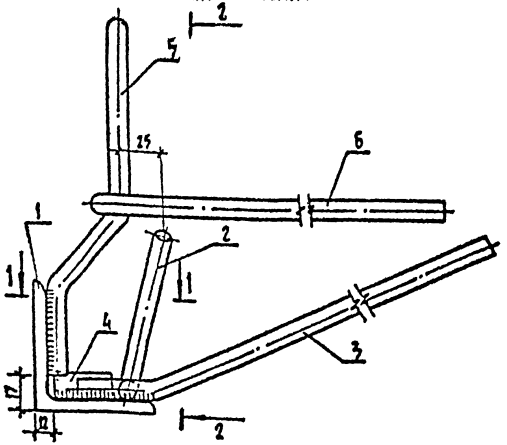

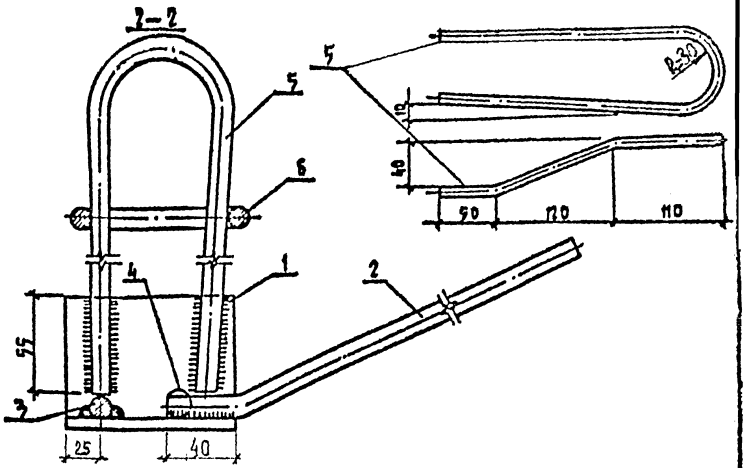

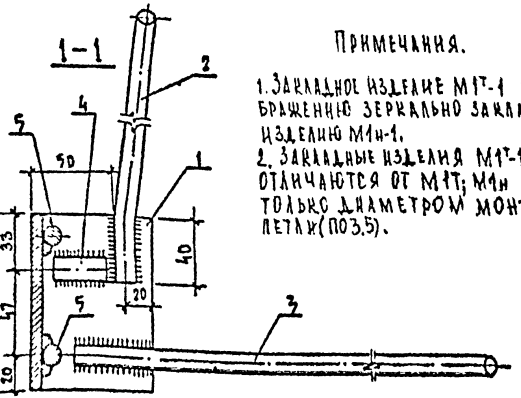

Примечания.

1. Закладное изделие М1т-1 по изображению зеркально закладному изделию М1н-1.
2. Закладные изделия М1т-1 и М1н-1 отличаются от М1т; М1н только диаметром монтажной петли (поз.5).

Спецификация и выборка стали на одно изделие

Марка изделия	№ поз.	Эскиз	Профиль сечение	Длина мм	Кол-во шт.	Выборка стали: Профиль сечение мм	Общая длина м	Масса кг
М1т (М1н)	1		∟75×75×8	100	1	∟75×75×8	0.1	0.9
	2	40 510	10АIII	550	тоже	12АIII	0.60	0.55
	3	50 550	12АIII	600	"	16АI	0.62	0.95
	4	—	14АIII	39	"	10АIII	0.55	0.7
	5	см. чертеж	16АI	620	"	Итого		2.7
Отдельные стержни	6	190 25	6АIII	470	"	6АIII	0.47	0.1

Трест Оргтехстрой Стальмонтаж	1982	Плиты покрытий комплексные для промышленных зданий	Строповочная петля М1т-1 (М1н-1) совмещенная с опорным закладным изделием для комплексных плит размером 3×6 м	Шифр 912	Альбом II	Лист 23

Инв. 28238/25

Формат 12

ПС1

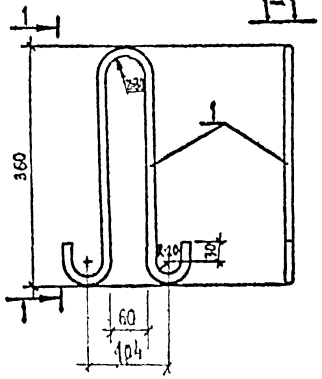

2-2

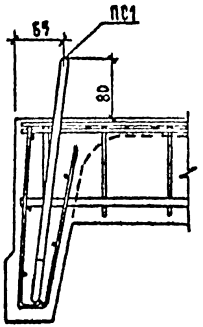

Деталь установки строповочной петли для комплексных плит 1.5х6 м

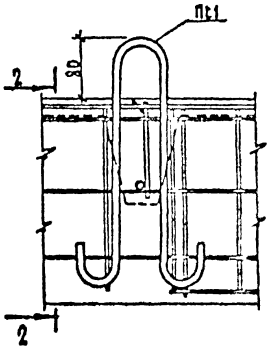

Спецификация и выборка стали на одно изделие

Марка изделия	№ поз	ф мм	Длина мм	Кол. шт.	Выборка стали ф мм	Общая длина м	Общая масса кг
ПС1	1	12 АI	910	1	12 АI	0.9	0.8
					Итого		0.8

Сталь : для строповочной петли ПС1 принять аналогично строповочным петлям для плит 3х6 м — ГОСТ 5781-75.

Трест Оргтехстрой г. Тула	19 92	Плиты покрытий комплексные для промышленных зданий	Строповочная петля для комплексных плит 1.5 х 6 м	Шифр 912	Альбом II	Лист 24

Инв. 28939/86

Гл. инж. отдела Гл. инж. проекта Проверил Разработал

Согласовано Инженер Малышева Мухлынина Инженер Шевченко Н. контр.

Дата Инв. № Взамен №

Формат 12

Схема складирования комплексных плит

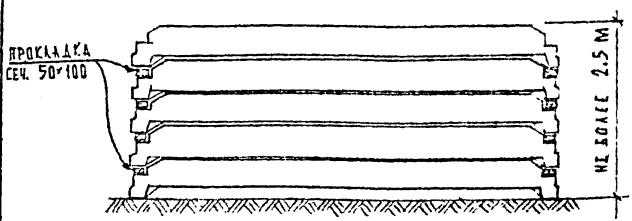

ДП1

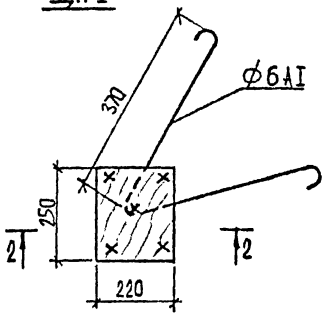

2-2

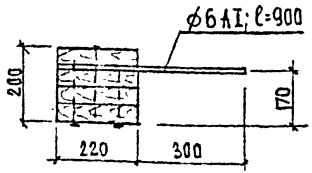

Схема установки деревянных пробок

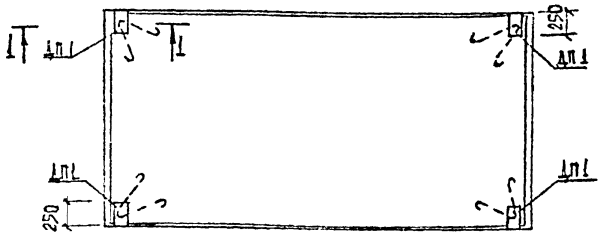

1-1

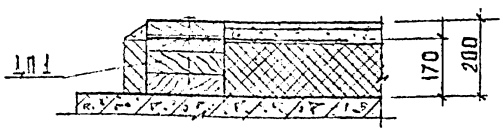

Примечания.

1. Установка деревянных вкладышей дается как вариант для перевозки и складирования плит (вместо прокладок).
2. Вкладыши по высоте можно набирать из досок разной толщины.
3. Расход материалов на плиту (4 вкладыша):

древесина	—	0.044 м³
сталь	—	0,8 кг

1982	Плиты покрытий комплексные для промышленных зданий.	Схема складирования комплексных плит. Схема установки деревянных пробок	шифр 912	альбом II	лист 25

трест „Оргтяжстрой" г. Тула

Инв. № 28238/87

Формат 12

Примыкание панты к парапету продольной стены при привязке колонн „D"

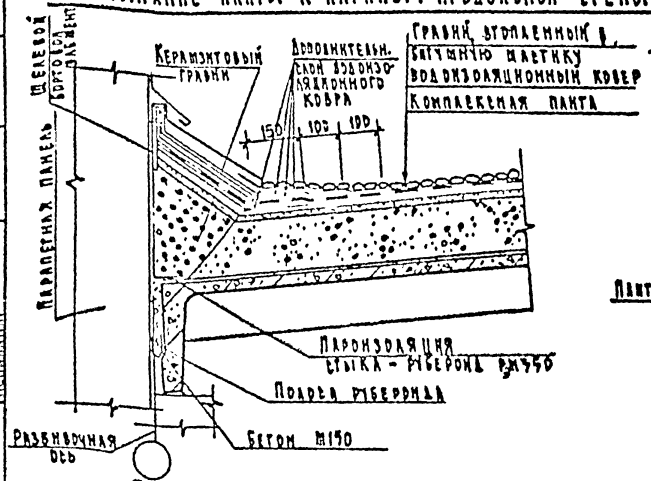

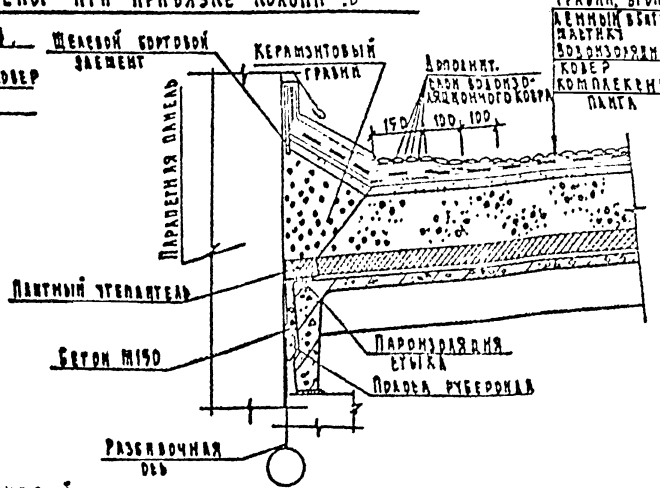

Примыкание панты к парапету торцевой стены

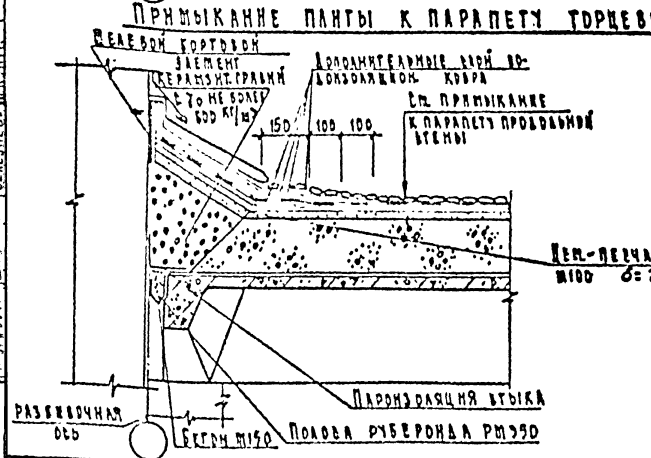

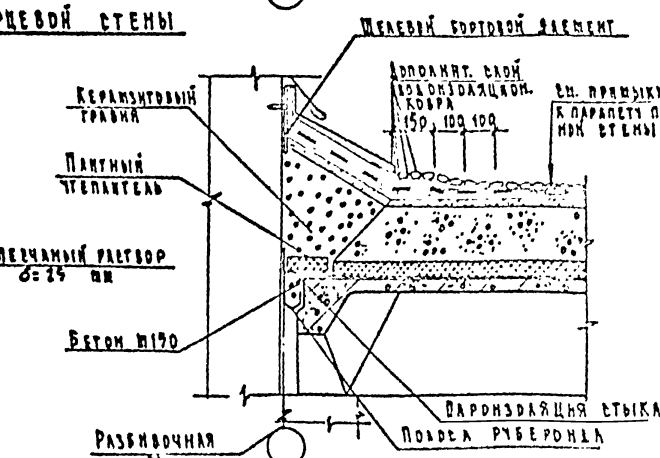

Трест „Оргтехстрой" г. Тула	1982	Плиты покрытий комплексные для промышленных зданий	Примыкание панты к парапету продольной стены при привязке колонн „D" примыкание к парапету торцовой стены	Шифр 912	Альбом II	Лист 26

Инв. № 28238/28

Формат 12

ПРОДОЛЬНЫЙ СТЫК

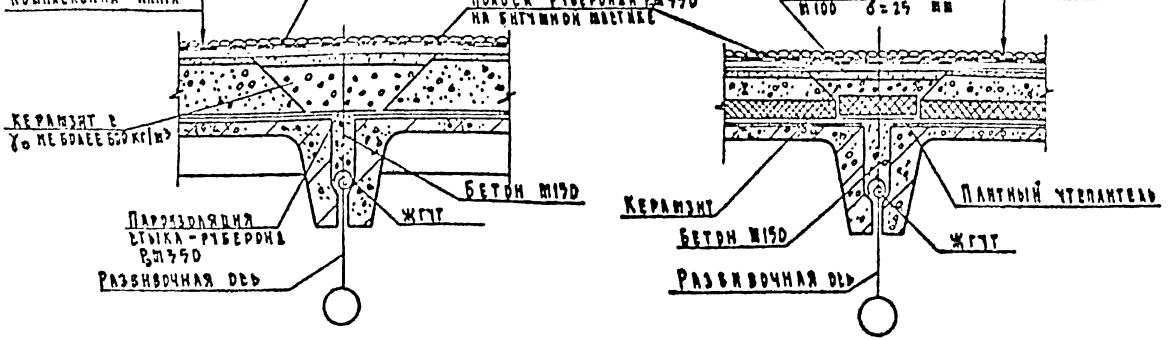

ПОПЕРЕЧНЫЙ СТЫК

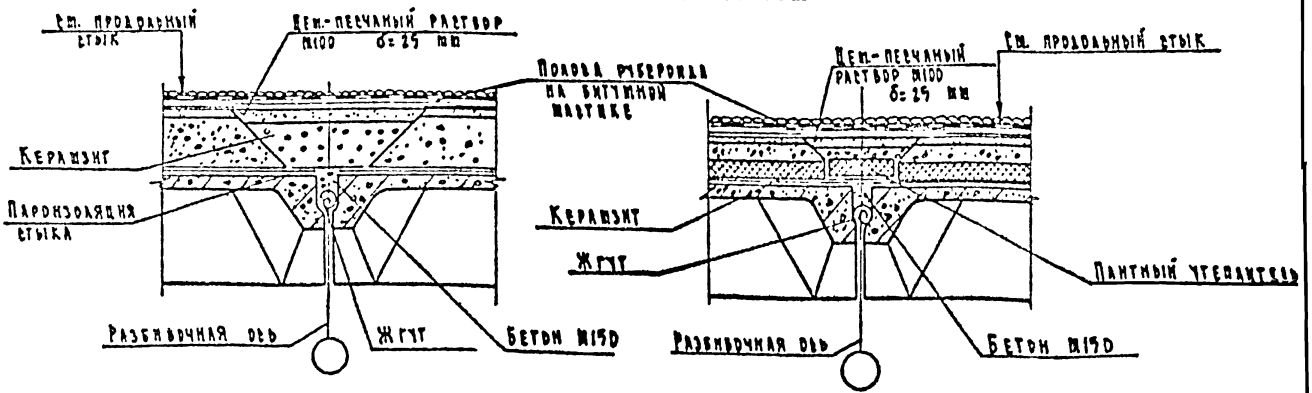

1982	Плиты покрытия комплексные для промышленных зданий	Устройство кровли в продольных и поперечных стыках	Шифр 912	Альбом II	Лист 27

Трест Оргтехстрой г. Тула

Гл. инженер проекта Ончинников; Гл. архитектор проекта Матков; Гл. специалист Мельникова; Ведущий инженер Меланкова; Инженер Селезнева

Инв. № 282 38/89

Формат 12

Примыкание панты к парапету продольной стены при привязке колонн „250"

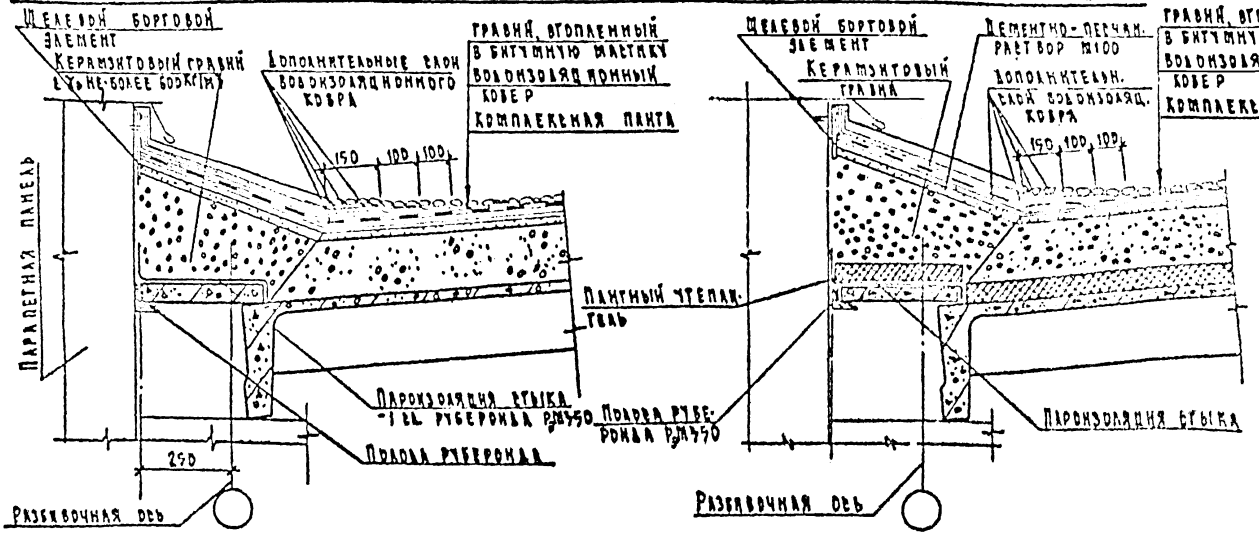

Щелевой борговой элемент

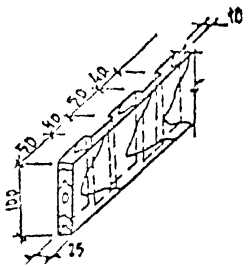

Деревянные щелевые борговые элементы подвергаются защите от гниения в соответствии с требованиями СНиП III-19-76 „Деревянные конструкции"

Трест „Оргтехстрой" г. Тула	1982	Панты покрытий комплексные для промышленных зданий	Примыкание панты к парапету продольной стены при привязке колонн „250"	Шифр 912	Альбом II	Лист 28

Гл. инж. отдела Обчинников
Гл. инж. проекта Мягков
Гл. специалист Мельникова
Инженер Мельникова
Работа Секезнева

Инв. № 28238/30

Формат А2

Поперечный температурный шов со вставкой

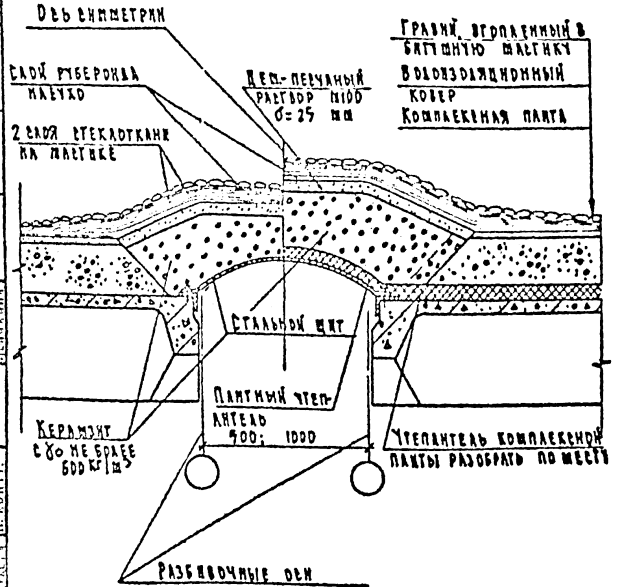

Поперечный температурный шов без вставки

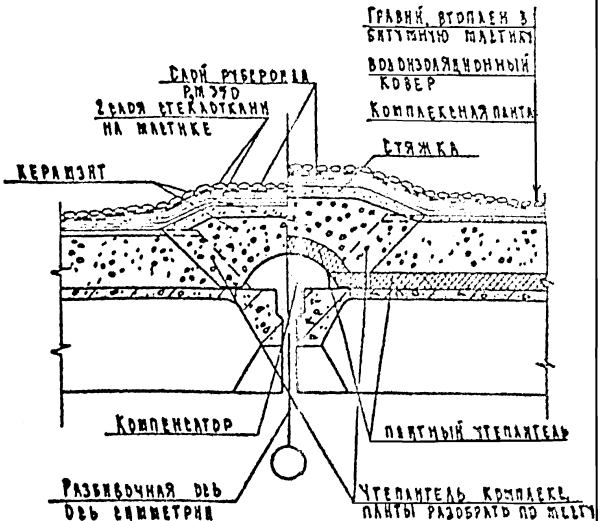

Примечание.

Продольный ш. выполнять аналогично.

1982	Плиты покрытий комплексные для промышленных зданий	Поперечный температурный шов со вставкой и без вставки.	Шифр 912	Альбом II	Лист 29

Трест Сантехстрой г. Тула

Инв. № 282 38/31

Копировал 12