ТИПОВОЙ ПРОЕКТ
903-1-225.86

КОТЕЛЬНАЯ С ТРЕМЯ КОТЛАМИ КВ-ТС[В]-10 И ТРЕМЯ КОТЛАМИ КЕ-10-14С.

ЗАКРЫТАЯ СИСТЕМА ТЕПЛОСНАБЖЕНИЯ.

ТОПЛИВО-КАМЕННЫЕ И БУРЫЕ УГЛИ.

АЛЬБОМ 7.5

ВОДОПОДГОТОВИТЕЛЬНАЯ УСТАНОВКА.
ЭЛЕКТРОТЕХНИЧЕСКАЯ ЧАСТЬ.
ЗАДАНИЕ ЗАВОДУ-ИЗГОТОВИТЕЛЮ НА
НИЗКОВОЛЬТНЫЕ КОМПЛЕКТНЫЕ УСТРОЙСТВА.

21535-14
0-76

Применен

Инв. №

ТИПОВОЙ ПРОЕКТ 903-1-225.86
КОТЕЛЬНАЯ С ТРЕМЯ КОТЛАМИ КВ-ТС[В]-10 И ТРЕМЯ КОТЛАМИ КЕ-10-14С. ЗАКРЫТАЯ СИСТЕМА ТЕПЛОСНАБЖЕНИЯ. ТОПЛИВО-КАМЕННЫЕ И БУРЫЕ УГЛИ
АЛЬБОМ 7.5

СОСТАВ ПРОЕКТА

АЛЬБОМ 0	Пояснительная записка.
АЛЬБОМ 1.1	Котельная. Тепломеханическая часть. Топливоподача. (из ТП 903-1-224.86)
АЛЬБОМ 1.1 часть 1	Котельная. Тепломеханическая часть.
АЛЬБОМ 1.1 часть 2	Котельная. Блоки тепломеханического оборудования.
АЛЬБОМ 1.3	Эскизные чертежи общих видов конструкций тепловой изоляции. (из ТП 903-1-224.86).
АЛЬБОМ 2.1	Строительно-технологическая блок-секция котлоагрегата КВ-ТС-10. Тепломеханическая часть. (Вариант без воздухоподогревателя). (из ТП 903-1-224.86)
АЛЬБОМ 2.2	Строительно-технологическая блок-секция котлоагрегата КВ-ТС В-10. Тепломеханическая часть. (Вариант с воздухоподогревателем). (из ТП 903-1-224.86)
АЛЬБОМ 2.3	Строительно-технологическая блок-секция котлоагрегата КВ-ТС(В)-10. Конструкции железобетонные. Автоматизация. (из ТП 903-1-224.86)
АЛЬБОМ 2.4 части 1,2	Металлоконструкции газовоздухопроводов для блок-секции котлоагрегата КВ-ТС-10. (Вариант без воздухоподогревателя). (из ТП 903-1-224.86)
АЛЬБОМ 2.5 части 1,2	Металлоконструкции газовоздухопроводов для блок-секции котлоагрегата КВ-ТС В-10. (Вариант с воздухоподогревателем). (из ТП 903-1-224.86)
АЛЬБОМ 2.6	Строительно-технологическая блок-секция котлоагрегата КЕ-10-14С. Тепломеханическая часть. (Вариант без воздухоподогревателя). (из ТП 903-1-224.86)
АЛЬБОМ 2.7	Строительно-технологическая блок-секция котлоагрегата КЕ-10-14С. Тепломеханическая часть. (Вариант с воздухоподогревателем). (из ТП 903-1-224.86)
АЛЬБОМ 2.8	Строительно-технологическая блок-секция котлоагрегата КЕ-10-14С. Конструкции железобетонные. Автоматизация. (из ТП 903-1-224.86)
АЛЬБОМ 2.9 части 1,2	Металлоконструкции газовоздухопроводов для блок-секции котлоагрегата КЕ-10-14С. (Вариант без воздухоподогревателя). (из ТП 903-1-224.86)
АЛЬБОМ 2.10 части 1,2	Металлоконструкции газовоздухопроводов для блок-секции котлоагрегата КЕ-10-14С. (Вариант с воздухоподогревателем). (из ТП 903-1-224.86)
АЛЬБОМ 3.1	Водоподготовительная установка. Тепломеханическая часть. Узел сбора конденсата.
АЛЬБОМ 4.1 часть 1	Водоподготовительная установка. Автоматизация. Тепломеханическая часть.
АЛЬБОМ 4.1 часть 2	Водоподготовительная установка. Блоки тепломеханического оборудования.
АЛЬБОМ 5.1	Котельная. Архитектурно-строительная часть. (из ТП 903-1-224.86)
АЛЬБОМ 5.2	Котельная. Архитектурно-строительная часть. Конструкции нулевого цикла. (из ТП 903-1-224.86)
АЛЬБОМ 5.3	Котельная. Архитектурно-строительная часть. (Вариант закрытой установки дымососов и золоуловителей). (из ТП 903-1-224.86)
АЛЬБОМ 5.4	Котельная. Строительные изделия. (из ТП 903-1-224.86)
АЛЬБОМ 5.1	Водоподготовительная установка. Архитектурно-строительная часть.
АЛЬБОМ 5.2	Водоподготовительная установка. Строительные изделия.
АЛЬБОМ 5.7	Топливоподача. Приемное устройство. Галерея №2. Архитектурно-строительная часть. (из ТП 903-1-224.86)
АЛЬБОМ 5.8	Топливоподача. Дробильное отделение. Галерея №4. Архитектурно-строительная часть. (из ТП 903-1-224.86)
АЛЬБОМ 5.9	Топливоподача. Приемное устройство. Галерея №2. Строительные изделия. (из ТП 903-1-224.86)

Привязан

Инв. №

24535-14

АЛЬБОМ 5.10	Топливоподача. Дробильное отделение. Галерея №1. Строительные изделия. (из ТП 903-1-224.86)
АЛЬБОМ 6.1	Генеральный план. Инженерные сети. Конструкции архитектурно-строительной части. Электротехническая часть, связь и сигнализация. Водопровод и канализация. Тепловые сети.
АЛЬБОМ 7.1	Котельная. Электротехническая часть, связь и сигнализация. Чертежи монтажной зоны.
АЛЬБОМ 7.2	Котельная. Электротехническая часть. Механизмы, управляемые с НКУ и щитов КИП и А. Схемы принципиальные.
АЛЬБОМ 7.3	Котельная. Электротехническая часть. Задание заводу-изготовителю на низковольтные комплектные устройства.
АЛЬБОМ 7.4	Водоподготовительная установка. Электротехническая часть, связь и сигнализация.
АЛЬБОМ 7.5	Водоподготовительная установка. Электротехническая часть. Задание заводу-изготовителю на низковольтные комплектные устройства.
АЛЬБОМ 7.6	Топливоподача. Электротехническая часть, связь и сигнализация. Чертежи монтажной зоны. Автоматизация. (из ТП 903-1-224.86)
АЛЬБОМ 7.7	Топливоподача. Электротехническая часть. Механизмы, управляемые с НКУ. Схемы принципиальные. (из ТП 903-1-224.86)
АЛЬБОМ 7.8	Топливоподача. Электротехническая часть. Задание заводу-изготовителю на низковольтные комплектные устройства. (из ТП 903-1-224.86)
АЛЬБОМ 8.1	Котельная. Автоматизация.
АЛЬБОМ 8.2	Котлоагрегат КВ-ТС(В)-10. Задание заводу-изготовителю на щит автоматики и КИП. (из ТП 903-1-224.86)
АЛЬБОМ 8.3	Котлоагрегат КЕ-10-14С. Задание заводу-изготовителю на щит автоматики и КИП (из ТП 903-1-
АЛЬБОМ 8.2	Котельная. Вспомогательное оборудование. Задание заводу-изготовителю на щиты автоматики и КИП.
АЛЬБОМ 8.3	Водоподготовительная установка. Задание заводу-изготовителю на щиты автоматики и КИП.
АЛЬБОМ 8.4	Котельная. Топливоподача. Водоподготовительная установка. Пожаротушение и пожарная сигнализация.
АЛЬБОМ 9.1	Котельная. Отопление и вентиляция. (из ТП 903-1-224.86)
АЛЬБОМ 9.1	Водоподготовительная установка. Санитарно-технические устройства.
АЛЬБОМ 9.3	Котельная. Водопровод и канализация. Тепловые сети. (из ТП 903-1-224.86)
АЛЬБОМ 9.5	Топливоподача. Санитарно-технические устройства. (из ТП 903-1-224.86)
АЛЬБОМ 10.1	Металлоконструкции топливоподачи. Конвейер ленточный №4. (из ТП 903-1-224.86)
АЛЬБОМ 10.2	Металлоконструкции топливоподачи. Питатели. (из ТП 903-1-224.86)
АЛЬБОМ 10.3	Металлоконструкции топливоподачи. Конвейер ленточный №2. (из ТП 903-1-224.86)
АЛЬБОМ 10.4	Металлоконструкции топливоподачи. Дробильное устройство. (из ТП 903-1-224.86)
АЛЬБОМ 10.5	Металлоконструкции топливоподачи. Конвейер ленточный №3. (из ТП 903-1-224.86)
АЛЬБОМ 10.6	Металлоконструкции топливоподачи. Конвейер ленточный №4,5 (из ТП 903-1-224.86)
АЛЬБОМ 10.7	Металлоконструкции топливоподачи. Конвейер ленточный реверсивный №8. (из ТП 903-1-224.86)
АЛЬБОМ 10.8	Металлоконструкции вспомогательного оборудования и устройств. (из ТП 903-1-224.86)
АЛЬБОМ 11.1	Котельная. Инженерные сети. Электротехническая часть, связь и сигнализация. Прилагаемые материалы.
АЛЬБОМ 11.2	Водоподготовительная установка. Электротехническая часть, связь и сигнализация. Прилагаемые материалы.
АЛЬБОМ 11.3	Топливоподача. Электротехническая часть, связь и сигнализация. Прилагаемые материалы. (из ТП 903-1-224.86)
АЛЬБОМ 12.1 кн 1,2	Сметы. Котельная.
АЛЬБОМ 12.1 кн 2,3,5,6,7	Сметы. Котельная. (из ТП 903-1-224.86)
АЛЬБОМ 12.2 кн 1,2	Сметы. Водоподготовительная установка.
АЛЬБОМ 12.3 кн 1,2	Сметы. Топливоподача. (из ТП 903-1-224.86)
АЛЬБОМ 12.3	Сметы. Генеральный план. Инженерные сети.
АЛЬБОМ 13.1	Спецификации оборудования. Котельная. Отопление и вентиляция. Водопровод и канализация. Тепловые сети. (из ТП 903-1-224.86)
АЛЬБОМ 13.1	Спецификации оборудования. Котельная. Электротехническая часть, связь и сигнализация. Водопровод и канализация. Автоматическое пожаротушение.
АЛЬБОМ 13.2	Спецификации оборудования. Водоподготовительная установка.
АЛЬБОМ 13.4	Спецификации оборудования. Топливоподача. (из ТП 903-1-224.86)

Типовой проект 903-1-225.86 Альбом 7.5

					Привязан
Инв. №					

АЛЬБОМ 13.3	Спецификации оборудования. Инженерные сети.
АЛЬБОМ 13.6	Спецификации оборудования. Блок-секция котлоагрегата КВ-ТС(В)-10. Тепломеханическая часть. (из ТП 903-1-224.86)
АЛЬБОМ 13.7	Спецификации оборудования. Блок-секция котлоагрегата КВ-ТС(В)-10. Автоматизация. (из ТП 903-1-224.86)
АЛЬБОМ 13.8	Спецификации оборудования. Блок-секция котлоагрегата КЕ-10-14С. Тепломеханическая часть. (из ТП 903-1-224.86)
АЛЬБОМ 13.9	Спецификации оборудования. Блок-секция котлоагрегата КЕ-10-14С. Автоматизация. (из ТП 903-1-224.86)
АЛЬБОМ 13.4	Спецификации оборудования. Котельная. Вспомогательное оборудование водогрейной части. Тепломеханическая часть. Автоматизация.
АЛЬБОМ 13.11	Спецификации оборудования. Котельная. Вспомогательное оборудование паровой части. Тепломеханическая часть. Автоматизация. (из ТП 903-1-224.86)
АЛЬБОМ 14.1	Ведомости потребности в материалах. Котельная. Отопление и вентиляция, водопровод и канализация. Тепловые сети. (из ТП 903-1-224.86)
АЛЬБОМ 14.1	Ведомости потребности в материалах. Котельная. Электротехническая часть, связь и сигнализация. Водопровод и канализация. Архитектурно-строительная часть. Автоматическое пожаротушение.
АЛЬБОМ 14.2	Ведомости потребности в материалах. Водоподготовительная установка.
АЛЬБОМ 14.4	Ведомости потребности в материалах. Топливоподача. (из ТП 903-1-224.86)
АЛЬБОМ 14.3	Ведомости потребности в материалах. Генеральный план. Инженерные сети.
АЛЬБОМ 14.6	Ведомости потребности в материалах. Блок-секция котлоагрегата КВ-ТС(В)-10. Архитектурно-строительная часть. Тепломеханическая часть. Автоматизация (из ТП 903-1-224.86)
АЛЬБОМ 14.7	Ведомости потребности в материалах. Блок-секция котлоагрегата КЕ-10-14С. Архитектурно-строительная часть. Тепломеханическая часть. Автоматизация. (из ТП 903-1-224.86)
АЛЬБОМ 14.4	Ведомости потребности в материалах. Котельная. Вспомогательное оборудование водогрейной части. Тепломеханическая часть. Автоматизация.
АЛЬБОМ 14.9	Ведомости потребности в материалах. Котельная. Вспомогательное оборудование паровой части. Тепломеханическая часть. Автоматизация. (из ТП 903-1-224.86)
АЛЬБОМ 14.10	Ведомости потребности в материалах. Котельная. (Вариант закрытой установки тягодутьевых машин). Архитектурно-строительная часть. (из ТП 903-1-224.86)

ПРИМЕНЕННЫЕ ТИПОВЫЕ МАТЕРИАЛЫ

Типовой проект 907-2-216	Труба дымовая кирпичная H=60м, $Д_0$=3,0м с надземным примыканием газоходов. Для строительства I-IV климатических районах, кроме подрабоных 1 и 2 б. (Распространяет ВНИПИ Теплопроект, г. Москва).
Типовое проектное решение 907-02-222 Альбом 1.3	Световые ограждения высотных дымовых труб. (Высоты дымовых труб: 30; 45; 60; 75; 90; 120; 150; 180; 210; 270 и 300м). (Распространяет ВНИПИ теплопроект, г. Москва).
Типовой проект 409-29-59 Альбом I	Механизированный приемный пункт на один проходной путь для выгрузки заполнителей бетона из полувагонов. (Распространяет Киевский филиал ЦИТП, г. Киев).
Типовой проект 902-2-410.86	Очистные сооружения загрязненных дождевых сточных вод, производительностью 10л/с для установок мазутосжигания котельных. (Распространяет ЦИТП, г. Москва).
Типовые конструкции Серия 5.903-3, Вып. 0, 1-2,2	Вакуумные деаэраторы и водоструйные эжекторы. (Распространяет ЦИТП, г. Москва).
Типовые конструкции Серия 4.903-11, Вып. 1,5.	Котельные установки. Вспомогательное оборудование и блоки. (Распространяет Тбилисский филиал ЦИТП).
Типовые конструкции Серия 4.903-10 Вып. 8	Изделия и детали трубопроводов для тепловых сетей. Грязевики. (Распространяет Тбилисский филиал ЦИТП).

Разработан проектным институтом „ЛАТГИПРОПРОМ"

Утвержден Госстроем СССР
Протокол № АЦ-30 от 20 мая 1986 г.

Главный инженер института: /В. Овчаров/
Главный инженер проекта: /Я. Небальский/

Привязан

Инв. №

Альбом 7.5

Типовой проект 903-1-225.86

Альбом 7.5

Типовой проект 903-1-225.86

Содержание альбома

Лист	Наименование	Примечание
ЭМ3 Б	Перечень комплектных устройств.	4
ЭМ3 Б-1 л.1,2	Щит защищенный ШЩ. Технические данные аппаратов.	4
ЭМ3 Б-2 л.1,23	Щит защищенный ШЩ. Общий вид.	5, 6
ЭМ3 Б-3 л.1,2	Щит защищенный ШЩ. Перечень надписей.	6
ЭМ3 Б-4 л.1,2	Щит защищенный ШЩ. Схема соединений.	7,8

Инв.№ подл. | Подп. и дата | Взам. инв.№

Наименование	Кол. НКУ	Кол. присоединений	Обозначение марки аппаратов	Примечание
Щит защищенный ШЩ	1	2	ЭМ3Б-1	

Альбом 7.5

Типовой проект 903-1-225.86

Типовой проект разработан в соответствии с действующими нормами и правилами и предусматривает мероприятия, обеспечивающие взрывную, взрывопожарную и пожарную безопасность при эксплуатации здания.
Главный инженер проекта: (Жидальский)

Привязан

Инв.№

Нач.отд.	Грехов		
Н.контр.	Сурикова		
Гл.спец.	Шмыгонис		
Рук.гр.	Борисова		
Гл.инж.	Сетин		
Гл.техн.	Жидко		

ТП 903-1-225.86 ЭМ3 Б

Стадия	Лист	Листов
	Лист 1	Листов 1

Перечень комплектных устройств.

ЛАТГИПРОПРОМ

Копировал: Формат А4

Альбом 7.5

Типовой проект 903-1-225.86

Формат	Зона	Поз.	Обозначение	Наименование	Кол.	Примеч.
				Документация		
А3			ЭМ3 Б-2	Общий вид.	03	
А2			ЭМ3 Б-4	Схема соединений	02	
А4			ЭМ3 Б-3	Перечень надписей	02	
				Сборочные единицы		
				Блоки		
	1,2	01		БПУ5130-2074ГУХЛ4Б	02	
	1	02		БПУ5130-2274ГУХЛ4Б	01	
	1	03		БПУ5130-2974ГУХЛ4Б	01	
	1	04		БПУ5130-2674ГУХЛ4Б	01	
	1	05		БПУ5130-2874ГУХЛ4Б	01	
	1,2	06		БПУ5130-3574УХЛ4Б	02	

Нач.отд.	Грехов		
Н.контр.	Сурикова		
Гл.спец.	Шмыгонис		
Рук.гр.	Борисова		
Гл.инж.	Сетин		
Гл.техн.	Жидко		

ТП 903-1-225.86 ЭМ3 Б-1

Стадия	Лист	Листов
	Лист 1	Листов 2

Щит защищенный ШЩ. Технические данные аппаратов

ЛАТГИПРОПРОМ

Копировал: Формат А4

Альбом 7.5

Типовой проект 225.86

Формат	Зона	Поз.	Обозначение	Наименование	Кол.	Примеч.
	12	07		БПУ5130-3874ГУХЛ4Б	02	
				Н1 01		
	1	08		Выключатель АЕ2036-1043		
				U 380В Iр 16А	01	QF1
	1	09		Выключатель АЕ2036-1043		
				U 380В Iр 10А	01	QF2
	1	10		Выключатель АЕ2036-1043		
				U 380В Iр 25А	01	QF3
	1	11		Рубильник РЕ31320-0043	02	QS1, QS2
				Н2 01		
	2	12		Выключатель АЕ2036-1043		
				U 380В Iр 10А	02	QF4, QF7
	2	13		Выключатель АЕ2046-1043		
				U 380В Iр 32А	01	QF5
	2	14		Выключатель АЕ2056-1043		
				U 380В Iр 100А	01	QF6
	2	15		Рубильник РЕ31320-0043	01	QS3
				Блок зажимов серии		
				6324-4П25-8/893-5	02	х12 х32
				Зажимы наборные		
				ЗН24-95П -8/893	06	х42

Привязан

Инв.№

ТП 903-1-225.86 ЭМ3 Б-1 Лист 2

Копировал: Формат А4

215.35-14

Альбом 7.5

Типовой проект 903-1-225.86

Вид спереди
Двери не показаны

↓А

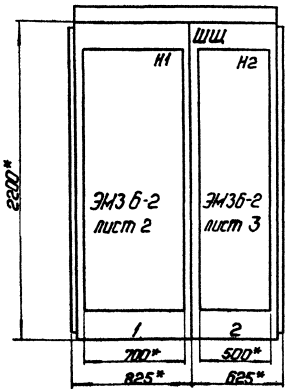

Вид А
М 1:50

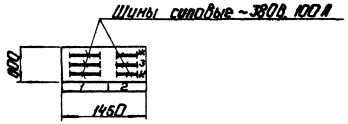

1.* Размеры для справок.
2. Неуказанные предельные отклонения размеров по...
3. В контуре табличек и аппаратов указаны номера надписей по перечню надписей.
4. Щит одностороннего обслуживания.

Секция	Масса

Инв.№подл. | Подп. и дата | Взам.инв.№

привязан

Инв.№

Нач.отд.	Терехов		
Н.контр.	Сурнинов		
Гл.элек.	Викнонис		
Рук.гр.	Борисова		
Гл.инж.	Берген		
Гл.техн.	Жукова		

ТП 903-1-225.86 ЭМ3 Б-2

Стадия	Масса	Масштаб
		1:20

Лист 1 Листов 3

Щит защищенный ШЩ. Общий вид.

ЛАТГИПРОПРОМ

Копировал:

Формат А3

Альбом 7.5

Типовой проект 903-1-225.86

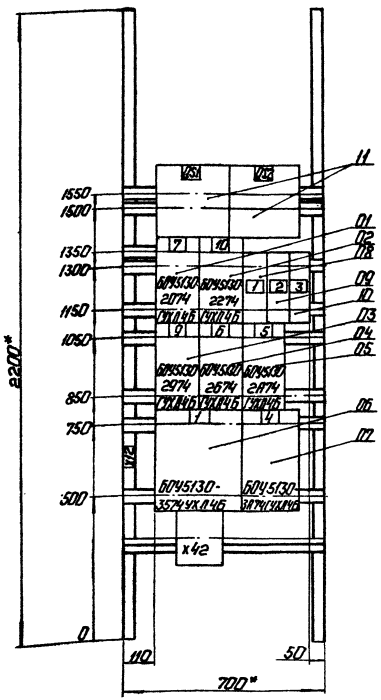

Панель 1 (Набор 1)

привязан

Инв.№

Нач.отд.	Терехов		
Н.контр.	Викнонис		
Гл.элек.	Викнонис		
Рук.гр.	Борисова		
Гл.инж.	Берген		
Гл.техн.	Жукова		

ТП 903-1-225.86 ЭМ3 Б-2

Стадия	Масса	Масштаб
		1:10

Лист 2 Листов

Щит защищенный ШЩ. Общий вид.

ЛАТГИПРОПРОМ

Копировал:

Формат А2

21.935-14

Альбом 7.5

Типовой проект 903-1-225.86

Инв.№подл. | Подп. и дата | Взам.инв.№

Альбом 7.5 | 903-1-225.86 | Типовой проект

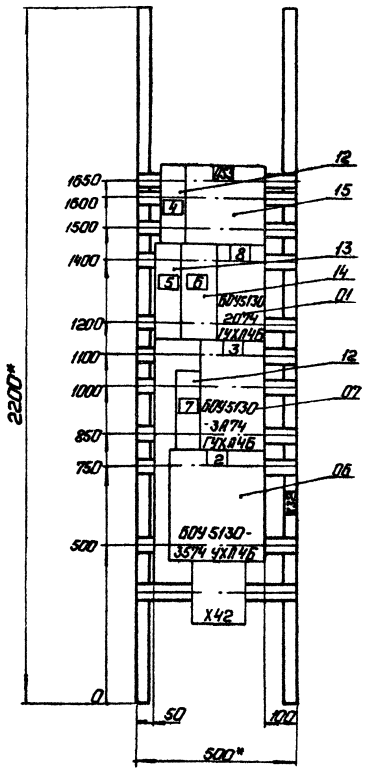

Панель 2 (набор 2)

привязан

Инв. №

Нач.отд.	Терехов		
Н.контр.	Суриков		
Гл.элек.	Бикманис		
Рук.гр.	Борисова		
Гл.инж.	Беген		
Гл.техн.	Жукова		

ТП 903-1-225.86 ЭМ3 Б-2

Стадия	Масса	Масштаб
		1:10

Лист 3 | Листов

Щит защищенный ШЩ. Общий вид.

ЛАТГИПРОПРОМ

Копировал: Формат А3

Панель	Сторона	Надпись	Поз. обозначение	Место надписи	Текст	Кол	Вид монтажа	Заготовка
1			QS1	Табличка	QS1 Ввод №1	1		
			QS2	"	QS2 Секционер	1		
				"	7	1		
				"	10	1		
		1	QF1	"	QF1 Очистные сооруж.	1		
		2	QF2	"	QF2 Щит КИП ВПУ (питан.)	1		
		3	QF3	"	QF3 Авар. освещение	1		
				"	9	1		
				"	6	1		
				"	5	1		
				"	1	1		
				"	4	1		
2		4	QF4	"	QF4 Щит КИП ВПУ (питан.)	1		
			QS3	"	QS3 Ввод №2	1		
		5	QF5	"	QF5 Раб. освещение	1		
		6	QF6	"	QF6 Сварочные посты	1		

привязан

Инв. №

Нач.отд.	Терехов		
Н.контр.	Суриков		
Гл.эл.	Бикманис		
Рук.гр.	Борисова		
Гл.инж.	Беген		
Гл.техн.	Жукова		

ТП 903-1-225.86 ЭМ3 Б-3

Стадия	Масса	Масштаб

Лист 1 | Листов 2

Щит защищенный ШЩ. Перечень надписей.

ЛАТГИПРОПРОМ

Копировал: Формат А4

Панель	Сторона	Надпись	Поз. обозначение	Место надписи	Текст	Кол	Вид монтажа	Заготовка
2				Табличка	8	1		
		7	QF7	"	QF7 Пожар. сигнал	1		
				"	3	1		
				"	2	1		
1				Табличка	7 Насос - дозатор	1		
				В верхней	10 Вытяжной вентилятор	1		
				части	9 Насос раствора соли	1		
				двери	6 Насос раствора нитрата	1		
				"	5 Насос взрыхления	1		
				"	1 Конденсат. насос	1		
				"	4 Насос исходной воды	1		
2				"	8 Н-с. дозатор	1		
				"	3 Н-с. исходн. воды	1		
				"	2 Конденсат. н-с.	1		

привязан

Инв. №

ТП 903-1-225.86 ЭМ3 Б-3

Лист 2

Копировал: Формат А4

21535-14

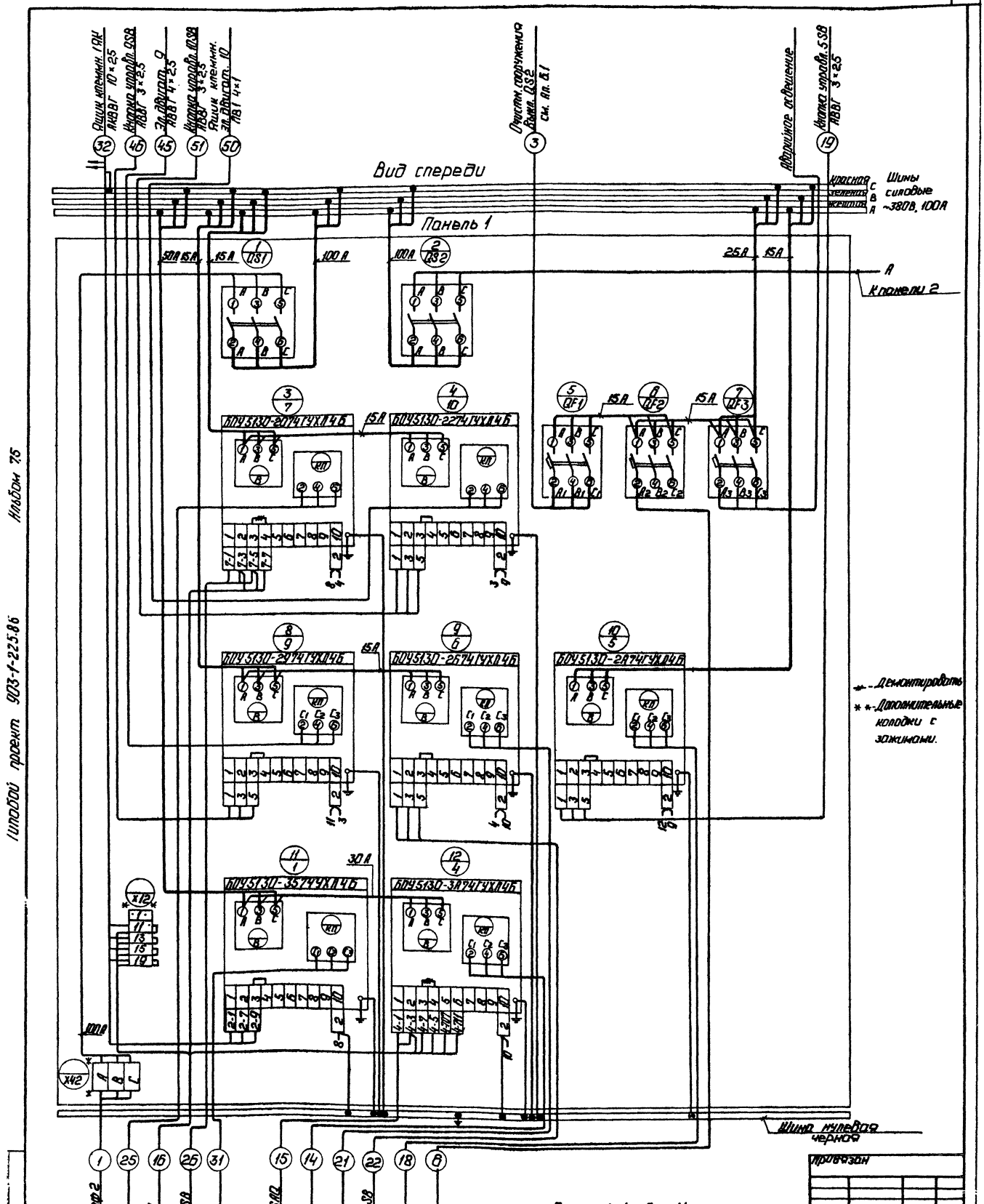

Панель 1 (набор 1)

Нач.отд.	Терехов		
Н.контр.	Климонис		
Гл.элек.	Климонис		
Рук.гр.	Борисова		
Гл.техн.	Жукова		

ТП 903-1-225.86 ЭМ3 6-4

Шит защищенный ШЩ. Схема соединений.

Копировал:

Формат А2

Стадия | Масса | Масштаб

Лист 1 | Листов 2

ЛАТГИПРОПРОМ

21535-14

Привязан

Инв. №

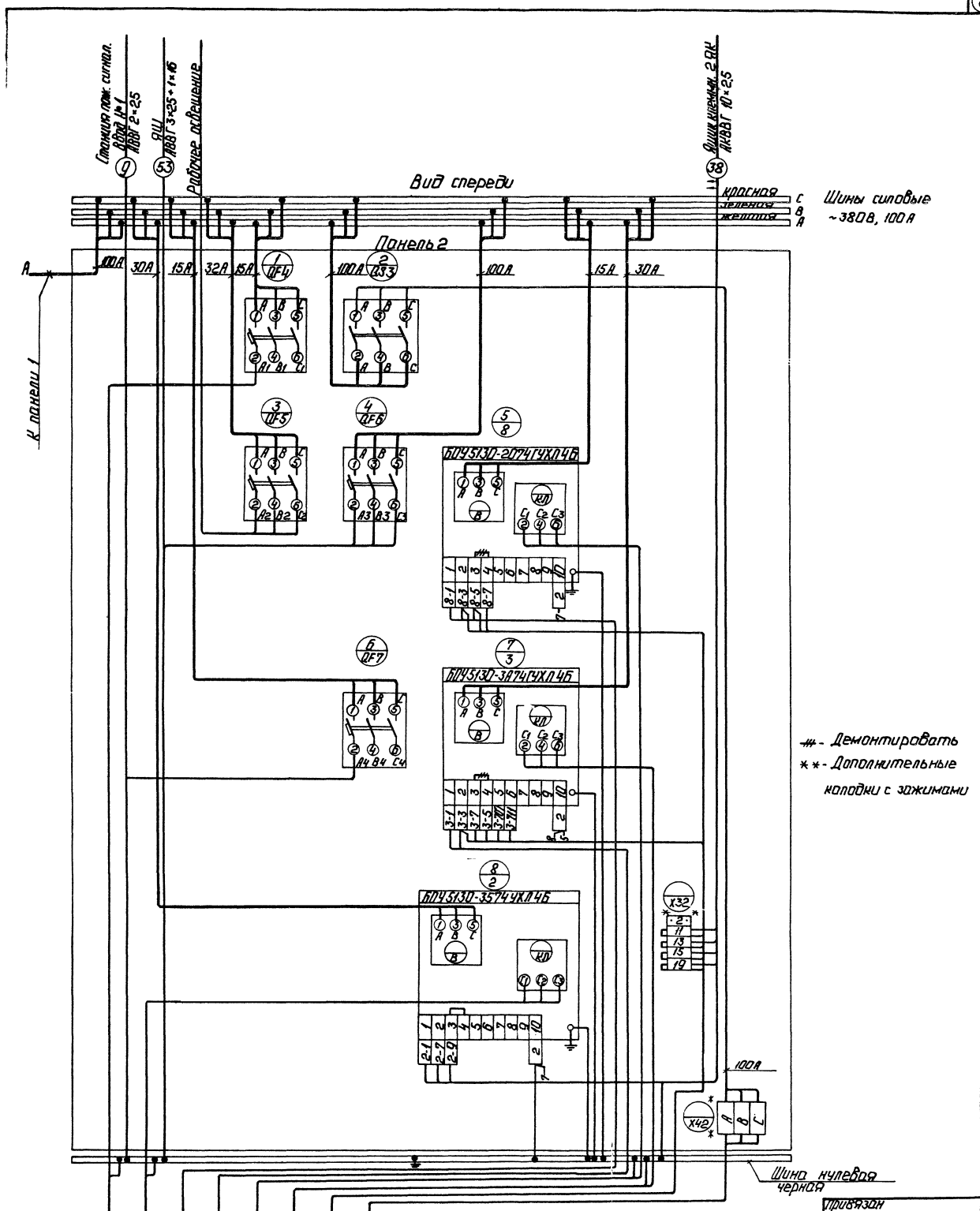

Панель 2 (набор 2)

Начотд.	Трехлов		
Н.контр.	Суслов		
Гл.элек.	Кужнарис		
Рук.гр.	Борисова		
Ст.инж.	Бегеи		
Ст.техн.	Жукова		

ТП 903-1-225.86 ЭМ3 6-4

Шит защищенный ШЦ. Схема соединений.

Копировал:

Формат А2

Лист 2 Листов

ЛАТГИПРОПРОМ

Привязан

Инв. №

21531-14

ЦЕНТРАЛЬНЫЙ ИНСТИТУТ
ТИПОВОГО ПРОЕКТИРОВАНИЯ ГОССТРОЯ СССР
МИНСКИЙ ФИЛИАЛ

220600, г.Минск, ул.К.Маркса, 32
Сдано в печать 9.06 1988 г.
Заказ № 1ц Тираж 60 экз.
Инв.№ 21535/14

Типография 903-1-225.86