ТИПОВОЙ ПРОЕКТ
903-2-19.83

УСТАНОВКА МАЗУТОСНАБЖЕНИЯ Q=13 И 3,25/13 $м^3/ч$ С РЕЗЕРВУАРАМИ 2×1000 $м^3$

АЛЬБОМ 7.4

СОЧЛЕНЕНИЯ ИСПОЛНИТЕЛЬНЫХ МЕХАНИЗМОВ С РЕГУЛИРУЮЩИМИ ОРГАНАМИ

				Привязан
Инв. №				

сапр.фо

ТИПОВОЙ ПРОЕКТ
903-2-19.83
УСТАНОВКА МАЗУТОСНАБЖЕНИЯ Q=13 И 3,25/13 м³/ч С РЕЗЕРВУАРАМИ 2×1000 м³

АЛЬБОМ 7.4

СОСТАВ ПРОЕКТА

АЛЬБОМ 1.1	Мазутонасосная. Части: тепломеханическая, автоматизация, электротехническая.
АЛЬБОМ 1.3	Мазутонасосная. Санитарно-техническая часть.
АЛЬБОМ 1.5	Блоки тепломеханического оборудования.
АЛЬБОМ 2.1	Сооружения слива мазута. Слив и хранение жидких присадок. Части: тепломеханическая, архитектурно-строительная, автоматизация, электротехническая.
АЛЬБОМ 4.1 ЧАСТЬ 1	Резервуарный парк с железобетонными резервуарами. Части: тепломеханическая, архитектурно-строительная, автоматизация, электротехническая, отопление и вентиляция.
АЛЬБОМ 4.1 ЧАСТЬ 2	Резервуар мазута железобетонный V=1000 м³. Нетиповые изделия архитектурно-строительной части.
АЛЬБОМ 4.2	Резервуарный парк с металлическими резервуарами. Части: тепломеханическая, архитектурно-строительная, автоматизация, электротехническая, отопление и вентиляция.
АЛЬБОМ 5.1	Генеральный план. Инженерные сети (вариант с железобетонными резервуарами). Части: тепломеханическая, архитектурно-строительная, автоматизация, электротехническая, водопровод и канализация, тепловые сети.
АЛЬБОМ 5.2	Генеральный план. Инженерные сети (вариант с металлическими резервуарами). Части: тепломеханическая, архитектурно-строительная, автоматизация, электротехническая, водопровод и канализация, тепловые сети.
АЛЬБОМ 6.1	Задание заводу-изготовителю на щиты автоматики и КИП
АЛЬБОМ 6.2	Задание заводу-изготовителю на щиты управления крупноблочные.
АЛЬБОМ 7.4	Сочленения исполнительных механизмов с регулирующими органами.
АЛЬБОМ 8.1	Сметы. Общая часть.
АЛЬБОМ 8.2 КНИГИ 1,2	Сметы. Мазутонасосная.
АЛЬБОМ 8.3	Сметы. Сооружения слива мазута, слив и хранение жидких присадок.
АЛЬБОМ 8.5	Сметы. Резервуарный парк с железобетонными резервуарами.
АЛЬБОМ 8.6	Сметы. Резервуарный парк с металлическими резервуарами.
АЛЬБОМ 8.7 КНИГА 1	Сметы. Генеральный план. Инженерные сети (вариант с железобетонными резервуарами).
АЛЬБОМ 8.7 КНИГА 2	Сметы. Генеральный план. Инженерные сети (вариант с металлическими резервуарами).
АЛЬБОМ 9.1	Сборник спецификаций оборудования. Мазутонасосная.
АЛЬБОМ 9.2	Сборник спецификаций оборудования. Сооружения слива мазута, слив и хранение жидких присадок.

				Привязан
Инв. №				

АЛЬБОМ 9.3	Сборник спецификаций оборудования. Приемная емкость. Резервуарный парк.
АЛЬБОМ 9.4	Сборник спецификаций оборудования. Инженерные сети.
АЛЬБОМ 10.1	Ведомости потребности в материалах. Мазутонасосная (каркасный вариант).
АЛЬБОМ 10.2	Ведомости потребности в материалах. Мазутонасосная (вариант с кирпичными стенами).
АЛЬБОМ 10.3	Ведомости потребности в материалах. Сооружения сливы мазута, слив и хранение жидких присадок. Приемная емкость.
АЛЬБОМ 10.4	Ведомости потребности в материалах. Резервуарный парк с железобетонными резервуарами. Генеральный план. Инженерные сети.
АЛЬБОМ 10.5	Ведомости потребности в материалах. Резервуарный парк с металлическими резервуарами. Генеральный план. Инженерные сети.
АЛЬБОМ 11	Прилагаемые материалы. Электротехническая часть. Связь и сигнализация.
Типовой проект 903-2-18 Альбом 1.2	Мазутонасосная. Архитектурно-строительная часть.
Типовой проект 903-2-18 Альбом 1.4	Мазутонасосная. Нетиповые изделия архитектурно-строительной части.
Типовой проект 903-2-18 Альбом 3.1	Приемная емкость. Части: тепломеханическая, архитектурно-строительная, автоматизация.
Типовой проект 903-2-18 Альбом 3.2	Приемная емкость. Нетиповые изделия архитектурно-строительной части.
Типовой проект 903-2-18 Альбом 7.1	Металлоконструкции вспомогательного оборудования и устройств мазутонасосной.
Типовой проект 903-2-18 Альбом 7.2	Металлоконструкции оборудования и устройств слива мазута, слива и хранения жидких присадок.
Типовой проект 903-2-18 Альбом 7.3	Металлоконструкции оборудования и устройств приема и хранения мазута.
Типовой проект 903-2-18 Альбом 8.4	Сметы. Приемная емкость.

ПРИМЕНЕННЫЕ ТИПОВЫЕ ПРОЕКТЫ

Типовой проект 704-1-66	Альбомы I, II, VIII Стальной вертикальный цилиндрический резервуар для нефти и нефтепродуктов емкостью 1000 м³. (Распространяет Казахский филиал ЦИТП г. Алма-Ата).
Типовой проект 704-1-109	Альбомы I, III, VIII Резервуар стальной горизонтальный для нефтепродуктов емкостью 25 м³. (Распространяет Киевский филиал ЦИТП г. Киев).
Типовой проект 4-18-841	Резервуар для воды емкостью 250 м³ железобетонный прямоугольный заглубленный из сборных унифицированных конструкций заводского изготовления. (Распространяет Тбилисский филиал ЦИТП г. Тбилиси).
Типовой проект 4-18-840	Резервуар для воды емкостью 100 м³ железобетонный прямоугольный заглубленный из сборных унифицированных конструкций заводского изготовления. (Распространяет Тбилисский филиал ЦИТП г. Тбилиси).
Типовой проект 902-2-339	Очистные сооружения замазученных дождевых сточных вод производительностью 10 л/сек для установок мазутоснабжения котельных. (Распространяет ЦИТП г. Москва).

Разработан проектным институтом „ЛАТГИПРОПРОМ"

Главный инженер института /В. Овчаров/

Главный инженер проекта /А. Думан/

Утвержден и введен в действие институтом Латгипропром с 1 апреля 1983 г.
Приказ № 249 от 7 декабря 1982 г.

					Привязан
Инв. №					

Типовой проект 903-2-18.83 Альбом 7.4

Содержание альбома

№ чертежа	Наименование	№ страницы
	Содержание альбома	3
05.01.00.000	Сочленение механизма М30-100/25-0,25 с клапаном регулирующим Т-33б.	4
05.01.00.000КЗ	Сочленение механизма М30-100/25-0,25 с клапаном регулирующим Т-33б. Схема кинематическая.	4
05.01.00.000СБ	Сочленение механизма М30-100/25-0,25 с клапаном регулирующим Т-33б. Сборочный чертеж.	5
05.01.01.000	Опора	6
05.01.01.000СБ	Опора. Сборочный чертеж.	7
05.01.02.000	Штанга.	8
05.02.00.001	Ось.	8
05.01.00.000СБ	Штанга. Сборочный чертеж.	9
05.02.00.000	Сочленение механизма М30-100/25-0,25 с клапаном регулирующим 9с-3-3-1	10
05.02.00.000КЗ	Сочленение механизма М30-100/25-0,25 с клапаном регулирующим 9с-3-3-1. Схема кинематическая.	10
05.02.00.000СБ	Сочленение механизма М30-100/25-0,25 с клапаном регулирующим 9с-3-3-1. Сборочный чертеж.	11
05.03.00.000	Сочленение механизма М30-100/25-0,25 с клапаном регулирующим 9с-3-3-2	12
05.03.00.000КЗ	Сочленение механизма М30-100/25-0,25 с клапаном регулирующим 9с-3-3-2. Схема кинематическая.	12
05.03.00.000СБ	Сочленение механизма М30-100/25-0,25 с клапаном регулирующим 9с-3-3-2. Сборочный чертеж.	13
05.04.00.000	Сочленение механизма М30-100/25-0,25 с клапаном регулирующим 9с-3-3-3	14
05.04.00.000КЗ	Сочленение механизма М30-100/25-0,25 с клапаном регулирующим 9с-3-3-3. Схема кинематическая.	14
05.04.00.000СБ	Сочленение механизма М30-100/25-0,25 с клапаном регулирующим 9с-3-3-3. Сборочный чертеж.	15

Альбом 7.4

Типовой проект 903-2-19.83

05.01.00.000 Н2

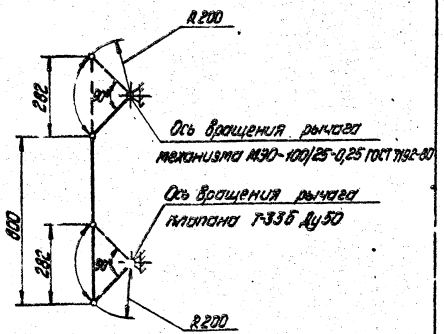

Размеры для справок

Изм.	Лист	№ докум.	Подпись	Дата	05.01.00.000 Н2		
Разраб.		Ющенко			Сочленение механизма М30-100/25-0,25 с клапаном регулирующим Т-33Б. Схема кинематическая.	Лит.	Масса	Масштаб
Пров.		Ульяне					—	—
Н. контр.		Ульяне				Лист	Листов 1	
Утв.		Шнайдер				ЛАТГИПРОПРОМ		

Формат А4

4

Формат	Зона	Поз.	Обозначение	Наименование	Кол.	Примечание
				Документация		
А3			05.01.00.000 СБ	Сборочный чертеж		
А4			05.01.00.000 Н2	Схема кинематическая		
				Сборочные единицы		
А4		1	05.01.01.000	Опора	1	
А4		2	05.01.02.000	Штанга	1	
				Стандартные изделия		
		3		Болт М12-6g×50.58.016		
				ГОСТ 7798-70	4	
		4		Болт 1.1.М12×300Б.Ст3пс2		
				ГОСТ 24379.1-80	4	
		5		Гайка М12-7Н.5.016		
				ГОСТ 5915-70	4	
		6		Шайба 12.02.016		
				ГОСТ 11371-78	6	
		7		Шайба 12.65Г.016		
				ГОСТ 6402-70	4	

Изм.	Лист	№ докум.	Подпись	Дата	05.01.00.000		
Разраб.		Ющенко			Сочленение механизма М30-100/25-0,25 с клапаном регулирующим Т-33Б	Лит.	Лист	Листов
Пров.		Ульяне						7
Н. контр.		Ульяне				ЛАТГИПРОПРОМ		
Утв.		Шнайдер						

Формат А4

05.01.00.000 СБ

Исполнительный механизм
МЭО-100/25-0,25 ГОСТ 7192-80
Поз. 18Б черт. АТМ1-2
альбом 1.1

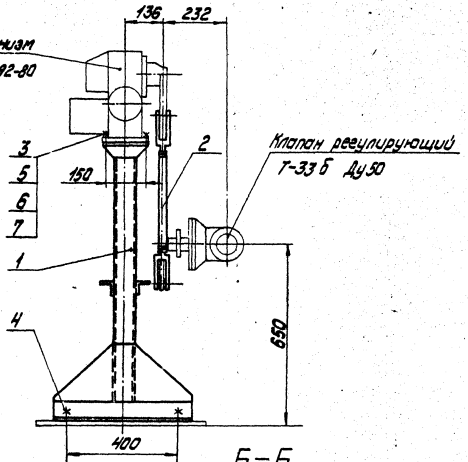

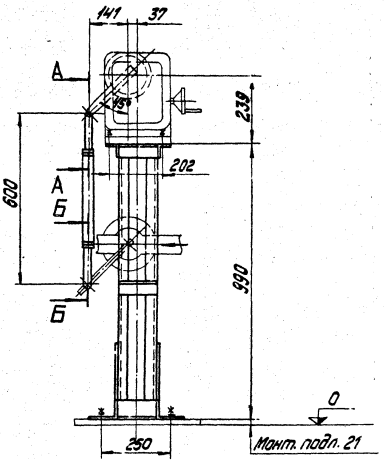

А–А
М1:2

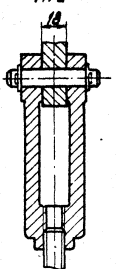

Б–Б
М1:2

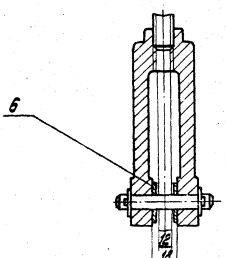

Размеры для справок

					05.01.00.000 СБ			
Изм.	Лист	№ докум.	Подпись	Дата	Сочленение механизма МЭО-100/25-0,25 с клапаном регулирующим Т-33Б. Сборочный чертеж	Лит.	Масса	Масштаб
Разраб.		Пощенкова					37,0	1:10
Пров.		Улманис				Лист	Листов 1	
Н. контр.		Улманис				ЛАТГИПРОПРОМ		
Утв.		Шнайдер						

Альбом 7.4

Типовой проект 903-2-1983

Инв. № подл. | Подпись и дата | Взам. инв. №

формат А3

Альбом 7.4

Типовой проект 903-2-1983

Формат	Зона	Поз.	Обозначение	Наименование	Кол.	Примечание
				05.01.01.000-01		
				Детали		
Б4	Ь		05.01.01.006-01	Стойка		
				Швеллер 8П ГОСТ 8240-72 / ВСт3Сп ГОСТ 535-79	2	8,32кг

Изм.	Лист	№ докум.	Подпись	Дата	05.01.01.000	Лист 2

Инв. № подл. | Подпись и дата | Взам. инв. №

Формат А4

Альбом 7.4

Типовой проект 903-2-1983

Формат	Зона	Поз.	Обозначение	Наименование	Кол.	Примечание
				Документация		
А3			05.01.01.000СБ	Сборочный чертеж		
				Детали		
Б4		1	05.01.01.001	Косынка		
				Лист Б-ПН-4 ГОСТ 19903-74 / ВСт3Сп ГОСТ 14637-69	2	2,15кг
Б4		2	05.01.01.002	Полка		
				Уголок Б-50х50х5 ГОСТ 8509-72 / ВСт3Сп ГОСТ 535-79	2	0,53кг
Б4		3	05.01.01.003	Полка		
				Уголок Б-50х50х5 ГОСТ 8509-72 / ВСт3Сп ГОСТ 535-79	2	0,67кг
Б4		4	05.01.01.004	Полка		
				Уголок Б-100х63х7 ГОСТ 8510-72 / ВСт3Сп ГОСТ 535-79	2	1,22кг
Б4		5	05.01.01.005	Полка		
				Уголок Б-100х63х7 ГОСТ 8510-72 / ВСт3Сп ГОСТ 535-79	2	4,35кг
				Переменные данные для исполнений		
				05.01.01.000		
				Детали		
Б4		6	05.01.01.006	Стойка		
				Швеллер 8П ГОСТ 8240-72 / ВСт3Сп ГОСТ 535-79	2	7,24кг

Изм.	Лист	№ докум.	Подпись	Дата	05.01.01.000		
Разраб.		Пощенкова			Опора	Лит.	Лист 1 / Листов 2
Пров.		Улмане				ЛАТГИПРОПРОМ	
Н.контр.		Улмане					
Утв.		Шнайдер					

Инв. № подл. | Подпись и дата | Взам. инв. №

Формат А4

05.01.01.000СБ

Альбом 7.4

Типовой проект 903-2-19.83

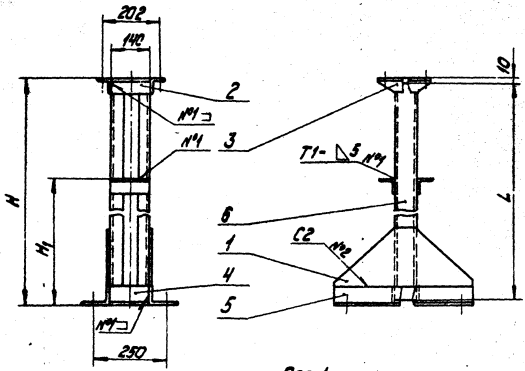

Обозначение	Размеры в мм			Масса, кг
	H	H_1	L	
05.01.00.000	990	500	970	32,3
-01	1200	600	1180	34,5

Поз.1

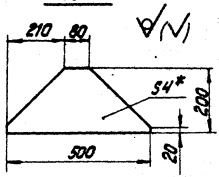

Поз.3
М1:5

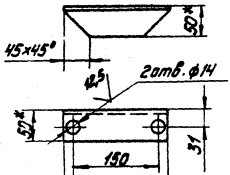

Поз.5
М1:5

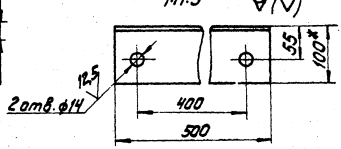

1.* Размеры для справок.

2. Неуказанные предельные отклонения размеров отверстий H14, валов h14, остальных $\pm\frac{IT14}{2}$

3. Сварные швы по ГОСТ 5264-80. Сварку производить швом Н1=, катет шва 5мм, кроме мест, указанных на чертеже.

4. Шероховатость поверхностей кромок реза - 50/.

Изм.	Лист	№ докум.	Подпись	Дата	05.01.01.000 СБ		
Разраб.		Прицыкова			Опора. Сборочный чертеж.	Лит.	Масса	Масштаб
Пров.		Чамане					Ст.табл	1:10
						Лист	Листов 1
Н.контр.		Чамане				ЛАТГИПРОПРОМ	
Утв.		Шнайдер					

Формат А3

Инв.№ подл. | Подпись и дата | Взам.инв.№

Альбом 7.4

Типовой проект 903-2-19.83

05.02.00.001

6,3

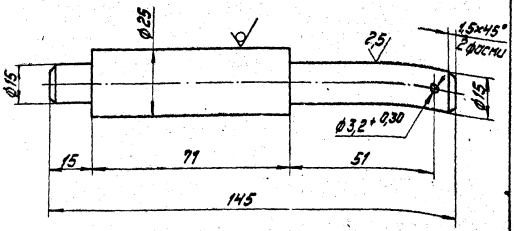

Неуказанные предельные отклонения размеров: валов h 14, остальных $\pm \frac{IT14}{2}$.

Изм.	Лист	№ докум.	Подпись	Дата	05.02.00.001			
Разраб.		Пищенкова			Ось	Лит.	Масса	Масштаб
Пров.		Ултанг					0,38	1:1
Н. контр.		Ултанг			Круг В25 ГОСТ 2590-71 Ст3Сп ГОСТ 535-79	Лист	Листов 1	
Утв.		Шнаубер				ЛАТГИПРОПРОМ		

Формат А4

Альбом 7.4

Типовой проект 903-2-19.83

1 8

Формат	Зона	Поз.	Обозначение	Наименование	Кол.	Примечание
				Документация		
А3			05.01.02.000СБ	Сборочный чертеж		
				Стандартные изделия		
		1		Гайка М16-7Н.5.016 ГОСТ 5915-70	2	
				Прочие изделия		
А4		2		Вилка 5Л.257.023-01	2	изг. п/о Сосновбор з. Чебоксары
				Материалы		
		3		Труба 32×3 ГОСТ 8734-75 В20 ГОСТ 8733-74	0,36	м

Изм.	Лист	№ докум.	Подпись	Дата	05.01.02.000			
Разраб.		Пищенкова			Штанга	Лит.	Лист	Листов
Пров.		Ултанг						
Н. контр.		Ултанг				ЛАТГИПРОПРОМ		
Утв.		Шнаубер						

Формат А4

05.01.02.000СБ

Альбом 7.4

Типовой проект 903-2-1983

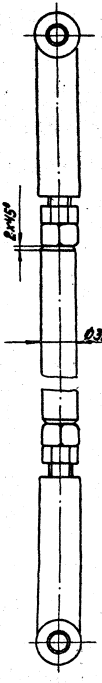

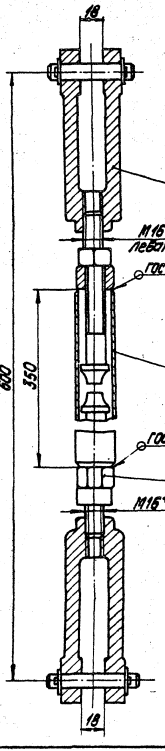

1. * Размеры для справок.
2. Шероховатость поверхностей кромок резьб поз. 2 – $\sqrt{50}$.

					05.01.02.000СБ			
Изм.	Лист	№ докум.	Подпись	Дата	Штанга. Сборочный чертеж.	Лит.	Масса	Масштаб
Разраб.		Лощенкова					2,8	1:2
Пров.		Ульмане				Лист	Листов 1	
Н.контр.		Ульмане				ЛАТГИПРОПРОМ		
Утв.		Ульмане						

Инв. № подл. | Подпись и дата | Взам. инв. №

формат А3

05.02.00.000 Г2

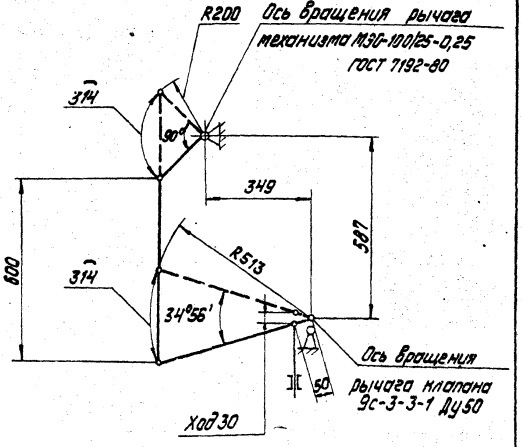

Размеры для справок

Изм.	Лист	№ докум.	Подпись	Дата	05.02.00.000 Г2		
Разраб.		Пощенкова			Сочленение механизма М30-100/25-0,25 с клапаном регулирующим 9с-3-3-1. Схема кинематическая	Лит.	Масса	Масштаб
Пров.		Улитина					—	—
						Лист	Листов 1
Н. контр.		Улитина			ЛАТГИПРОПРОМ		
Утв.		Шнайдер					

Альбом 7.4

Типовой проект 903-2-19.83

Инв. № подл. | Подпись и дата | Взам. инв. № | Инв. № дубл. | Подпись и дата

Формат А4

10

Позиция	Зона	Поз.	Обозначение	Наименование	Кол.	Примечание
				Документация		
А3			05.02.00.000СБ	Сборочный чертеж		
А4			05.02.00.000К2	Схема кинематическая		
				Сборочные единицы		
А4		1	05.01.01.000-01	Опора	1	
А4		2	05.01.02.000	Штанга	1	
				Детали		
А4		3	05.02.00.001	Ось	1	
				Стандартные изделия		
		4		Болт М12-6g×50.58.016		
				ГОСТ 7798-70	4	
		5		Болт 1.1.М12×300 ВСт3 пс2		
				ГОСТ 24379.1-80	4	
		6		Гайка М12-7Н.5.015		
				ГОСТ 5915-70	4	
		7		Шайба 12.02.016		
				ГОСТ 11371-78	6	
		8		Шайба 12.65Г.С.016		
				ГОСТ 6402-70	4	
		9		Шплинт 3,2×22-016		
				ГОСТ 397-79	1	

Изм.	Лист	№ докум.	Подпись	Дата	05.02.00.000		
Разраб.		Пощенкова			Сочленение механизма М30-100/25-0,25 с клапаном регулирующим 9с-3-3-1	Лит.	Лист	Листов
Пров.		Улитина					1	
Н. контр.		Улитина			ЛАТГИПРОПРОМ			
Утв.		Шнайдер						

Альбом 7.4

Типовой проект 903-2-19.83

Инв. № подл. | Подпись и дата | Взам. инв. № | Инв. № дубл. | Подпись и дата

Формат А4

05.02.00.000СБ

Альбом 7.4

Типовой проект 903-2-19.83

Исполнительный механизм
МЭО-100/25-0,25 ГОСТ 7192-80
Поз. 19б черт. АТМ 1-2
альбом 1.1

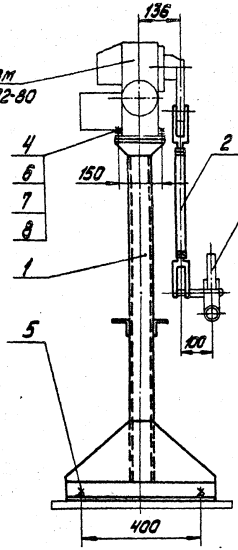

Клапан регулирующий
ЭС-3-3-1

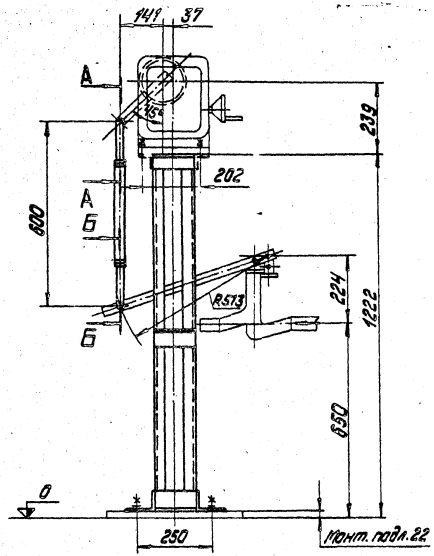

Б–Б
М1:2

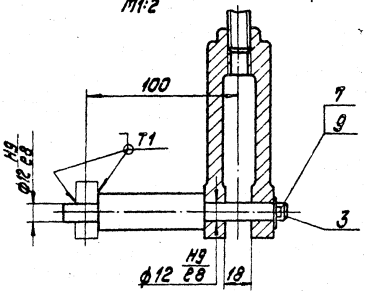

А–А
М1:2

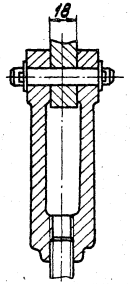

1. Размеры для справок.
2. Сварные швы по ГОСТ 5264-80.

					05.02.00.000СБ			
Изм.	Лист	№ докум.	Подпись	Дата	Сочленение механизма МЭО-100/25-0,25 с клапаном регулирующим ЭС-3-3-1. Сборочный чертеж.	Лит.	Масса	Масштаб
Разраб.		Пащенко					37,3	1:10
Пров.		Чупане				Лист	Листов 1	
Н.контр.		Чупане			ЛАТГИ ПРОПРОМ			
Утв.		Шкодер						

Формат А3

Альбом 7.4

Типовой проект 903-2-19.83

05.03.00.000М2

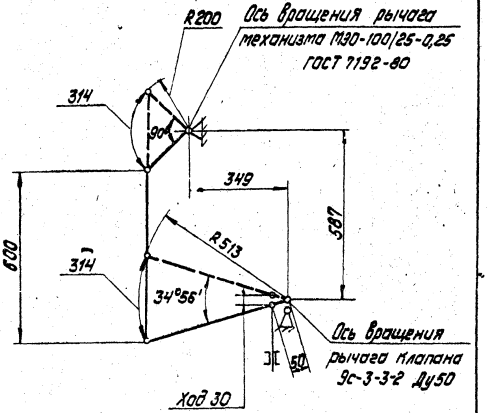

Размеры для справок

Изм.	Лист	№ докум.	Подпись	Дата	05.03.00.000М2				
Разраб.		Шпиневский			Сочленение механизма М30-100/25-0,25 с клапаном регулирующим 9с-3-3-2 Схема кинематическая.	Лит.	Масса	Масштаб	
Пров.		Чапаев					—	—	
						Лист	Листов 1		
Н. контр.		Чапаев			ЛАТГИПРОПРОМ				
Утв.		Шнайдер							

Инв. № подл. | Подпись и дата | Взам. инв. №

Формат А4

Альбом 7.4

Типовой проект 903-2-19.83

Формат	Зона	Поз.	Обозначение	Наименование	Кол.	Примечание
				Документация		
А3			05.03.00.000СБ	Сборочный чертеж		
А4			05.03.00.000К2	Схема кинематическая		
				Сборочные единицы		
А4		1	05.01.01.000-01	Опора	1	
А4		2	05.01.02.000	Штанга	1	
				Детали		
А4		3	05.02.00.001	Ось	1	
				Стандартные изделия		
		4		Болт М12-6g×50.58.016		
				ГОСТ 7798-70	4	
		5		Болт 1.1.М12×300 Ст3пс2		
				ГОСТ 24379.1-80	4	
		6		Гайка М12-7Н.5.016		
				ГОСТ 5915-70	4	
		7		Шайба 12.02.016		
				ГОСТ 11371-78	6	
		8		Шайба 12.65Г.016		
				ГОСТ 6402-70	4	
		9		Шплинт 3,2×22-016		
				ГОСТ 397-79	1	

Изм.	Лист	№ докум.	Подпись	Дата	05.03.00.000				
Разраб.		Шпиневский			Сочленение механизма М30-100/25-0,25 с клапаном регулирующим 9с-3-3-2	Лит.	Лист	Листов	
Пров.		Чапаев						1	
Н. контр.		Чапаев			ЛАТГИПРОПРОМ				
Утв.		Шнайдер							

Инв. № подл. | Подпись и дата | Взам. инв. № | Инв. № дубл. | Подпись и дата

Формат А4

05.03.00.000СБ

Альбом 74

Типовой проект 903-2-193

Исполнительный механизм
МЭО-100/25-0,25 ГОСТ 7192-80
Поз. 20Б черт. АТМ1-2
альбом 1.1

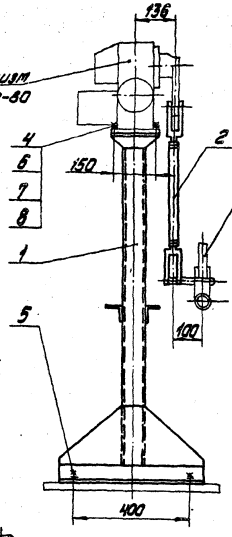

Клапан регулирующий
ЭС-3-3-2

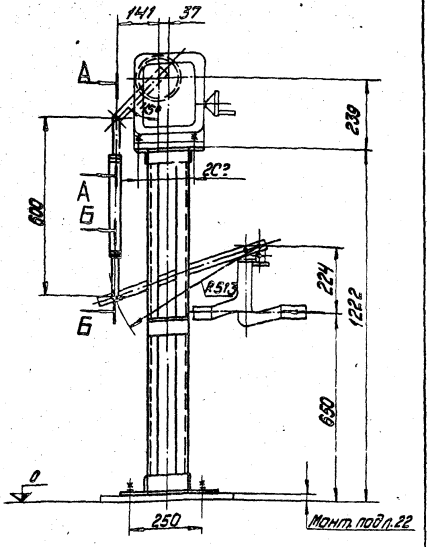

Б-Б
М1:2

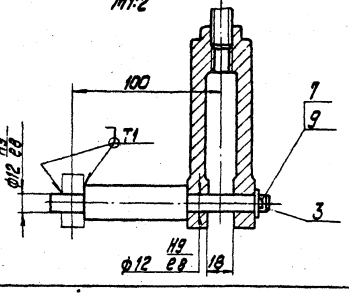

А-А
М1:2

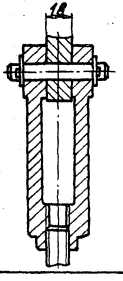

1. Размеры для справок.
2. Сварные швы по ГОСТ 5264-80.

					05.03.00.000СБ		
Изм.	Лист	№ докум.	Подпись	Дата	Соединение механизма МЭО-100/25-0,25 с клапаном регулирующим ЭС-3-3-2 Сборочный чертеж.	Лит.	Масса	Масштаб
Разраб.		Пашкинова					39,3	1:10
Пров.		Улмане				Лист	Листов 1	
Н.контр.		Улмане			ЛАТГИПРОПРОМ			
Утв.		Шнайдер						

Инв. № подл. | Подпись и дата | Взам. инв. №

Фор. формат А3

Альбом 7.4

Типовой проект 903-2-19.83

05.04.00.000 СБ

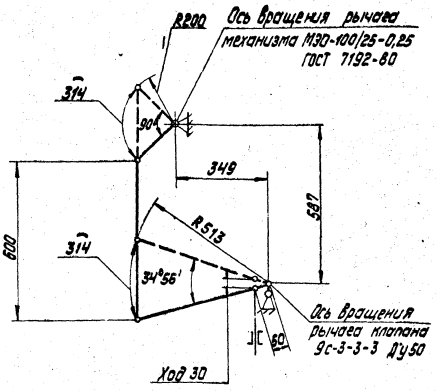

Размеры для справок

Изм.	Лист	№ докум.	Подпись	Дата	05.04.00.000 К2		
Разраб.		Решенкова			Сочленение механизма М30-100/25-0,25 с клапаном регулирующим 9с-3-3-3. Схема кинематическая.	Лит.	Масса	Масштаб
Пров.		Ульмане					—	—
						Лист	Листов 1
Н.контр.		Ульмане			ЛАТГИПРОПРОМ		
Утв.		Шнеерсон					

Инв. № подл. | Подпись и дата | Взам. инв. №

Формат А4

Альбом 7.4

Типовой проект 903-2-19.83

Позиция	Зона	Поз.	Обозначение	Наименование	Кол.	Примечание
				Документация		
А3			05.04.00.000 СБ	Сборочный чертеж		
А4			05.04.00.000 К2	Схема кинематическая		
				Сборочные единицы		
А4		1	05.01.01.000-01	Опора	1	
А4		2	05.01.02.000	Штанга	1	
				Детали		
А4		3	05.02.00.001	Ось	1	
				Стандартные изделия		
		4		Болт М12-6g×50.58.016 ГОСТ 7798-70	4	
		5		Болт 1.1.М12×300.8 Ст3пс2 ГОСТ 24379.1-80	4	
		6		Гайка М12-7Н.5.016 ГОСТ 5915-70	4	
		7		Шайба 12.02.016 ГОСТ 11371-78	6	
		8		Шайба 12.65Г.016 ГОСТ 6402-70	4	
		9		Шплинт 3.2×22-016 ГОСТ 397-79	1	

Изм.	Лист	№ докум.	Подпись	Дата	05.04.00.000		
Разраб.		Решенкова			Сочленение механизма М30-100/25-0,25 с клапаном регулирующим 9с-3-3-3	Лит.	Лист	Листов
Пров.		Ульмане					1	1
Н.контр.		Ульмане			ЛАТГИПРОПРОМ			
Утв.		Шнеерсон						

Инв. № подл. | Подпись и дата | Взам. инв. №

Формат А4

05.04.00.000СБ

Исполнительный механизм
МЭО-100/25-0,25 ГОСТ 7192-80
Поз. 19б черт. АТМ1-2
альбом 1.1

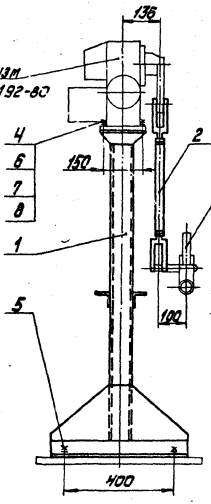

Клапан регулирующий
9С-3-3-3

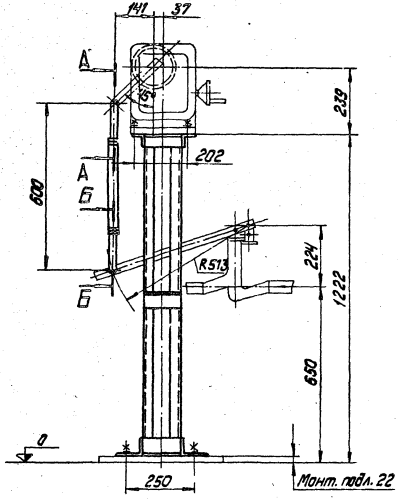

Б–Б
М1:2

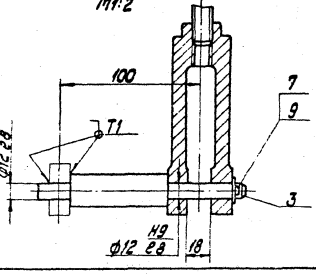

А–А
М1:2

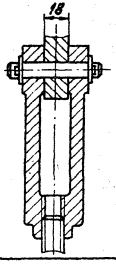

1. Размеры для справок.
2. Сварные швы по ГОСТ 5264-80.

					05.04.00.000СБ			
Изм.	Лист	№ докум.	Подпись	Дата	Сочленение механизма МЭО-100/25-0,25 с клапаном регулирующим 9С-3-3-3	Лит.	Масса	Масштаб
Разраб.		Пришенкова					39,3	1:10
Пров.		Уймаке				Лист	Листов 1	
Н. контр.		Уймаке			Сборочный чертеж.	ЛАТГИПРОПРОМ		
Утв.		Чинчилер						

Альбом 7.4

Типовой проект 903-2-1983

Инв. № подл. | Подпись и дата | Взам. инв. №

формат А3

ЗАКАЗ № 4340 ТИРАЖ 600 ЭКЗ. ЦЕНА 0 РУБ. 65 КОП.

КАЗАХСКИЙ ФИЛИАЛ ЦЕНТРАЛЬНОГО ИНСТИТУТА ТИПОВОГО ПРОЕКТИРОВАНИЯ
480010 г.АЛМА-АТА, пр.АБАЯ, 50[а]

Transferred 903-2-19.83