ТИПОВОЙ ПРОЕКТ
704-1-167.84

РЕЗЕРВУАР СТАЛЬНОЙ ВЕРТИКАЛЬНЫЙ ЦИЛИНДРИЧЕСКИЙ ДЛЯ НЕФТИ И НЕФТЕПРОДУКТОВ ЕМКОСТЬЮ 2000 $м^3$

АЛЬБОМ VIII

ПРОЕКТ ПРОИЗВОДСТВА МОНТАЖНЫХ РАБОТ
ПРИСПОСОБЛЕНИЯ ДЛЯ МОНТАЖА

стройсерия

				Привязан:
Инв. №				

ТИПОВОЙ ПРОЕКТ
704-1167.84

РЕЗЕРВУАР СТАЛЬНОЙ ВЕРТИКАЛЬНЫЙ ЦИЛИНДРИЧЕСКИЙ ДЛЯ НЕФТИ И НЕФТЕПРОДУКТОВ ЕМКОСТЬЮ 2000 М³

АЛЬБОМ VIII

СОСТАВ ПРОЕКТА

АЛЬБОМ I	КОНСТРУКЦИИ МЕТАЛЛИЧЕСКИЕ РЕЗЕРВУАРА
АЛЬБОМ II	КОНСТРУКЦИИ МЕТАЛЛИЧЕСКИЕ ПОНТОНА
АЛЬБОМ III	ОСНОВАНИЕ И ФУНДАМЕНТЫ. КРЕПЕЖНЫЕ УЗЛЫ.
АЛЬБОМ IV	ОБОРУДОВАНИЕ РЕЗЕРВУАРА С ПОНТОНОМ ДЛЯ НЕФТИ И НЕФТЕПРОДУКТОВ
АЛЬБОМ V	ОБОРУДОВАНИЕ РЕЗЕРВУАРА БЕЗ ПОНТОНА ДЛЯ НЕФТИ И НЕФТЕПРОДУКТОВ
АЛЬБОМ VI	ОБОРУДОВАНИЕ РЕЗЕРВУАРОВ БЕЗ ПОНТОНА ДЛЯ ВЫСОКОЗАСТЫВАЮЩИХ НЕФТЕЙ И НЕФТЕПРОДУКТОВ
АЛЬБОМ VII	ПРОЕКТ ПРОИЗВОДСТВА МОНТАЖНЫХ РАБОТ МОНТАЖ РЕЗЕРВУАРА
АЛЬБОМ VIII	ПРОЕКТ ПРОИЗВОДСТВА МОНТАЖНЫХ РАБОТ ПРИСПОСОБЛЕНИЯ ДЛЯ МОНТАЖА
АЛЬБОМ IX	ЗАКАЗНЫЕ СПЕЦИФИКАЦИИ
АЛЬБОМ X	СМЕТЫ
АЛЬБОМ XI	ВЕДОМОСТЬ ПОТРЕБНОСТИ В МАТЕРИАЛАХ

ПРИМЕНЕННЫЕ ТИПОВЫЕ ПРОЕКТЫ ТИПОВОЙ ПРОЕКТ 402-11-59/74 СТАЦИОНАРНАЯ УСТАНОВКА ГЕНЕРАТОРОВ ВЫСОКОКРАТНОЙ ПЕНЫ ГВПС-2000 ГВПС-600 ГВПС-200 НА СТАЛЬНЫХ ВЕРТИКАЛЬНЫХ РЕЗЕРВУАРАХ ДЛЯ НЕФТИ И НЕФТЕПРОДУКТОВ АЛЬБОМЫ II IV V /РАСПРОСТРАНЯЕТ КАЗАХСКИЙ ФИЛИАЛ ЦИТП/

РАЗРАБОТАН
ПРОЕКТНЫМ ИНСТИТУТОМ
ГИПРОНЕФТЕСПЕЦМОНТАЖ
Главный инженер института Н.С. Гольденберг
Главный инженер проекта В.Н. Тюрин

РАБОЧИЕ ЧЕРТЕЖИ
УТВЕРЖДЕНЫ И ВВЕДЕНЫ В ДЕЙСТВИЕ МИННЕФТЕПРОМОМ
ПРОТОКОЛ ОТ 23.05.83 г.

					Привязан:
Инв. №					

Содержание альбома

Обозначение	Наименование	Кол. листов	Стр.
ПВ32.01.00.00	Устройство для раскатки рулонов	5	3-7
ПВ5К.02.00.00	Шарнир для подъема рулонов массой до 45 т	4	8-11
ПВ5К.12.00.00	Захват для подъема рулонов массой до 45 т	7	12-18
ПВ3.02.00.00	Скоба для развертывания рулона	3	19-21
ПВ12.01.00.00	Отвес		
ПВ12.02.00.00	Поддон	1	22
ПВ81.04.00.00	Кронштейн для расчалок		
ПВ8.05.00.00	Упор клиновой	2	23-24
ПВ4.05.00.00	Стяжное приспособление	2	25-26
ПВ7.11.00.00	Клин	1	27
ПВ51.06.00.00	Козлы для демонтажа монтажной стойки	2	
ПВ5.52.00.00	Скоба для навешивания блока		28-29
ПВ5.07.00.00	Ролик отводной для демонтажа монтажной стойки	1	30
ПВ6.07.00.00-01	Приспособление для замыкания вертикального монтажного стыка	10	31-40
ПВ9.10.00.00-01	Леса навесные для замыкания вертикального монтажного стыка	8	41-48
ПВ7.76.00.00	Рама	1	49
ПВ5.03.00.00	Укосина для монтажа понтона	1	50
ПВ4.13.00.00	Струбцина для монтажа понтона	2	51-52
ПВ4.03.00.00	Струбцина для прижима обвязочного уголка	2	53-54
ПВ72.78.00.00	Стойка монтажная	7	55-61
ПВ51.58.00.00	Строп 3х ветвевой	1	62
ПВ5А.3-00СБ	Скоба для установки навесной лестницы	1	63
ПГ21.01.00.00	Приспособление для разметки днища	10	64-73
ПВ7.71.00.00	Направляющая	1	74
ПВ7.70.00.00	Упор скользящий	2	75,76
ПВ7.86.00.00	Монтажная стойка	3	77-79

					ТП 704-1-167.84			
Изм.	Лист	N докум.	Подп.	Дата	Содержание	Лит.	Масса	Масштаб
Разраб.		Кравчинер				Н		
Провер.		Числова				Лист	Листов 7	
Т. контр.						Гипронефтеспецмонтаж г. Москва		
ГИП		Гирин						
Н. контр.		Панова						
Утв.		Кузнецов						

ПВ32.01.00.00СБ

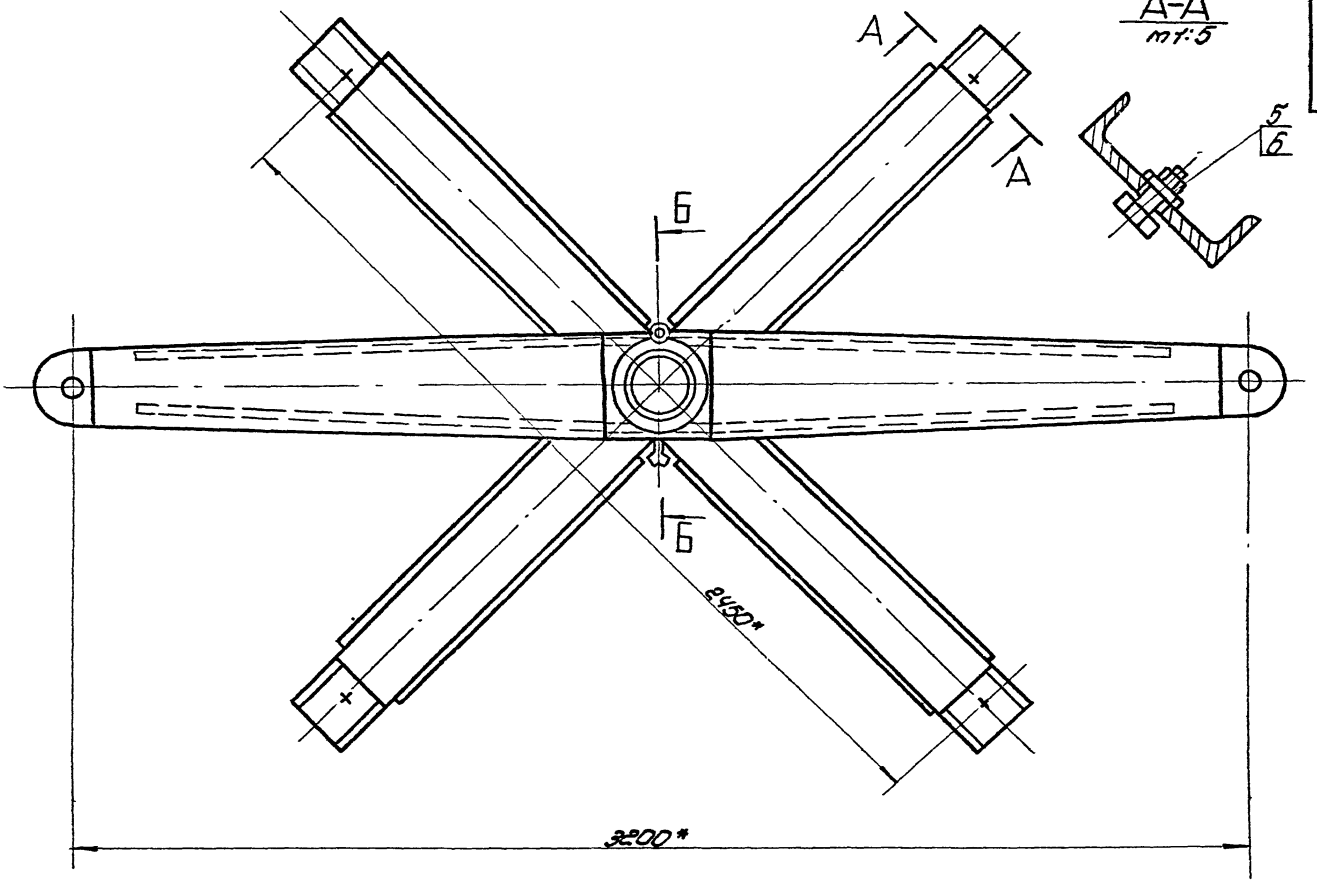

А-А
м1:5

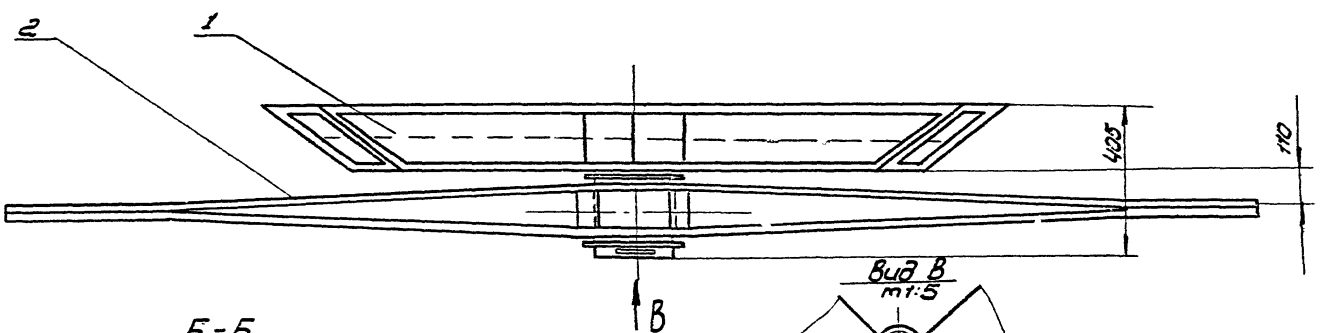

Б-Б
м1:5

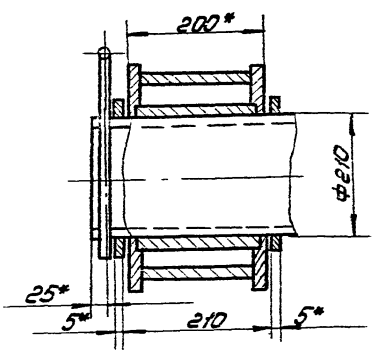

Вид В
м1:5

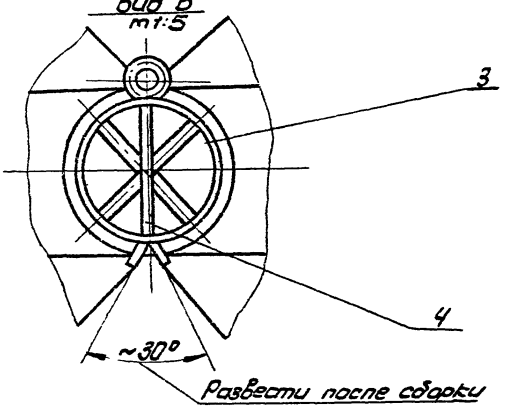

1. Неуказанные предельные отклонения размеров: отверстий - H16; валов - h16; остальных $\pm\frac{IT16}{2}$

					ПВ32.01.00.00СБ			
Изм.	Лист	Докум.	Подп.	Дата	Устройство для раскатки рулонов. Сборочный чертеж.	Лит.	Масса	Масштаб
Разраб.		Кузьмина		1.83		И	440.0	1:10
Провер.		Чиспова		1.83		Лист	Листов 1	
Т. контр.						Гипромертеспецмонтажи г. Москва		
Гл.т.		Тюрин		1.83				
Н.контр.		Панова		1.83				
Утв.		Кузнецов		1.83				

Инв. № подл. | Подп. и дата | Взам. инв. № | Инв. № дубл. | Подп. и дата

Формат	Зона	Поз.	Обозначение	Наименование	Кол.	Примечание
				Документация		
12			ПВ 32 01. 02 00	Сборочный чертеж		
				Детали		
11		1	ПВ. 32. 01. 02. 01	Ступица	1	
12		2	ПВ. 32. 01. 02. 02	Ребро	2	
12		3	ПВ. 32. 01. 02. 03	Накладка	2	

Изм.	Лист	N докум.	Подп.	Дата	ПВ 32.01.02.00			
Разраб.		Кузьмина		4.83	Щека тяговая	Лит	Лист	Листов
Провер.		Чиепова		04.83		И		7
ГИП		Тюрин		4.83		Гипронефтеспецмонтаж г. Москва		
Н. контр.		Панова		04.83				
Утв.		Кузнецов		4.83				

Формат 11

Инв. № подл. | Подп. и дата | Взам. инв. № | Инв. № дубл. | Подп. и дата

т.п. 704-1-167.84 ал.8

ПВ 32 01. 02. 00

25 √(V)

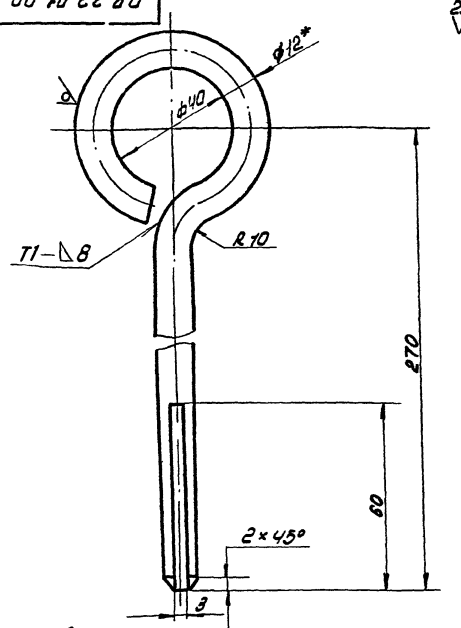

1. Сварной шов по ГОСТ 5264-80. Электроды типа Э42А ГОСТ 9467-75
2. Неуказанные предельные отклонения размеров отверстий - H16; остальных - ± IT16/2
3.* Размер для справок.
4. Развернутая длина заготовки L = 410 ± 3.0 мм.

Изм.	Лист	N докум.	Подп.	Дата	ПВ32.01.00.02			
Разраб.		Кузьмина		4.83	Штырь	Лит	Масса	Масштаб
Пров.		Чиепова		04.83		И	0.37.	1:1
Т. контр.						Лист	Листов 7.	
ГИП		Тюрин		4.83	Круг 8-12 ГОСТ 2590-71 Ст3 ГОСТ 535-79	Гипронефтеспецмонтаж г. Москва		
Н. контр.		Панова		04.83				
Утв.		Кузнецов		4.83				

ПВ 32. 01. 02. 00

50 √(V)

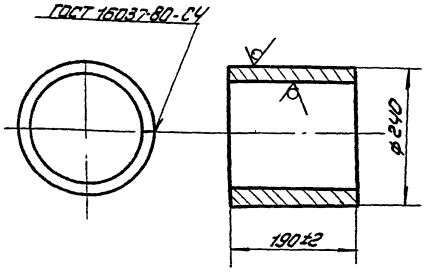

Электроды сварочные типа Э42А ГОСТ 9467-75

Изм.	Лист	N докум.	Подп.	Дата	ПВ 32. 01. 02. 01			
Разраб.		Кузьмина		4.83	Ступица	Лит	Масса	Масштаб
Пров.		Чиепова		04.83		И	10.0	1:5
Т. контр.						Лист	Листов 7	
ГИП		Тюрин		4.83	Лист 6-10 ГОСТ 8732-78 Ст.3 ГОСТ 14637-79	Гипронефтеспецмонтаж г. Москва		
Н. контр.		Панова		04.83				
Утв.		Кузнецов		4.83				

Формат	Зона	Поз.	Обозначение	Наименование	Кол.	Примечание
				Документация		
22			ПВ 32. 01. 00. 00. СБ	Сборочный чертеж		
				Сборочные единицы		
11		1	ПВ32. 01. 01. 00	Крестовина	1	
11		2	ПВ. 32.01. 02. 00	Щека тяговая	1	
				Детали		
54		3	ПВ32. 01. 00. 01.	Кольцо проставочное		
				Лист 6-5 ГОСТ 19903-74 Ст3 ГОСТ 14637-79		
				d=223 D=260	2	0,3 кг
11		4	ПВ32.01.00.02	Штырь	1	
				Стандартные изделия		
		5		Болт М30-70. 58. 026		
				ГОСТ 7798-70	4	0.54 кг
		6		Гайка М30.4. 025		
				ГОСТ 5915-70	4	0.23 кг

Изм.	Лист	N докум.	Подп.	Дата	ПВ 32.01.00.00			
Разраб.		Кузьмина		4.83	Устройство для раскатки рулонов	Лит	Лист	Листов
Пров.		Чиепова		04.83		И		1
ГИП		Тюрин		4.83		Гипронефтеспецмонтаж г. Москва		
Н. контр.		Панова		04.83				
Утв.		Кузнецов		4.83				

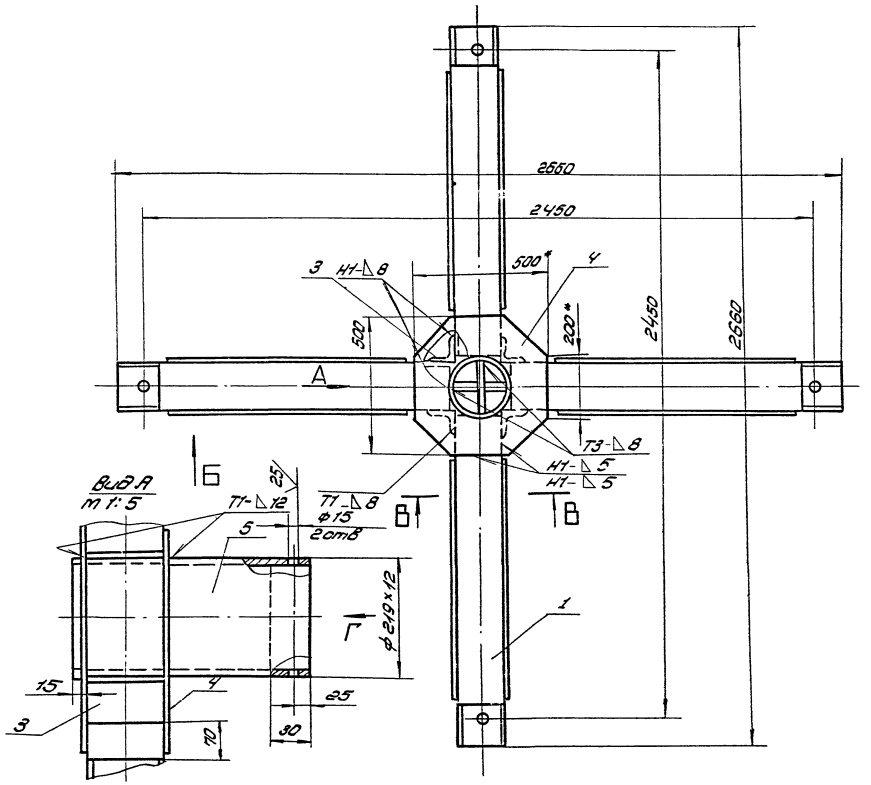

Вид А
м1:5

Вид Б
м1:3

Вид Г
м1:5

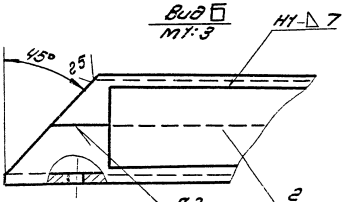

В-В
м1:3

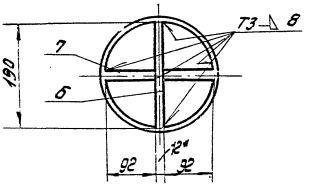

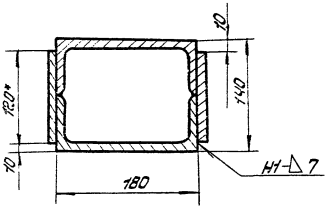

Дет. поз.4

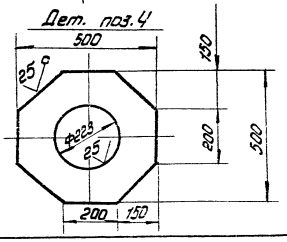

1. Сварные швы выполнять по ГОСТ 5264-80.
2. Электроды сварочные типа Э42А ГОСТ 9467-75.
2. Неуказанные предельные отклонения размеров: отверстий - Н16; валов - h16; остальных $\pm\frac{IT16}{2}$
3. Шероховатость поверхностей раз для дет. 64 - 50
4. * Размеры для справок.

					ПВ32.01.01.00СБ			
Изм.	Лист.	N докум.	Подп.	Дата	Крестовина. Сборочный чертеж	Лит.	Масса	Масштаб
Разраб.		Кузьмина		6.85		И	295	1:10
Пров.		Чистова				Лист	Листов 1	
Т. контр.								
ГИП		Пюрин		6.85		Промэнергосельмонтаж г. Москва		
Н. контр.		Панова		6.85				
Утв.		Кузнецов		6.85				

Инв. № подл. | Подп. и дата | Взам. инв. № | Инв. № дубл. | Подп. и дата

м.пр.704-1-167.84 ф 8

ПВ 32.01.02.02

т.пр. 1701-1-167.84 л.8

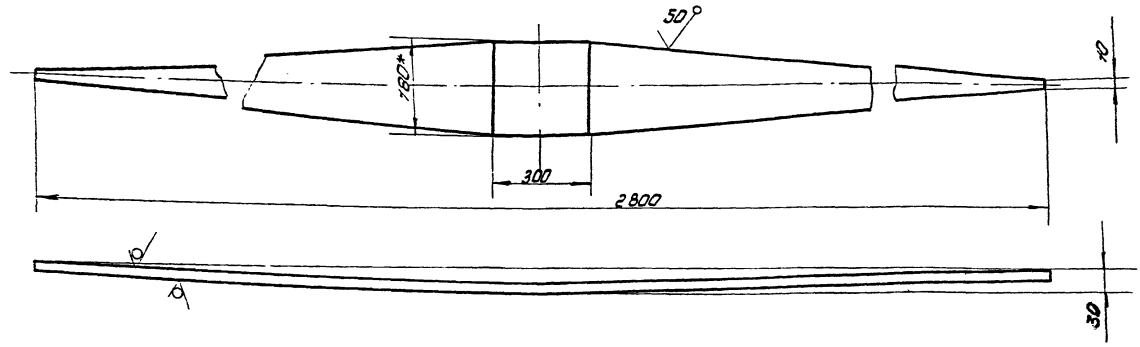

1. Неуказанные предельные отклонения размеров: валов - h 16; остальных ± IT16/2
2. * Размер для справок.

					ПВ32.01.02.02			
Изм.	Лист	N докум.	Подп.	Дата	Ребро	Лит	Масса	Масштаб
Разраб.		Кузьмина		4.83		Н	20.0	1:10
Провер.		Чиспова		04.83		Лист	Листов 1	
Т.контр.								
ГИП		Тюрин		4.83	Полоса Б 10х180 ГОСТ 103-79 / Ст.3 ГОСТ 535-79	Упроннефтеспецмонтаж г. Москва		
Н.контр.		Панова		04.83				
Утв.		Кузнецов		4.83				

Формат: 12

Формат	Зона	Поз.	Обозначение	Наименование	Кол.	
Б4		7	ПВ 32.01.01.07.	Вставка		
				Лист Б-12 ГОСТ 19903-74 / Ст3 ГОСТ 14637-79		
				92х370	2	2.1кг.

Изм.	Лист	N докум.	Подп.	Дата	ПВ 32.01.01.00
					Лист 2

Формат	Зона	Поз.	Обозначение	Наименование	Кол.	Примечание
				Документация.		
22			ПВ 32.01.01.00 СБ	Сборочный чертеж		
				Детали		
Б4		1	ПВ 32.01.01.01	Балка		
				Швеллер 18 ГОСТ 8240-72 / Ст3 ГОСТ 535-79		
				L= 1220	4	20кг.
Б4		2	ПВ 32.01.01.02	Накладка		
				Полоса Б-8х120 ГОСТ 103-76 / Ст3 ГОСТ 535-79		
				L= 1000	8	8.5кг.
Б4		3	ПВ 32.01.01.03	Усилительный уголок		
				Уголок Б-90х90х8 ГОСТ 8509-72 / Ст3 ГОСТ 535-79		
				L= 180	4	0.2кг
Б4		4	ПВ 32.01.01.04.	Накладка		
				Лист Б-12 ГОСТ 19903-74 / Ст3 ГОСТ 14637-79		
				500х500	2	16кг.
Б4		5	ПВ 32.01.01.05	Ось		
				Труба 219х12 ГОСТ 8732-78 / В-10 ГОСТ 8731-74		
				L= 460	1	28кг
Б4		6	ПВ 32.01.01.06	Вставка		
				Лист Б-12 ГОСТ 19903-74 / Ст3 ГОСТ 14637-79		
				190х370	1	4кг.

					ПВ 32.01.01.00			
Изм.	Лист	N докум.	Подп.	Дата	Крестовина	Лит	Лист	Листов
Разраб.		Кузьмина		4.83		Н	1	2
Пров.		Чиспова		04.83		Упроннефтеспецмонтаж г. Москва		
ГИП		Тюрин		4.83				
Н.контр.		Панова		04.83				
Утв.		Кузнецов		4.83				

ПВ3.2.01.02.00СБ

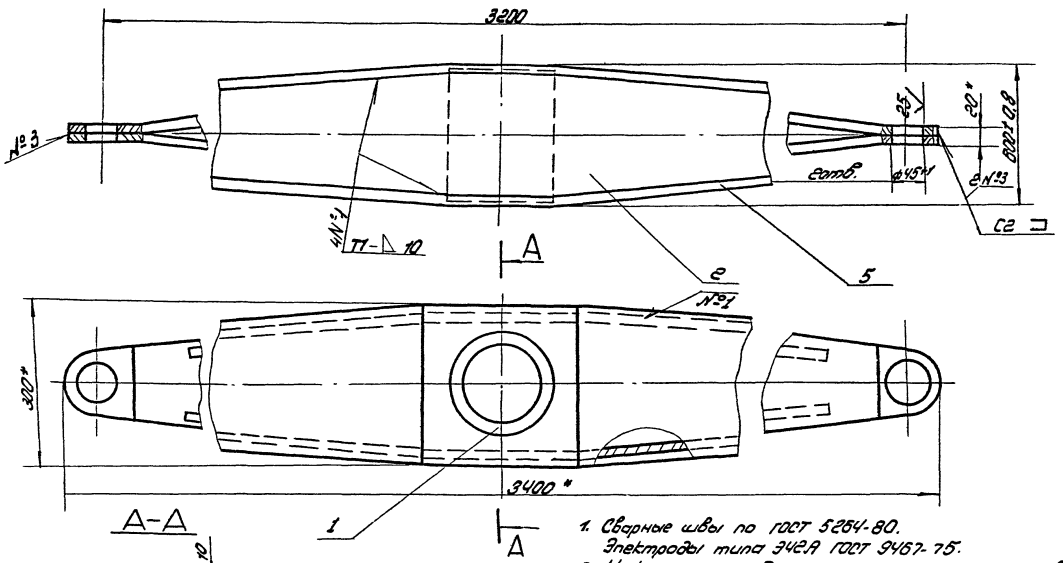

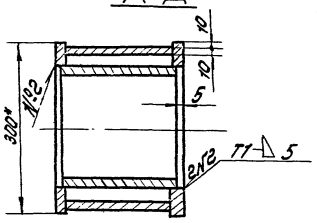

1. Сварные швы по ГОСТ 5264-80.
   Электроды типа Э42А ГОСТ 9467-75.
2. Неуказанные предельные отклонения размеров: $\pm \frac{IT16}{2}$
3. * Размеры для справок.

Изм.	Лист	N докум.	Подп.	Дата	ПВ32.01.02.00 СБ				
Разраб.		Кузьмин		4.83	Щека-тяговая	Лист	Масса	Масштаб	
Провер.		Чистова		4.83	Сборочный чертеж	И	160.0	1:5	
Т. контр.						Лист	Листов 7		
Н. контр.		Горин		4.83		Гипроникельпромонтаж			
Утв.		Панова		4.83		г. Москва			
		Кузнецов		4.83					

Формат 12

ПВ 32.01.02.03.

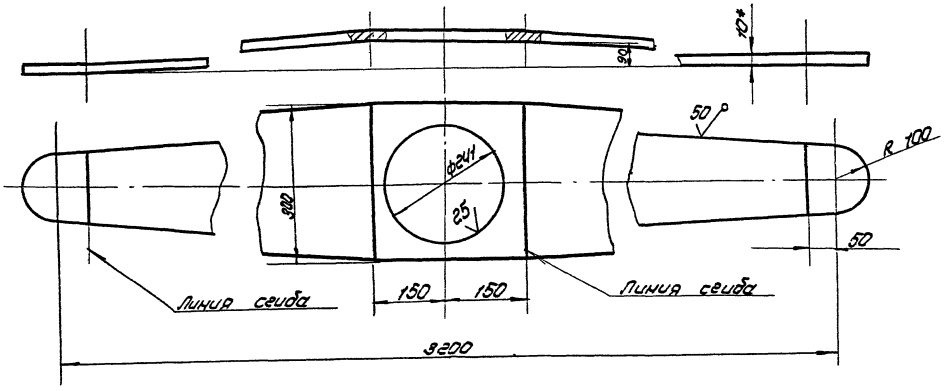

1. Неуказанные предельные отклонения размеров: валов - h16; отверстий - H16; остальных $\pm \frac{IT16}{2}$
2. * Размеры для справок

Изм.	Лист	N докум.	Подп.	Дата	ПВ32.01.02.03.				
Разраб.		Кузьмин		4.83	Накладка	Лист	Масса	Масштаб	
Провер.		Чистова		4.83		И	46.0	1:5	
Н. контр.						Лист	Листов 1		
гип.		Горин		4.83	Лист Б-10 ГОСТ 19903-74 Ст3 ГОСТ 14637-79	Гипроникельпромонтаж			
Н. контр.		Панова		4.83		г. Москва			
Утв.		Кузнецов		4.83					

Инв. N подл. | Подп. и дата | Взам. инв. N | Инв. N дубл. | Подп. и дата

т. пр. 704-1-167.84 а. 8

Формат	Зона	Поз.	Обозначение	Наименование	Кол.	Примечание
				Документация		
12			П85К.02.00.00 СБ	Сборочный чертеж		
				Сборочные единицы		
11		1	П85К.02.01.00.	Опора	1	
11		2	П85К.02.02.00	Основание	1	
				Детали		
11		3	П85К.02.00.01	Скоба	1	
–		4	П85К.02.00.01-01	Скоба	1	
64		5	П85К.02.00.02	Сектор		
				Лист $\frac{Б\text{-}5\ ГОСТ\ 19903\text{-}74}{Ст.3\ ГОСТ\ 14637\text{-}79}$		
				450×450	1	7.8кг.
54		6	П85К.02.00.03	Стрелка		
				Полоса $\frac{4\times20\ ГОСТ\ 103\text{-}76}{Ст.3\ ГОСТ\ 535\text{-}79}$		
				L=400	1	0,2кг.
54		7	П85К.02.00.04	Накладка		
				Лист $\frac{Б16\ ГОСТ\ 19903\text{-}74}{Ст.3\ ГОСТ\ 14637\text{-}79}$		
				300×210	2	6,5кг.
				Стандартные изделия		
				Болты ГОСТ 7798-70		
		8		М35×75.58.013	6	
		9		М14×35.58.013	2	
				Гайки ГОСТ 5915-70		
		10		М36.4.013	6	
		11		М14.4.013	2	

Изм.	Лист	N докум.	Подп.	Дата
Разраб.		Чиспова		04.83
Пров.		Кузьмина		3.83
Т.контр.				
ГИП		Тюрин		4.83
Н.контр.		Панова		04.83
Утв.		Кузнецов		4.83

П85К.02.00.00

Шарнир для подъема рукона массой до 45т крана.

Лит.	Лист	Листов
И		1

Гипронефтеспецмонтаж г. Москва

Формат 11.

П85К.02.00.01

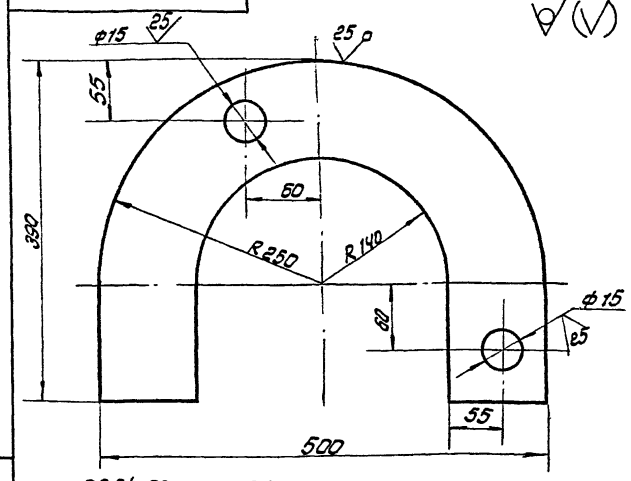

П85К.02.00.01-01
остальное см. П85К02.00.01.

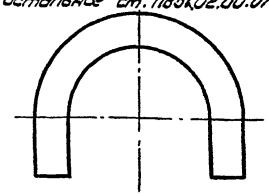

Неуказанные предельные отклонения размеров: отверстий - H16; валов - h16; остальных $\pm\frac{IT16}{2}$

Изм.	Лист	N докум.	Подп.	Дата
Разраб.		Чиспова		04.83
Пров.		Кузьмина		3.83
Т.контр.				
ГИП		Тюрин		4.83
Н.контр.		Панова		04.83
Утв.		Кузнецов		4.83

П85К.02.00.01

Скоба

Лист $\frac{Б20\ ГОСТ\ 19903\text{-}74}{Ст.3\ ГОСТ\ 14637\text{-}79}$

Лит.	Масса	Масштаб
И	15.2	1:4

Лист | Листов 1

Гипронефтеспецмонтаж г. Москва.

Формат 11

П85К.02.00.00СБ

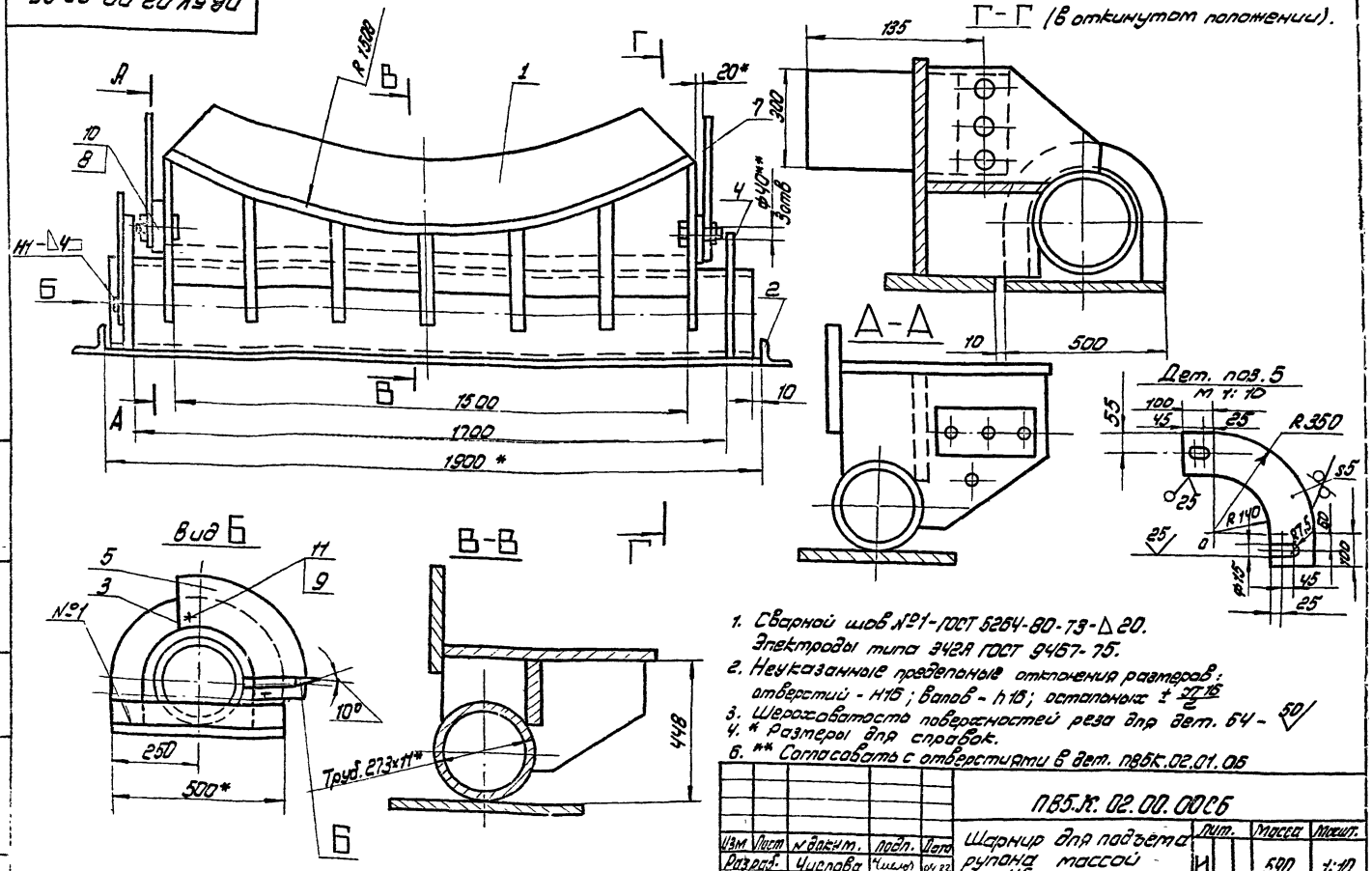

1. Сварной шов №21-ГОСТ 5264-80-Т3-Δ20. Электроды типа Э42А ГОСТ 9467-75.
2. Неуказанные предельные отклонения размеров: отверстий - H16; валов - h16; остальных $\pm\frac{IT16}{2}$
3. Шероховатость поверхностей реза для дет. 64 - 50
4. * Размеры для справок.
6. ** Согласовать с отверстиями в дет. П85К.02.01.05

Изм.	Лист	N докум.	Подп.	Дата
Разраб.		Чиспова		04.83
Пров.		Кузьмина		3.83
Т.контр.				
ГИП		Тюрин		4.83
Н.контр.		Панова		04.83
Утв.		Кузнецов		4.83

П85К.02.00.00СБ

Шарнир для подъема рукона массой 45т кран

Сборочный чертеж

Лит.	Масса	Масштаб
И	590	1:10

Лист | Листов 1

Гипронефтеспецмонтаж г. Москва

ПВ5К. 02.01.00 СБ

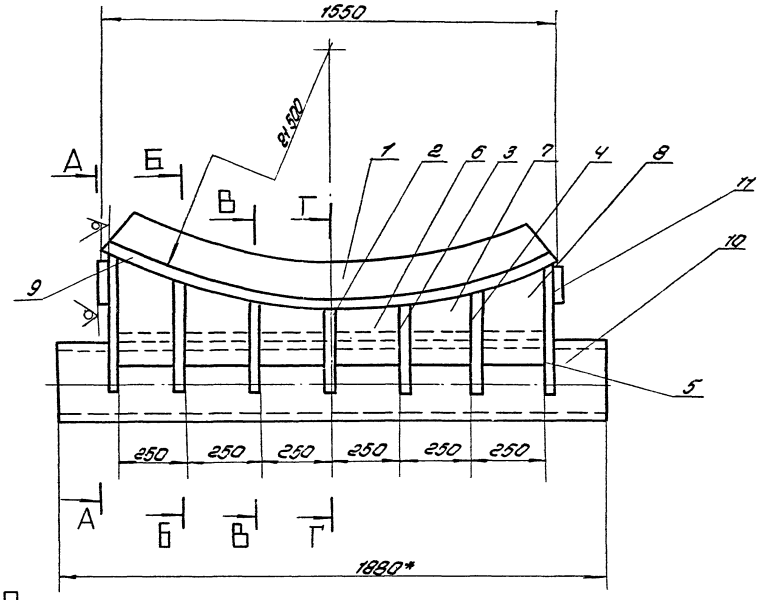

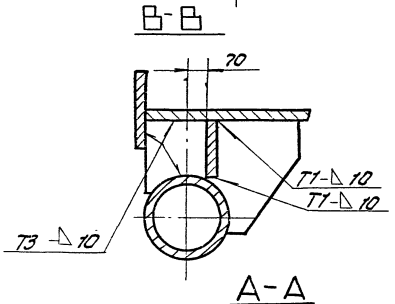

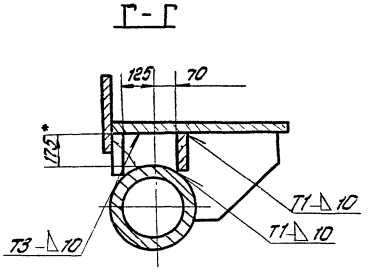

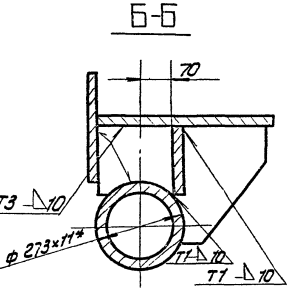

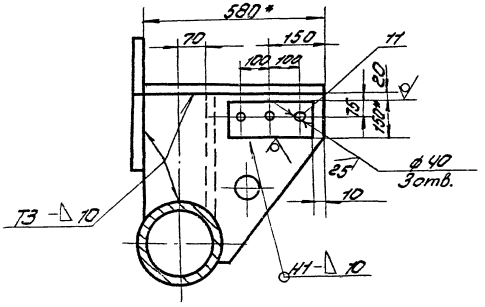

1. Сварные швы по ГОСТ 5264-80. Электроды сварочные типа Э42А ГОСТ 9467-75.
2. Неуказанные предельные отклонения размеров:
   отверстий - Н16;
   валов - h16;
   остальных $\pm \frac{IT16}{2}$
3. Шероховатость поверхностей реза впр. вет. Б4 - $\sqrt{50}$.
4. * Размеры впр. справок.

Изм.	Лист	N докум.	Подп.	Дата	ПВ5К. 02.01.00.СБ		
Разраб.		Чистова			Опора	Лит.	Масса	Масштаб
Пров.		Кузьмина				И	440	1:10
Т.контр.					Сборочный чертеж	Лист	Листов 1
ГИП.		Терин				Гипрогеросельмаш	
Н.контр.		Панова				г. Москва	
Утв.		Кузнецов					

Инв. N подл. | Подп. и дата | Взам. инв. N | Инв. N дубл. | Подп. и дата

м.пр. 704-1-167 ГЧ

Формат	Зона	Поз.	Обозначение	Наименование	Кол.	Примечание
				Документация		
22			ПВ5К.02.01.00 СБ	Сборочный чертеж		
				Детали		
11		1	ПВ5К.02.01.01.	Стойка	1	
11		2	ПВ5К.02.01.02	Ребро	1	
–		3	ПВ5К.02.01.02-01	Ребро	2	
–		4	ПВ5К.02.01.02-02	Ребро	2	
–		5	ПВ5К.02.01.02-03	Ребро	2	
11		6	ПВ5К.02.01.03	Стойка	2	
–		7	ПВ5К.02.01.03-01	Стойка	2	
–		8	ПВ5К.02.01.03-01	Стойка	2	
64		9	ПВ5К.02.01.04	Лонж	1	
				Лист Б-15 ГОСТ 19903-74 / Ст.3 ГОСТ 14637-79		
				1600 × 600	1	120.0 кг
64		10	ПВ5К.02.01.05	Ось		
				Труба Ø73×11 ГОСТ 8732-78 / В-10 ГОСТ 8731-74		

Изм.	Лист	N докум.	Подп.	Дата	ПВ5К.02.01.00.		
Разраб.		Числова		4.83	Опора	Лит.	Лист 1 / Листов 2
Пров.		Кузьмина		3.83		Шпроннерпроспецмонтаж г. Москва	
ГИП		Тарин		4.83			
Н. контр.		Панова		4.83			
Утв.		Кинесцов		4.83			

Копировал. ША Формат 11

Формат	Зона	Поз.	Обозначение	Наименование	Кол.	Примечание
				L = 1880	1	194 кг
64		11	ПВ5К.02.01.06	Пластина		
				Полоса 20×150 ГОСТ 103-76 / Ст 3 ГОСТ 535-79		
				L = 300	2	7 кг

Изм.	Лист	N докум.	Подп.	Дата	ПВ5К.02.01.00.	Лист 2

Формат 11

ПВ5К.02.02.00 СБ.

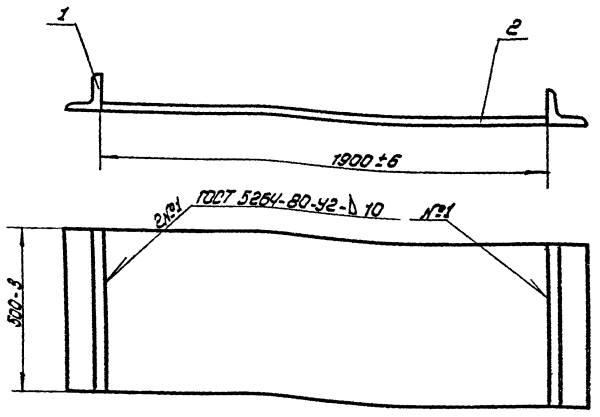

1. Сварные швы по ГОСТ 5264-80.
   Электроды сварочные типа Э42А ГОСТ 9467-75.
2. Шероховатость поверхностей реза дет. 64 – 50

Изм.	Лист	N докум.	Подп.	Дата	ПВ5К.02.02.00 СБ			
Разраб.		Числова		4.83	Основание	Лит.	Масса	Масштаб
Пров.		Кузьмина		3.83	Сборочный чертеж	Н	116.0	1:10
Т. контр.						Лист	Листов 1	
ГИП		Тарин		4.83		Шпроннерпроспецмонтаж г. Москва		
Н. контр.		Панова		4.83				
Утв.		Кинесцов		4.83				

Инв. N подл. | Подп. и дата | Взам. инв. N | Инв. N дубл. | Подп. и дата

т.пр. 704-1-164.84 а.8

т.пр. 704-1-167.84 а.8

ПВ5К.02.01.02

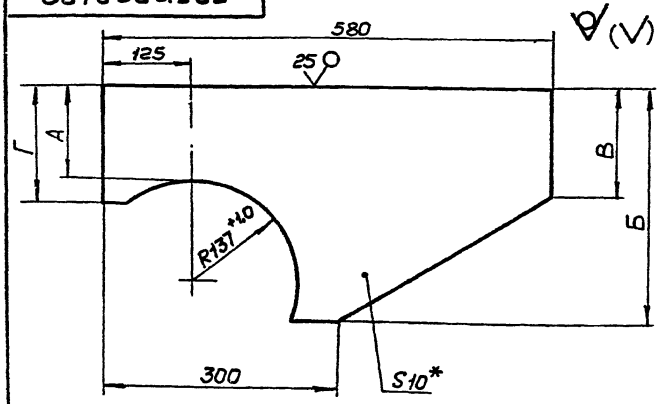

ПВ5К.02.01.02-03
Остальное ст.ПВ5К.02.01.02
М1:20

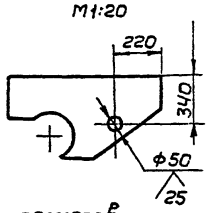

Обознач.	Размеры, мм				Масса, кг
	А	Б	В	Г	
ПВ5К.02.01.02	175	350	40	230	7,8
-01	185	360	40	240	8,3
-02	250	425	150	310	10,1
-03	315	550	170	430	12,4

1. Неуказанные предельные отклонения размеров: отверстий - H16, валов - h16, остальных $\pm \frac{IT16}{2}$.
2. * Размер для справок.

Изм.	Лист	№ докум.	Подп.	Дата	ПВ5К.02.01.02			
Разраб.		Чиклова		4.83	Ребро	Лит. И	Масса См. табл.	Масшт. 1:50
Пров.		Кузьмина		3.83		Лист	Листов 1	
Т.контр.						Гипронефтеспецмонтаж г. Москва		
ГИП		Тюрин		4.83	Лист Б-10 ГОСТ 19903-74 / Ст 3 ГОСТ 14637-79			
Н.контр.		Панова		04.83				
Утв.		Кузнецов		4.83				

Формат 11

ПВ5К.02.01.03

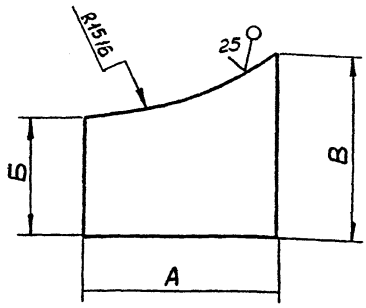

Обозначен.	Размеры, мм			Масса, кг
	А	Б	В	
ПВ5К.02.01.03	240	200	220	6,25
-01	230	220	290	9,15
-02	230	290	410	10,2

Неуказанные предельные отклонения размеров: отверстий - H16, валов - h16, остальных $\pm \frac{IT16}{2}$.

Изм.	Лист	№ докум.	Подп.	Дата	ПВ5К.02.01.03			
Разраб.		Чиклова		4.83	Стойка	Лит. И	Масса См. табл.	Масшт. —
Пров.		Кузьмина		3.83		Лист	Листов 1	
Т.контр.						Гипронефтеспецмонтаж г. Москва		
ГИП		Тюрин		4.83	Лист Б-16 ГОСТ 19903-74 / Ст 3 ГОСТ 14637-79			
Н.контр.		Панова		04.83				
Утв.		Кузнецов		4.83				

Формат 11

ПВ5К.02.01.01

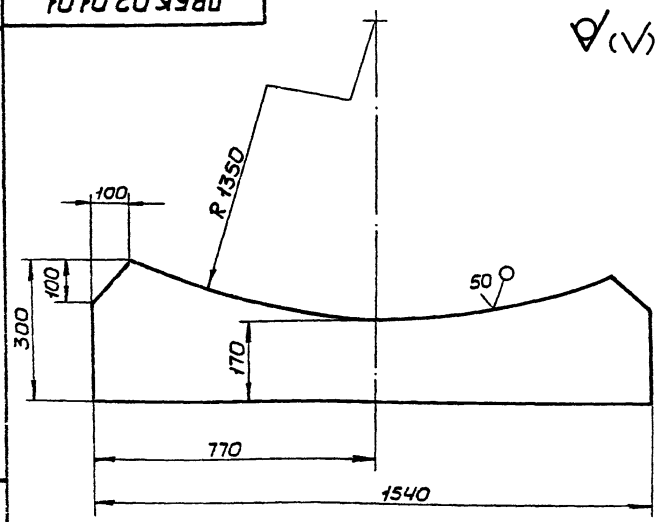

Неуказанные предельные отклонения размеров: отверстий - H16, валов - h16, остальных $\pm \frac{IT16}{2}$.

Изм.	Лист	№ докум.	Подп.	Дата	ПВ5К.02.01.01			
Разраб.		Чиклова		4.83	Стенка	Лит. И	Масса 60	Масшт. 1:10
Пров.		Кузьмина		3.83		Лист	Листов 1	
Т.контр.						Гипронефтеспецмонтаж г. Москва		
ГИП		Тюрин		4.83	Лист Б-25 ГОСТ 19903-74 / Ст 3 ГОСТ 14637-79			
Н.контр.		Панова		04.83				
Утв.		Кузнецов		4.83				

Формат	Зона	Поз.	Обозначение	Наименование	Кол.	Примечание
				Документация		
12			ПВ5К.02.02.00 СБ	Сборочный чертеж		
				Детали		
Б4		1	ПВ5К.02.02.01	Упор		
				Уголок Б-75×75×8 ГОСТ 8509-72		
				Ст3 ГОСТ 535-79		
				L = 500	2	9,0 кг
Б4		2	ПВ5К.02.02.02	Пластина		
				Лист Б-14 ГОСТ 19903-74		
				Ст3 ГОСТ 14637-79		
				1900×500	1	105 кг

Изм.	Лист	№ докум.	Подп.	Дата	ПВ5К.02.02.00			
Разраб.		Чиклова		4.83	Основание	Лит. И	Лист	Листов 1
Пров.		Кузьмина		3.83		Гипронефтеспецмонтаж г. Москва		
ГИП		Тюрин		4.83				
Н.контр.		Панова		04.83				
Утв.		Кузнецов		4.83				

ПВ5К.12.02.00СБ

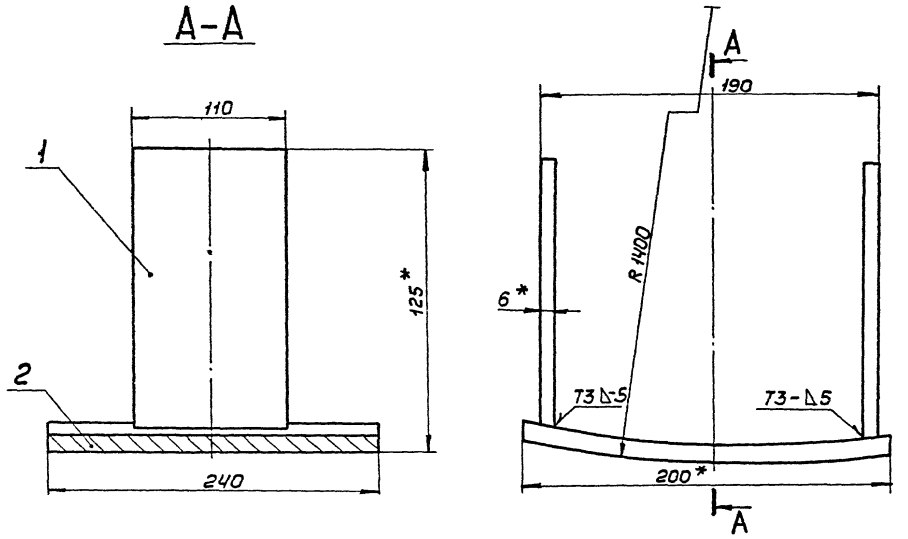

1. Сварные швы по ГОСТ 5264-80.
Электроды типа Э-42А ГОСТ 9467-75.
2. Неуказанные предельные отклонения размеров: валов - h16.
3. Шероховатость поверхностей реза для дет. 64 Rz160.
4.* Размеры для справок.

Изм	Лист	№ докум.	Подп.	Дата	ПВ5К.12.02.00СБ		
Разраб.		Числова		04.83	Упор Сборочный чертеж	Лит.	Масса	Масшт.
Пров.		Кузьмина		3.83		И	7,4	1:2,5
Т.контр.						Лист	Листов 1	
ГИП		Тюрин		4.83		Гипронефтеспецмонтаж г. Москва		
Н.контр.		Панова		4.83				
Утв.		Кузнецов		4.83				

Формат 12

Инв.№ подл. | Подп. и дата | Взам.инв.№ | Инв.№ дубл. | Подп. и дата

ПВ5К.12.00.00СБ

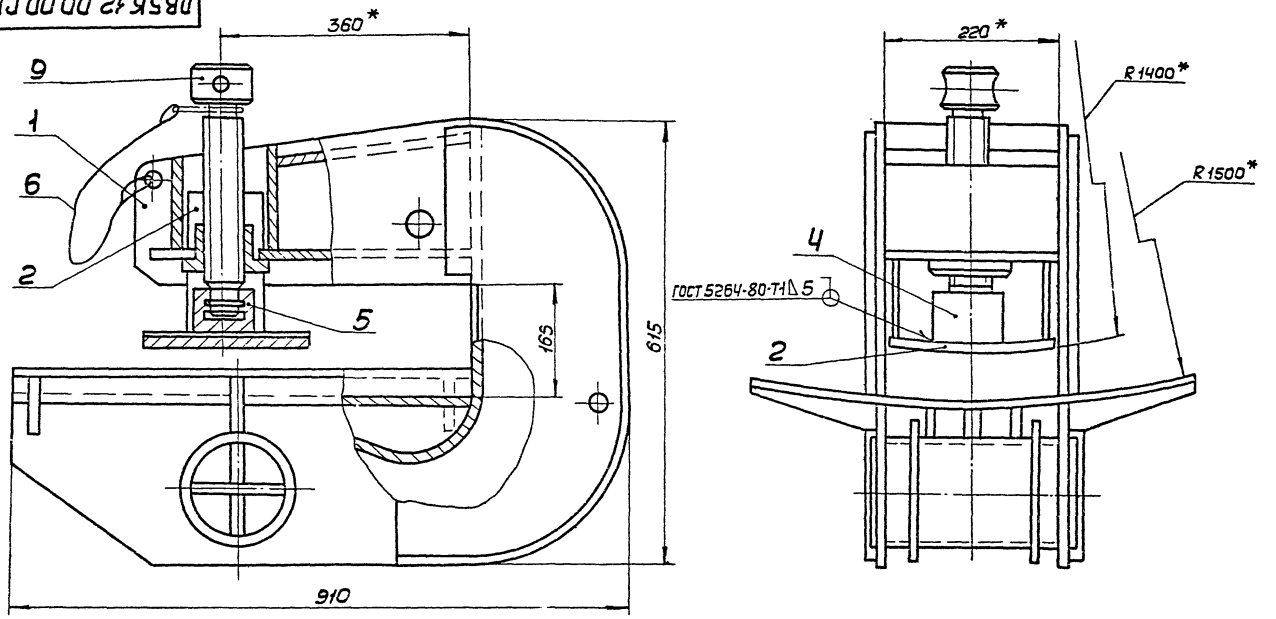

1. Электроды сварочные типа Э42А ГОСТ 9467-75.
2. Неуказанные предельные отклонения размеров: отверстий - H16, валов - h16, остальных - $\pm \frac{IT16}{2}$
3.* Размеры для справок.

Изм	Лист	№ докум.	Подп.	Дата	ПВ5К.12.00.00СБ		
Разраб.		Числова		04.83	Захват для подъема рулонов массой до 45 т краном Сборочный чертеж	Лит.	Масса	Масшт.
Пров.		Кузьмина		3.83		И	180,0	1:5
Т.контр.						Лист	Листов 1	
ГИП		Тюрин		4.83		Гипронефтеспецмонтаж г. Москва		
Н.контр.		Панова		4.83				
Утв.		Кузнецов		4.83				

Формат 12

Инв.№ подл. | Подп. и дата | Взам.инв.№ | Инв.№ дубл. | Подп. и дата

Инв.№ 404-1-2 ПВ4.84 ч.8

т.п. 4-04-1-167.84 а.в

Формат	Зона	Поз.	Обозначение	Наименование	Кол.	Примечание
				Документация		
22			ПВ5К.12.01.00СБ	Сборочный чертеж		
				Детали		
12		1	ПВ5К.12.01.01	Щека	2	
Б4		2	ПВ5К.12.01.02	Пластина		
				Лист Б-10 ГОСТ 19903-74		
				Ст3 ГОСТ 14637-79		
				200×120	1	1,9 кг
11		3	ПВ5К.12.01.03	Гайка		
Б4		4	ПВ5К.12.01.04	Пластина		
				Лист Б-10 ГОСТ 19903-74		
				Ст3 ГОСТ 14637-79		
				200×140	1	2,2 кг
12		5	ПВ5К.12.01.05	Накладка	2	
12		6	ПВ5К.12.01.06	Стенка	1	
12		7	ПВ5К.12.01.07	Пластина	1	
Б4		8	ПВ5К.12.01.08	Ложе		
				Лист Б-10 ГОСТ 19903-74		
				Ст3 ГОСТ 14637-79		
				600×655	1	31,5 кг
11		9	ПВ5К.12.01.09	Ребро	4	
		10	-01	Ребро	2	

Подп. и дата | Инв. № дубл. | Взам. инв. № | Подп. и дата | Инв. № подл.

Изм	Лист	№ докум	Подп	Дата	ПВ5К.12.01.00		
Разраб		Числова		04.83	Корпус	Лит	Лист	Листов
Пров		Кузьмина		3.83		И	1	2
ГИП		Тюрин		4.83		Гипронефтеспецмонтаж г. Москва		
Н.контр		Панова		4.83				
Утв		Кузнецов		4.83				

Формат 11

Формат	Зона	Поз.	Обозначение	Наименование	Кол.	Примечание
Б4		14	ПВ5К.12.01.10	Ось		
				Труба 133×8 ГОСТ 8732-78		
				В10 ГОСТ 8731-74		
				L=240	1	6,7 кг
11		12	ПВ5К.12.01.11	Фланец	2	
11		13	ПВ5К.12.01.12	Ребро	3	
Б4		14	ПВ5К.12.01.13	Пластина		
				Полоса 8×55 ГОСТ 103-76		
				Ст3 ГОСТ 535-79		
				L=240	2	1,30 кг
Б4		15	ПВ5К.12.01.14	Пластина		
				Полоса 8×110 ГОСТ 103-76		
				Ст3 ГОСТ 535-79		
				L=240	1	2,50 кг
Б4		16	ПВ5К.12.01.15	Пластина		
				Лист Б-10 ГОСТ 19903-74		
				Ст3 ГОСТ 14637-79		
				290×200	1	3,0 кг

Подп. и дата | Инв. № дубл. | Взам. инв. № | Подп. и дата | Инв. № подл.

Изм	Лист	№ докум	Подп	Дата	ПВ5К.12.01.00	Лист 2

Формат 11

Формат	Зона	Поз.	Обозначение	Наименование	Кол.	Примечание
				Документация		
12			ПВ5К.12.02.00СБ	Сборочный чертеж		
				Детали		
Б11		1	ПВ5К.12.02.01	Пластина		
				Полоса 6×110 ГОСТ 103-76		
				Ст3 ГОСТ 535-79		
				L=200	2	1,0 кг
Б4		2	ПВ5К.12.02.02	Пластина		
				Лист Б-12 ГОСТ 19903-74		
				Ст3 ГОСТ 14637-79		
				200×240	1	5,4 кг

Подп. и дата | Инв. № дубл. | Взам. инв. № | Подп. и дата | Инв. № подл.

Изм	Лист	№ докум	Подп	Дата	ПВ5К.12.02.00		
Разраб		Числова		04.83	Упор	Лит	Лист	Листов
Пров		Кузьмина		3.83		И		1
ГИП		Тюрин		4.83		Гипронефтеспецмонтаж г. Москва		
Н.контр		Панова		04.83				
Утв		Кузнецов		4.83				

Формат	Зона	Поз.	Обозначение	Наименование	Кол.	Примечание
				Документация		
12			ПВ5К.12.00.00СБ	Сборочный чертеж		
				Сборочные единицы		
11		1	ПВ5К.12.01.00	Корпус	1	
11		2	ПВ5К.12.02.00	Упор	1	
				Детали		
12		3	ПВ5К.12.00.01	Винт	1	
11		4	ПВ5К.12.00.02	Подпятник	1	
11		5	ПВ5К.12.00.03	Кольцо запорное	1	
				Материалы		
		6		Проволока Ф1		
				ГОСТ 3282-74		0,10 кг

Подп. и дата | Инв. № дубл. | Взам. инв. № | Подп. и дата | Инв. № подл.

Изм	Лист	№ докум	Подп	Дата	ПВ5К.12.00.00		
Разраб		Числова		04.83	Захват для подъема рулонов массой до 45 т краном	Лит	Лист	Листов
Пров		Кузьмина		3.83		И		1
ГИП		Тюрин		4.83		Гипронефтеспецмонтаж г. Москва		
Н.контр		Панова		04.83				
Утв		Кузнецов		4.83				

ПВ5К.12.01.00СБ

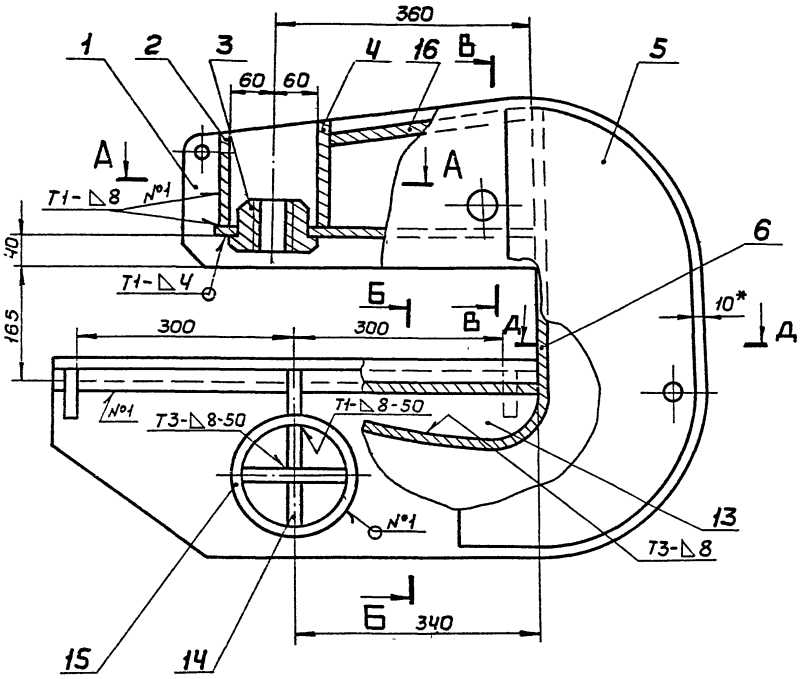

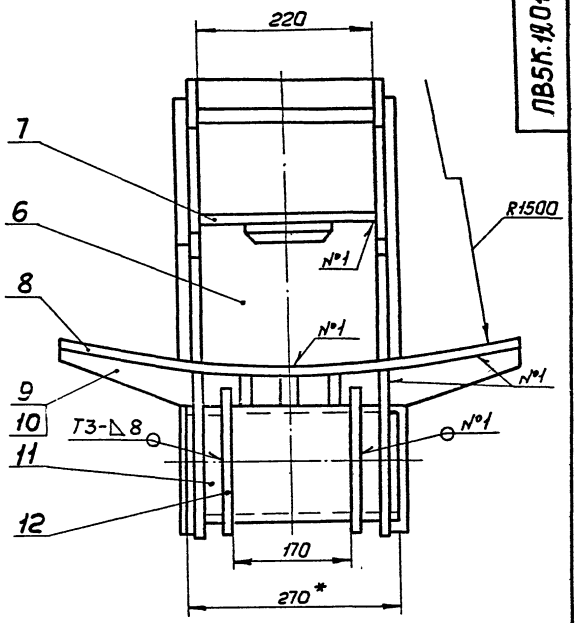

А-А

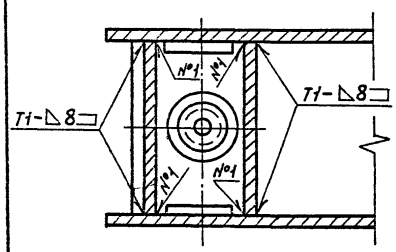

В-В

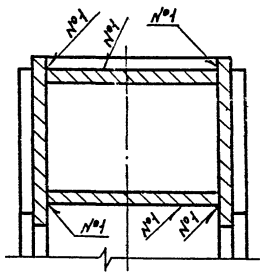

Б-Б

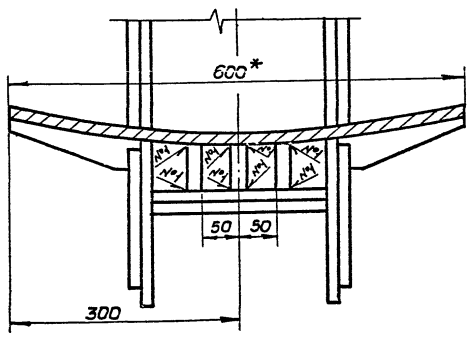

Д-Д

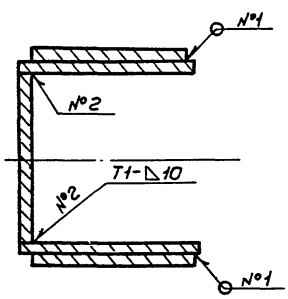

1. Сварные швы по ГОСТ 5264-80. Электроды типа Э42А ГОСТ 9467-75.
2. Приварку дет. поз. 6 выполнить после приварки 3х деталей поз. 13 к дет. поз. 8.
3. Неуказанные предельные отклонения размеров: отверстий - H16, валов - h16, остальных $\pm \frac{IT16}{2}$
4. Шероховатость поверхностей реза для дет. 6Ч $^{25}/_{V}$
5. * Размеры для справок.

				ПВ5К.12.01.00СБ			
Изм.	Лист	№ докум.	Подп.	Дата	Корпус Сборочный чертеж	Лит.	Масса	Масшт.
Разраб.		Кузьмина		4.83		И	160,0	1:5
Пров.		Числова		04.1		Лист	Листов 1	
Т.контр.						Липранефтеспецмонтаж г. Москва		
ГИП		Тюрин		4.83				
Н.контр.		Панова		4.83				
Утв.		Кучеров		2.83				

Формат 22

Инв. № подл. | Подп. и дата | Взам. инв. № | Инв. № дубл. | Подп. и дата

т.пр. 704-1-167.84 а.8

ПВ5К.12.01.06

50 V(V)

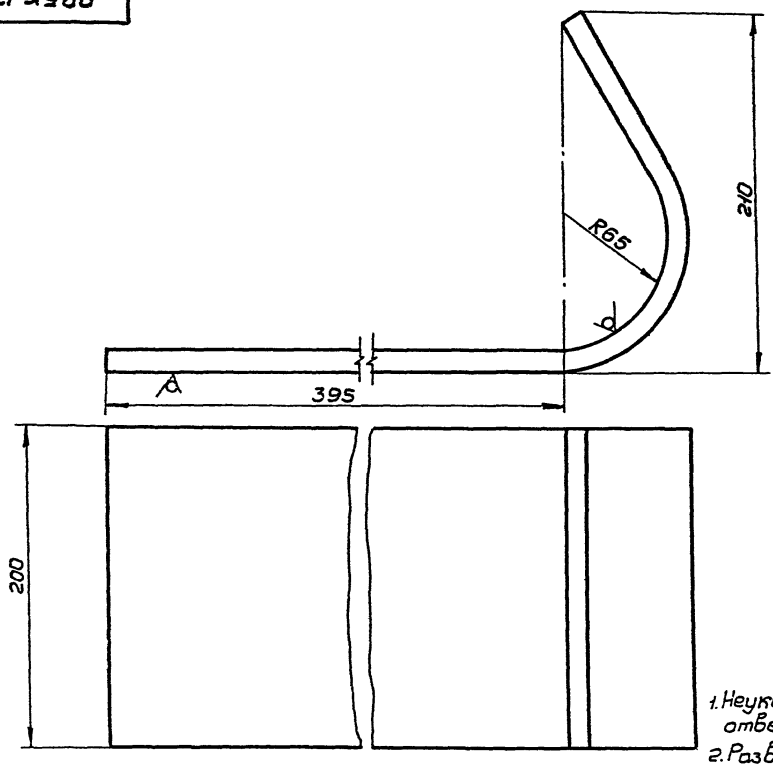

1. Неуказанные предельные отклонения размеров: отверстий - H16, валов - h16, остальных $\pm \frac{JT16}{2}$
2. Развернутая длина заготовки 700 ± 2,5 мм

Изм.	Лист	№ докум.	Подп.	Дата	ПВ5К.12.01.06			
Разраб.		Чуслова		04.83	Стенка	Лит.	Масса	Масшт.
Пров.		Кузьмина		3.83		И	14,0	1:2
Т.контр.						Лист	Листов 1	
ГИП		Тюрин		4.83	Лист Б10 ГОСТ 19903-74 / Ст3 ГОСТ 14637-79	Гипронефтеспецмонтаж г. Москва		
Н.контр.		Панова		4.83				
Утв.		Кузнецов		4.87				

Формат 12

Инв.№ подл. | Подп. и дата | Взам. инв.№ | Инв.№ дубл. | Подп. и дата

ПВ5К.12.01.01

25 V(V)

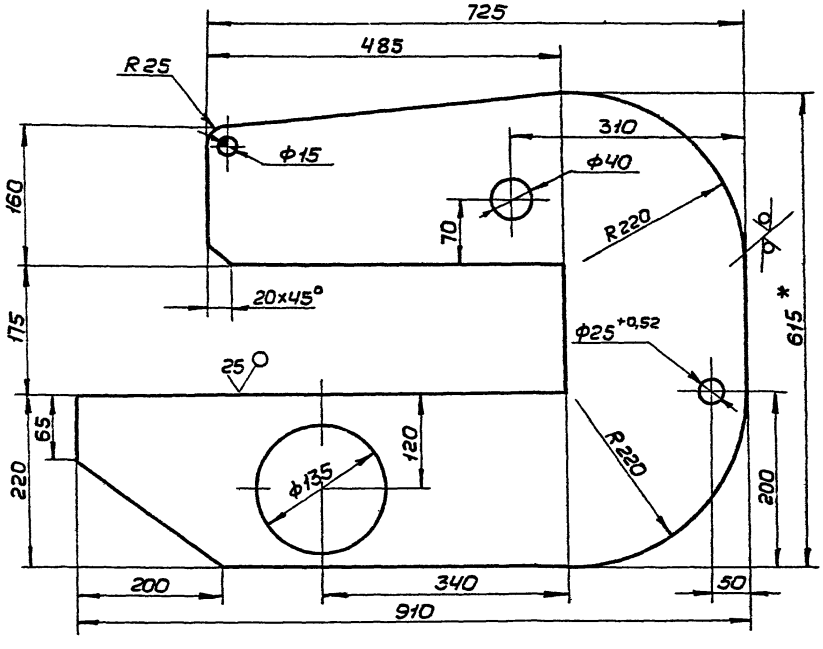

1. Неуказанные предельные отклонения размеров: отверстий - H16, валов - h16, остальных $\pm \frac{JT16}{2}$.
2. * Размер для справок.

Изм.	Лист	№ докум.	Подп.	Дата	ПВ5К.12.01.01			
Разраб.		Чуслова		04.83	Щека	Лит.	Масса	Масшт.
Пров.		Кузьмина		3.83		И	38,0	1:5
Т.контр.						Лист	Листов 1	
ГИП		Тюрин		4.83	Лист Б14 ГОСТ 19903-74 / Ст3 ГОСТ 14637-79	Гипронефтеспецмонтаж г. Москва		
Н.контр.		Панова		4.83				
Утв.		Кузнецов		4.83				

Формат 12

Инв.№ подл. | Подп. и дата | Взам. инв.№ | Инв.№ дубл. | Подп. и дата

т.пр. 4011-1-164.84 а.8

ПВ5К.12.01.11

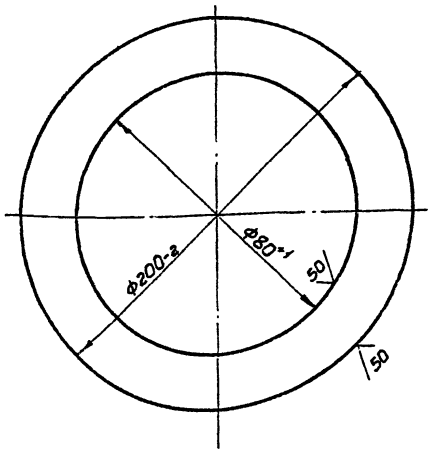

Изм.	Лист	№ докум.	Подп.	Дата	ПВ5К.12.01.11			
Разраб.		Числова		04.83	Фланец	Лит.	Масса	Масшт.
Пров.						И	1,0	1:2
Т.контр.						Лист	Листов 1	
ГИП		Тюрин		4.83	Лист Б-8 ГОСТ 19903-74 / Ст3 ГОСТ 14637-79	Гипронефтеспецмонтаж г. Москва		
Н.контр.		Панова		04.83				
Утв.		Кузнецов		4.83				

Формат 11

Инв.№ подл. | Подп. и дата | Взам.инв.№ | Инв.№ дубл. | Подп. и дата

ПВ5К.12.01.09

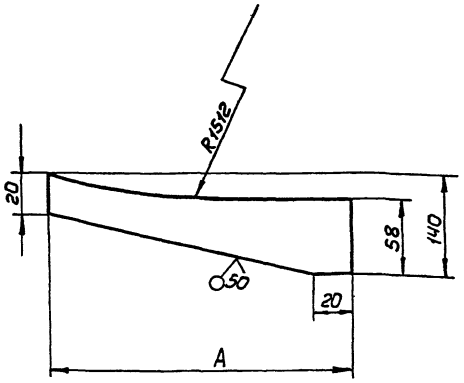

Обозначение	A, мм	Масса, кг
ПВ5К.11.01.09	185	0,62
-01	170	0,58

Неуказанные предельные отклонения размеров: отверстий - H16, валов - h16, остальных $\pm \frac{IT16}{2}$

Изм.	Лист	№ докум.	Подп.	Дата	ПВ5К.12.01.09			
Разраб.		Числова		04.83	Ребро	Лит.	Масса	Масшт.
Пров.						И	См. табл.	—
Т.контр.						Лист	Листов 1	
ГИП		Тюрин		4.83	Полоса 10×15 ГОСТ 103-76 / Ст3 ГОСТ 535-79	Гипронефтеспецмонтаж г. Москва		
Н.контр.		Панова		04.83				
Утв.		Кузнецов		4.83				

Формат 1

Инв.№ подл. | Подп. и дата | Взам.инв.№ | Инв.№ дубл. | Подп. и дата

ПВ5К.12.01.07

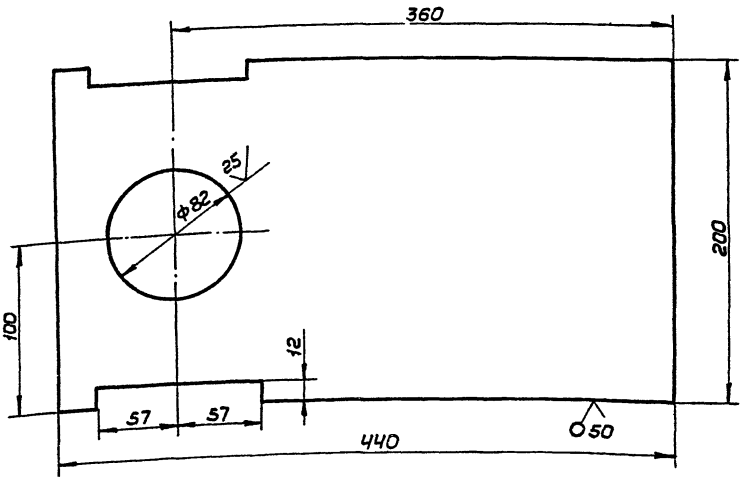

Неуказанные предельные отклонения размеров: отверстий - H16, валов - h16, остальных $\pm \frac{IT16}{2}$

Изм.	Лист	№ докум.	Подп.	Дата	ПВ5К.12.01.07			
Разраб.		Числова		04.83	Пластина	Лит.	Масса	Масшт.
Пров.						И	8,5	1:2,5
Т.контр.						Лист	Листов 1	
ГИП		Тюрин		4.83	Лист Б-10 ГОСТ 19903-74 / Ст3 ГОСТ 14637-79	Гипронефтеспецмонтаж г. Москва		
Н.контр.		Панова		04.83				
Утв.		Кузнецов		4.83				

Инв.№ подл. | Подп. и дата | Взам.инв.№ | Инв.№ дубл. | Подп. и дата

т.п.пр. 704-1-167 84 а в

ПВ5К.12.01.03

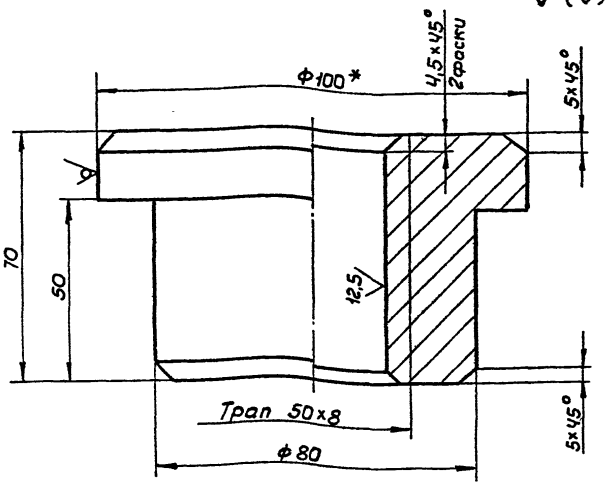

1. Неуказанные предельные отклонения размеров: валов - h16, остальных $\pm \frac{IT16}{2}$
2. * Размер для справок.

Изм.	Лист	№ докум.	Подп.	Дата	ПВ5К.12.01.03	Лит.	Масса	Масшт.
Разраб.	Чуслова			04.83	Гайка	И	2,1	1:1
Пров.	Кузьмина			3.83		Лист	Листов 1	
Т.контр.						Гипронефтеспецмонтаж г. Москва		
ГИП	Тюрин			4.83	Круг В-100 ГОСТ 2590-71 / Ст 3 ГОСТ 535-79			
Н.контр.	Панова			4.83				
Утв.	Кузнецов			4.83				

Формат 11

ПВ5К.12.01.13

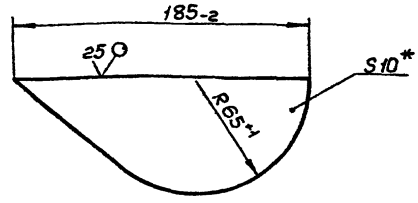

Размер для справок.

Изм.	Лист	№ докум.	Подп.	Дата	ПВ5К.12.01.13	Лит.	Масса	Масшт.
Разраб.	Чуслова			04.83	Ребро	И	1,2	1:1
Пров.	Кузьмина			3.83		Лист	Листов 1	
Т.контр.						Гипронефтеспецмонтаж г. Москва		
ГИП	Тюрин			4.83	Лист Б-10 ГОСТ 19903-74 / Ст 3 ГОСТ 14637-79			
Н.контр.	Панова			4.83				
Утв.	Кузнецов			4.83				

Формат 11

ПВ5К.12.01.05

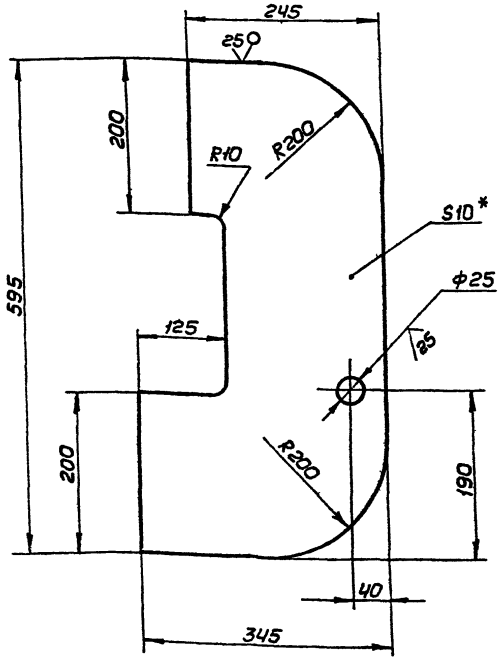

1. Неуказанные предельные отклонения размеров: отверстий - H16, валов - h16, остальных $\pm \frac{IT16}{2}$
2. * Размер для справок.

Изм.	Лист	№ докум.	Подп.	Дата	ПВ5К.12.01.05	Лит.	Масса	Масшт.
Разраб.	Чуслова			07.83	Накладка	И	11,0	1:5
Пров.	Кузьмина			3.83		Лист	Листов 1	
Т.контр.						Гипронефтеспецмонтаж г. Москва		
ГИП	Тюрин			4.83	Лист Б-10 ГОСТ 19903-74 / Ст 3 ГОСТ 14637-79			
Н.контр.	Панова			4.83				
Утв.	Кузнецов			4.83				

Формат 12

Инв. № подл. | Подп. и дата | Взам. инв. № | Инв. № дубл. | Подп. и дата

т.пр. 404-1-167.84 а.в.

ПВ5К.12.00.02

25/(√)

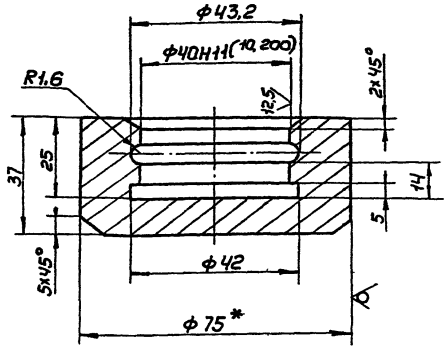

1. Неуказанные предельные отклонения размеров: отверстий - H16, валов - h16, остальных $\pm \frac{IT16}{2}$
2. * Размер для справок.

Изм	Лист	N° докум.	Подп.	Дата	ПВ5К.12.00.02	Лит	Масса	Масшт
Разраб		Числова		04.83	Подпятник	И	0,7	1:1
Пров						Лист	Листов 1	
Т.контр								
ГИП		Тюрин		4.91	Круг В-75 ГОСТ 2590-71 / Ст 3 ГОСТ 535-79	Гипронефтеспецмонтаж г. Москва		
Н.контр		Панова		4.91				
Утв.		Кузнецов		2.91				

Формат 11

ПВ5К.12.00.03

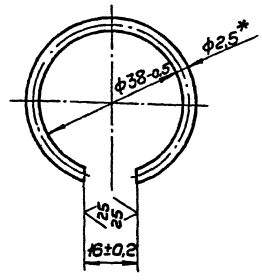

1. Развернутая длина заготовки 104±0,5 мм.
2. * Размер для справок.

Изм	Лист	N° докум.	Подп.	Дата	ПВ5К.12.00.03	Лит	Масса	Масшт
Разраб		Числова		04.83	Кольцо запорное	И	0,07	1:1
Пров						Лист	Листов 1	
Т.контр								
ГИП		Тюрин		4.91	Проволока II-2,5 ГОСТ 9389-75	Гипронефтеспецмонтаж г. Москва		
Н.контр		Панова		4.91				
Утв.		Кузнецов		2.91				

Формат 11

ПВ5К.12.00.01

25/(√)

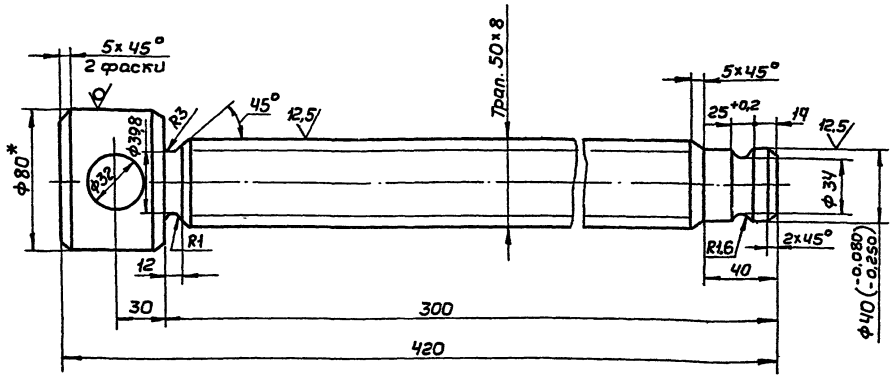

1. Неуказанные предельные отклонения размеров: отверстий - H16, валов - h16, остальных $\pm \frac{IT16}{2}$
2. * Размер для справок.

Изм	Лист	N° докум.	Подп.	Дата	ПВ5К.12.00.01	Лит.	Масса	Масшт.
Разраб		Числова		04.83	Винт	И	5,0	1:2
Пров						Лист	Листов 1	
Т.контр								
ГИП		Тюрин		4.91	Круг В-80 ГОСТ 2590-71 / Ст 5 ГОСТ 535-79	Гипронефтеспецмонтаж г. Москва		
Н.контр		Панова		4.91				
Утв		Кузнецов		2.91				

Инв. N° подл. | Подп. и дата | Взам. инв. N° | Инв. N° дубл. | Подп. и дата

т.пр. 704-1-167.84 а 8

ПВ3.02.00.00СБ

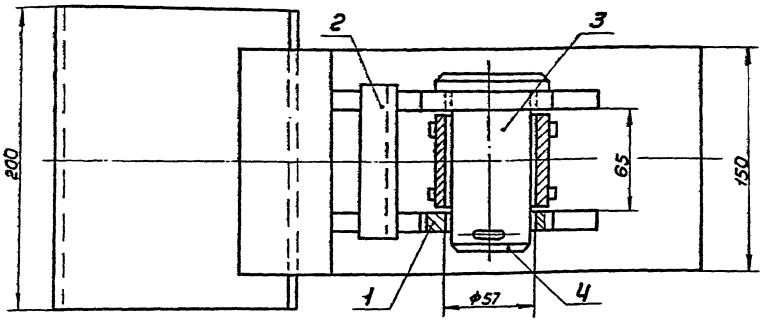

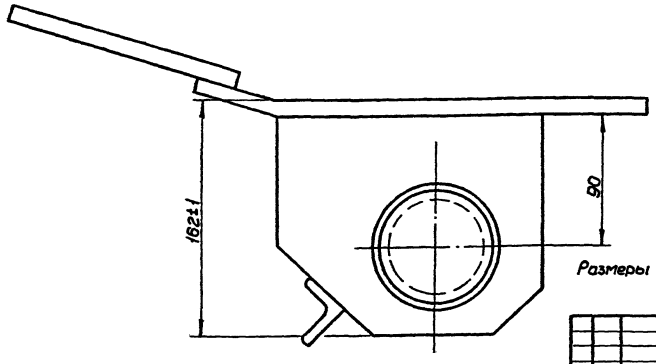

Размеры для справок.

Изм.	Лист	№ докум.	Подп.	Дата	ПВ3.02.00.00СБ			
Разраб.		Кузьмина		4.83	Скоба для развертывания рулонов	Лит.	Масса	Масшт.
Пров.		Числова		04.83		И	130	1:2
Т.контр.					Сборочный чертеж	Лист	Листов 1	
ГИП		Тюрин		04.83		Гипронефтеспецмонтаж г. Москва		
Н.контр.		Панова		04.83				
Утв.		Кузнецов		7.83				

Формат 12

ПВ3.02.00.01

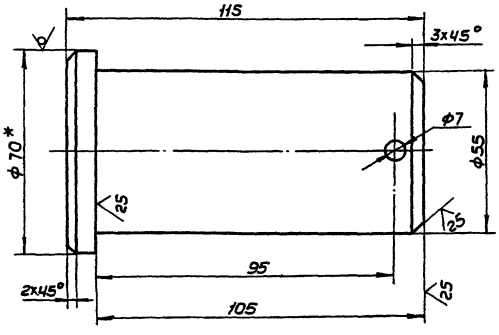

1. Неуказанные предельные отклонения размеров: отверстий - H16, валов - h16, остальных $\pm \frac{IT16}{2}$
2. * Размер для справок.

Изм.	Лист	№ докум.	Подп.	Дата	ПВ3.02.00.01			
Разраб.		Кузьмина		4.83	Палец	Лит.	Масса	Масшт.
Пров.		Числова		04.83		И	2,2	1:1
Т.контр.					Круг-В-70 ГОСТ 2590-71 / ВСт5 ГОСТ 535-79	Лист	Листов 1	
ГИП		Тюрин		4.83		Гипронефтеспецмонтаж г. Москва		
Н.контр.		Панова		04.83				
Утв.		Кузнецов		7.83				

Формат 11

Формат	Зона	Поз.	Обозначение	Наименование	Кол.	Примечание
				Документация		
12			ПВ3.02.00.00СБ	Сборочный чертеж		
				Сборочные единицы		
Н		1	ПВ3.02.01.00	Втулка	1	
Н		2	ПВ3.02.02.00	Корпус	1	
				Детали		
Н		3	ПВ3.02.00.01	Палец	1	
				Стандартные изделия		
		4		Шплинт 6,3×75.002 ГОСТ 397-79	1	0,02 кг

Изм.	Лист	№ докум.	Подп.	Дата	ПВ3.02.00.00			
Разраб.		Кузьмина		4.83	Скоба для развертывания рулонов	Лит.	Лист	Листов
Пров.		Числова		04.83		И		1
ГИП		Тюрин		4.83		Гипронефтеспецмонтаж г. Москва		
Н.контр.		Панова		04.83				
Утв.		Кузнецов		7.83				

Формат 11

Инв. № подл. | Подп. и дата | Взам. инв. № | Инв. № дубл. | Подп. и дата

ПВ3.02.02.00СБ

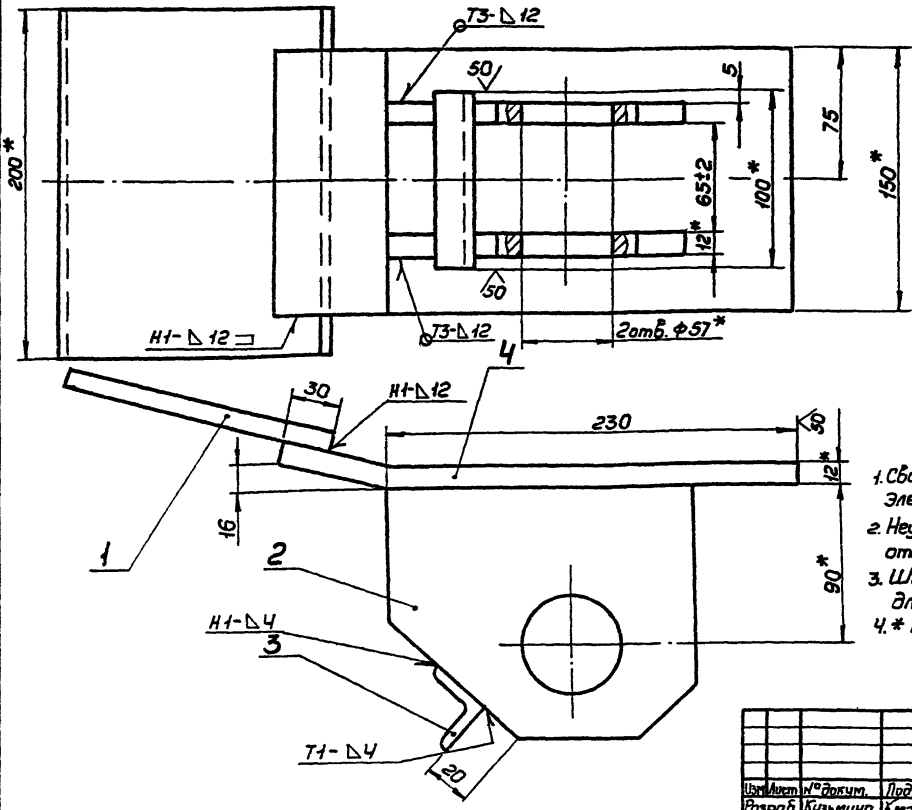

1. Сварные швы по ГОСТ 5264-80. Электроды типа Э42А ГОСТ 9467-75.
2. Неуказанные предельные отклонения размеров: отверстий - Н16, валов - h16, остальных $\pm \frac{IT16}{2}$
3. Шероховатость поверхностей реза для дет. Б4 $\overset{50}{\vee}$.
4. * Размеры для справок.

Изм.	Лист	№ докум.	Подп.	Дата	ПВ3.02.02.00СБ			
Разраб.		Кузьмина		4.83	Корпус Сборочный чертеж	Лит.	Масса	Масшт.
Пров.		Числова		04.83		И	100	1:2
Т.контр.						Лист	Листов 1	
ГИП		Тюрин		4.83		Гипронефтеспецмонтаж г. Москва		
Н.контр.		Панова		4.83				
Утв.		Кузнецов		4.83				

Формат 12

Инв.№ подл. | Подп. и дата | Взам. инв.№ | Инв.№ дубл. | Подп. и дата

ПВ3.02.02.02

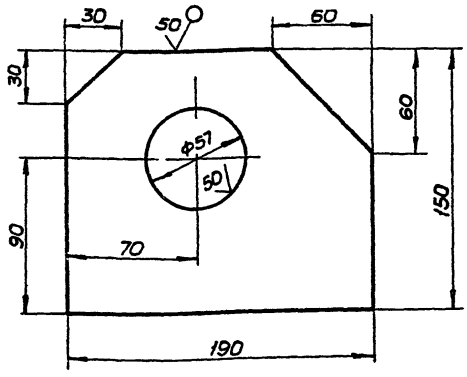

Неуказанные предельные отклонения размеров: отверстий - Н16, валов - h16, остальных $\pm \frac{IT16}{2}$

Изм.	Лист	№ докум.	Подп.	Дата	ПВ3.02.02.02			
Разраб.		Кузьмина		4.83	Щека	Лит.	Масса	Масшт.
Пров.		Числова		04.83		И	2,5	1:2
Т.контр.						Лист	Листов 1	
ГИП		Тюрин		4.83	Полоса 12×150 ГОСТ 103-76 Ст3 ГОСТ 535-79	Гипронефтеспецмонтаж г. Москва		
Н.контр.		Панова		4.83				
Утв.		Кузнецов		4.83				

Формат 11

Формат	Зона	Поз.	Обозначение	Наименование	Кол.	Примечание
				Документация		
12			ПВ3.02.02.00СБ	Сборочный чертеж		
				Детали		
Б4		1	ПВ3.02.02.01	Пластина		
				Полоса 12×150 ГОСТ 103-76		
				Ст3 ГОСТ 535-79		
				L = 200	1	3,0 кг
Н		2	ПВ3.02.02.02	Щека	2	
Б4		3	ПВ3.02.02.03	Перекладина		
				Уголок Б-32×32×4 ГОСТ 8509-72		
				Ст3 ГОСТ 535-79		
				L = 100	1	0,20 кг
Б4		4	ПВ3.02.02.04	Пластина		
				Полоса 12×150 ГОСТ 103-76		
				Ст3 ГОСТ 535-79		
				L = 300	1	4,20 кг

Изм.	Лист	№ докум.	Подп.	Дата	ПВ3.02.02.00			
Разраб.		Кузьмина		4.83	Корпус	Лит.	Лист	Листов
Пров.		Числова		04.83		И1		1
ГИП		Тюрин		4.83		Гипронефтеспецмонтаж г. Москва		
Н.контр.		Панова		4.83				
Утв.		Кузнецов		4.83				

Формат 11

Инв.№ подл. | Подп. и дата | Взам. инв.№ | Инв.№ дубл. | Подп. и дата

т.пр. 704-1-167.84 а 8

ПВ3.02.01.01

50 √(√)

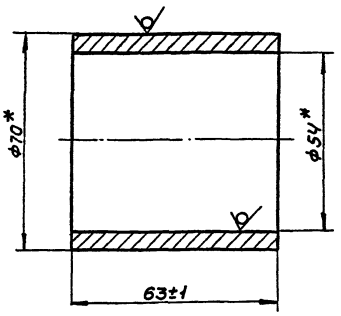

* Размеры для справок.

Изм.	Лист	№ докум.	Подп.	Дата	ПВ3.02.01.01		
Разраб.		Числова		04.83	Втулка	Лит. И	Масса 0,7 / Масшт. 1:1
Пров.		Кузьмина		4.83		Лист	Листов 1
Т.контр.						Гипронефтеспецмонтаж г. Москва	
ГИП		Тюрин		4.83	Труба 70×8 ГОСТ 8732-78 / В10 ГОСТ 8731-74		
Н.контр.		Панова		04.83			
Утв.		Кузнецов		4.83			

Формат 11

ПВ3.02.01.02

25 √(√)

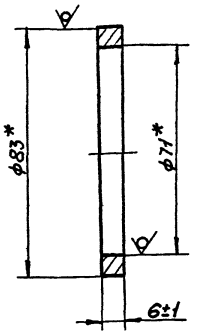

* Размеры для справок.

Изм.	Лист	№ докум.	Подп.	Дата	ПВ3.02.01.02		
Разраб.		Числова		04.83	Кольцо	Лит. И	Масса 0,15 / Масшт. 1:1
Пров.		Кузьмина		4.83		Лист	Листов 1
Т.контр.						Гипронефтеспецмонтаж г. Москва	
ГИП		Тюрин		4.83	Труба 83×6 ГОСТ 8732-78 / Ст3 ГОСТ 8731-74		
Н.контр.		Панова		04.83			
Утв.		Кузнецов		4.83			

Формат 11

ПВ3.02.01.00СБ

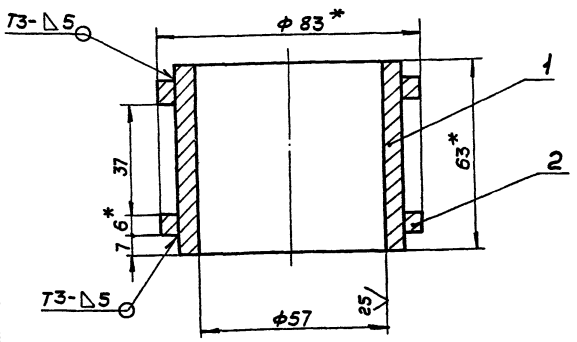

1. Сварные швы по ГОСТ 5264-80. Электроды типа Э42А ГОСТ 9467-75.
2. Неуказанные предельные отклонения размеров: отверстий - H16, остальных $\pm \frac{IT16}{2}$.
3. * Размеры для справок.

Изм.	Лист	№ докум.	Подп.	Дата	ПВ3.02.01.00СБ		
Разраб.		Числова		04.83	Втулка	Лит. И	Масса 1,2 / Масшт. 1:1
Пров.		Кузьмина		4.83	Сборочный чертеж	Лист	Листов 1
Т.контр.						Гипронефтеспецмонтаж г. Москва	
ГИП		Тюрин		4.83			
Н.контр.		Панова		04.83			
Утв.		Кузнецов		4.83			

Формат 11

Формат	Зона	Поз.	Обозначение	Наименование	Кол.	Примечание
				Документация		
А1			ПВ3.02.01.00СБ	Сборочный чертеж		
				Детали		
А1		1	ПВ3.02.01.01	Втулка	1	
А1		2	ПВ3.02.01.02	Кольцо	2	

Изм.	Лист	№ докум.	Подп.	Дата	ПВ3.02.01.00		
Разраб.		Числова		04.83	Втулка	Лит. И1	Лист 1 / Листов 1
Пров.		Кузьмина		4.83		Гипронефтеспецмонтаж г. Москва	
ГИП		Тюрин		4.83			
Н.контр.		Панова		04.83			
Утв.		Кузнецов		4.83			

Формат 11

Инв. № подл. | Подп. и дата | Взам. инв. № | Инв. № дубл. | Подп. и дата

ПВ81.04.00.00СБ

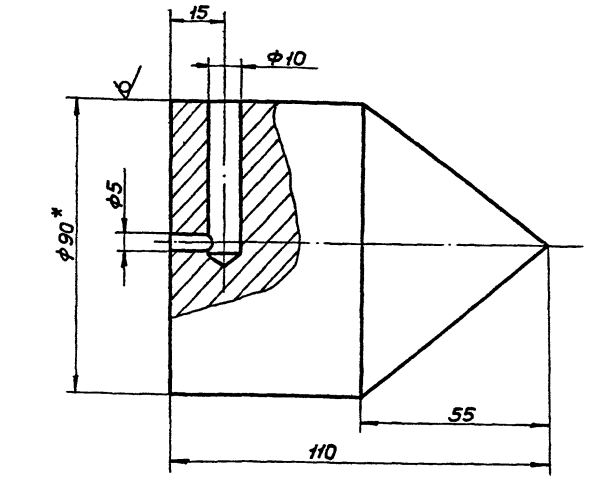

1. Неуказанные предельные отклонения размеров: отверстий - H16, остальных $\pm \frac{IT16}{2}$.
2. * Размер для справок.

Изм	Лист	N докум	Подп	Дата	I ПВ12.01.00.00		
Разраб		Кузьмина		4.83	Отвес	Лит	Масса	Масшт
Пров		Числова		04.83		И	4,0	1:1
Т.контр						Лист	Листов 1
ГИП		Тюрин		4.83	Круг В-90 ГОСТ 2590-71 / Ст3 ГОСТ 535-79	Гипронефтеспецмонтаж г. Москва
Н.контр		Панова		04.83		
Утв		Кузнецов		4.83		

Формат 11

ПВ12.02.00.00

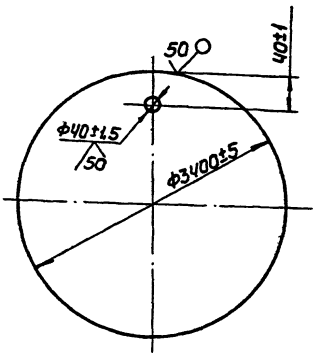

Изм	Лист	N докум	Подп	Дата	ПВ12.02.00.00		
Разраб		Кузьмина		4.83	Поддон	Лит	Масса	Масшт
Пров		Числова		04.83		И	570	1:20
Т.контр						Лист	Листов 1
ГИП		Тюрин		4.83	Лист Б-8 ГОСТ 19903-74 / Ст3 ГОСТ 14637-79	Гипронефтеспецмонтаж г. Москва
Н.контр		Панова		04.83		
Утв		Кузнецов		4.83		

Формат 11

ПВ81.04.00.00СБ

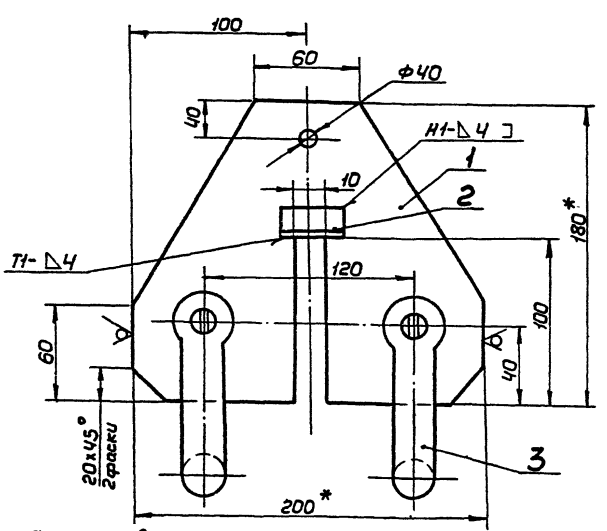

1. Сварные швы по ГОСТ 5264-80. Электроды сварочные типа Э42А ГОСТ 9467-75.
2. Неуказанные предельные отклонения размеров: отверстий - H16, валов - h16, остальных $\pm \frac{IT16}{2}$.
3. * Размеры для справок.

Изм	Лист	N докум	Подп	Дата	ПВ81.04.00.00СБ		
Разраб		Кузьмина		4.83	Кронштейн для расчалок	Лит	Масса	Масшт
Пров		Числова		04.83	Сборочный чертеж	И	4,14	1:2
Т.контр						Лист	Листов 1
ГИП		Тюрин		4.83		Гипронефтеспецмонтаж г. Москва
Н.контр		Панова		04.83		
Утв		Кузнецов		4.83		

Формат 11

Формат	Зона	Поз.	Обозначение	Наименование	Кол.	Примечание
				Документация		
А4			ПВ81.04.00.00СБ	Сборочный чертеж		
				Детали		
Б4		1	ПВ81.04.00.01	Пластина		
				Лист Б-10 ГОСТ 19903-74		
				Ст3 ГОСТ 14637-79		
				180×200	1	3кг
Б4		2	ПВ81.04.00.02	Опора		
				Уголок Б-45×45×4 ГОСТ 8509-72		
				Ст3 ГОСТ 535-79		
				L=50	2	0,1кг
				Стандартные изделия		
				Скоба СА-2,1		
				ОСТ 5.2312-79	2	

Изм	Лист	N докум	Подп	Дата	ПВ81.04.00.00		
Разраб		Кузьмина		4.83	Кронштейн для расчалок	Лит	Лист	Листов
Пров		Числова		04.83		И		1
Т.контр						Гипронефтеспецмонтаж г. Москва
ГИП		Тюрин		4.83		
Н.контр		Панова		04.83		
Утв		Кузнецов		4.83		

Формат 11

ПВ8.05.00.00СБ

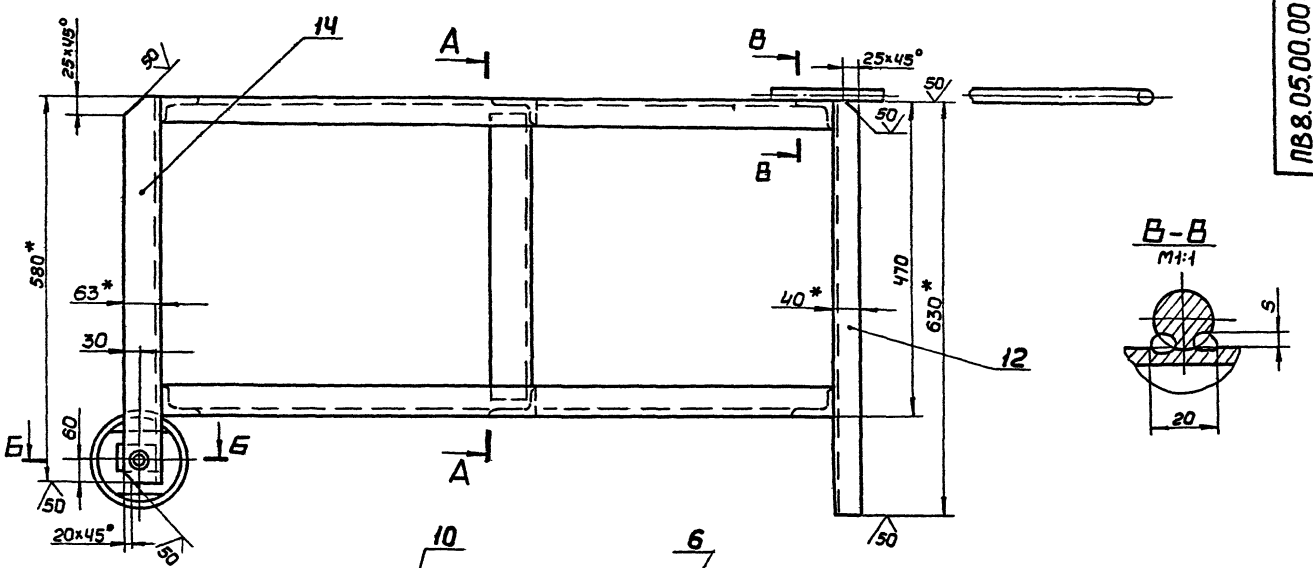

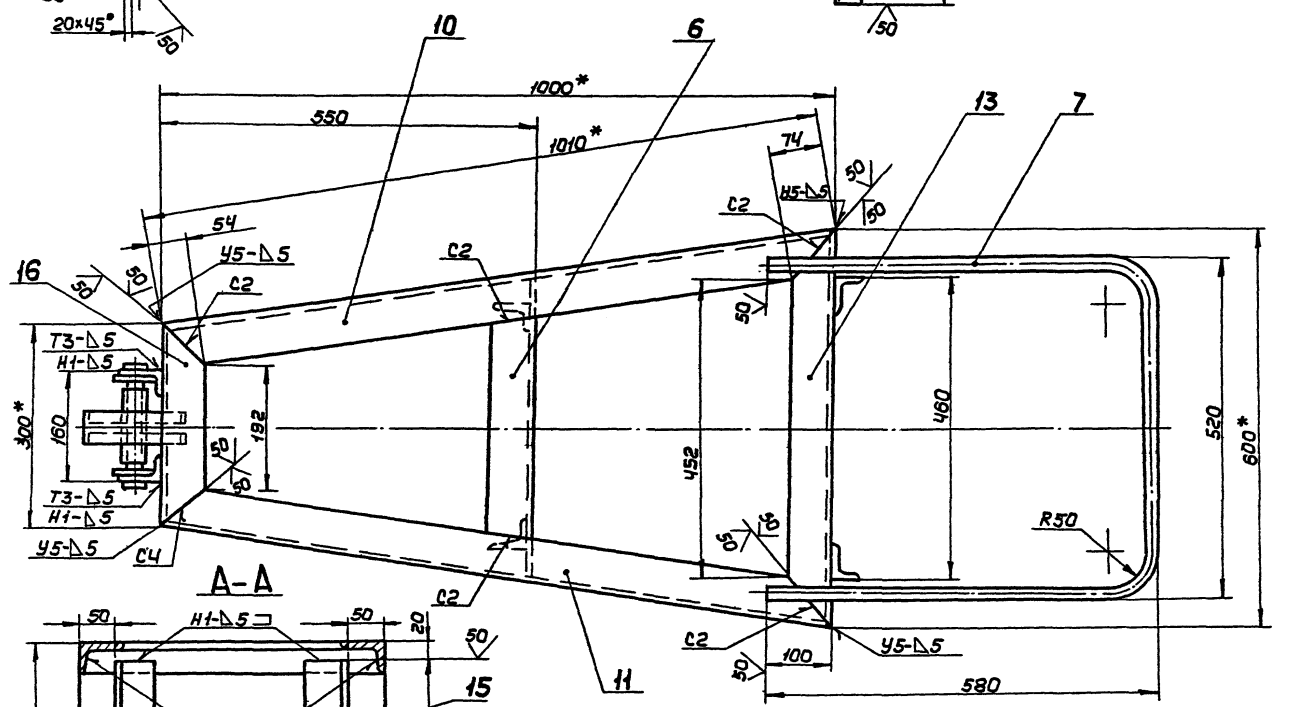

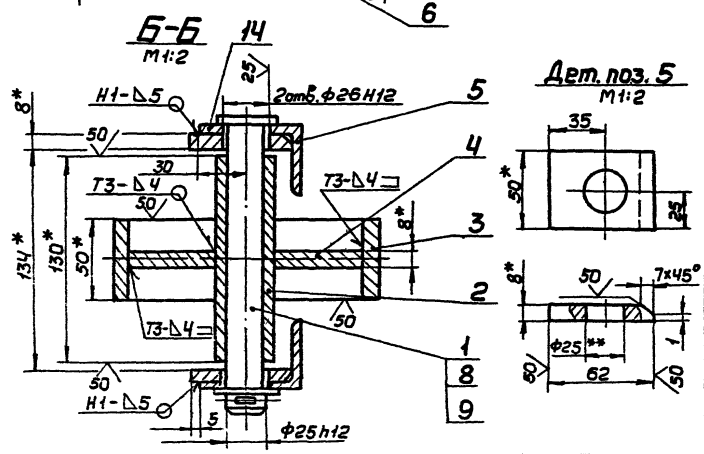

1. Сварные швы по ГОСТ 5264-80. Электроды типа Э42А ГОСТ 9467-75. Шов №1 - сварка ручная электродуговая.
2. Неуказанные предельные отклонения размеров: отверстий - Н14, валов - h14, остальных $\pm \frac{IT16}{2}$.
3. * Размеры для справок.
4. ** Отверстие ф 25 в дет. поз. 5 сверлить после сварки.

Изм.	Лист	N докум.	Подп.	Дата	ПВ8.05.00.00СБ		
Разраб.		Кузьмина		4.83	Упор клиновой	Лит.	Масса	Масшт.
Пров.		Чиглова		04.83		И	46,5	1:5
Т.контр.					Сборочный чертеж	Лист	Листов 1	
ГИП		Горин		4.83		Гипронефтеспецмонтаж г. Москва		
Н.контр.		Панова		07.83				
Утв.		Кузнецов		5.83				

Формат 22

Инв.№ подл. | Подп. и дата | Взам.инв.№ | Инв.№ дубл. | Подп. и дата

ПВ8.05.00.04

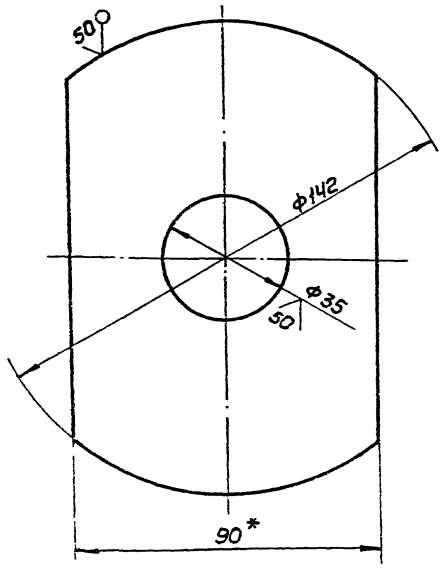

1. Неуказанные предельные отклонения размеров: отверстий - H16, валов - h16, остальных $\pm \frac{IT16}{2}$.
2. * Размер для справок.

Изм	Лист	№ докум	Подп	Дата	ПВ8.05.00.04			
Разраб		Кузьмина		4.83	Диафрагма	Лит	Масса	Масшт
Пров		Чиглова		04.83		И	0,65	1:1
Т.контр						Лист	Листов 1	
ГИП		Тюрин		4.83	Полоса $\frac{5-8\times90\ ГОСТ\ 103-76}{Ст3\ ГОСТ\ 535-79}$	Гипронефтеспецмонтаж г. Москва		
Н.контр		Панова		04.83				
Утв		Кузнецов		4.83				

Формат 11

ПВ8.05.00.01

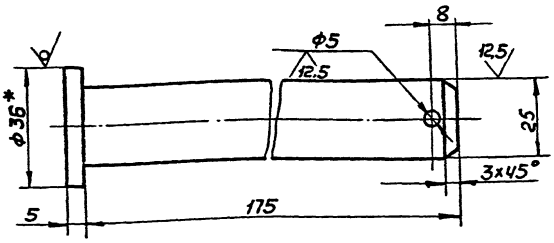

1. Неуказанные предельные отклонения размеров: отверстий - H16, валов - h16, остальных $\pm \frac{IT16}{2}$.
2. * Размер для справок.

Изм	Лист	№ докум	Подп	Дата	ПВ8.05.00.01			
Разраб		Кузьмина		4.83	Ось	Лит	Масса	Масшт
Пров		Чиглова		04.83		И	0,70	1:1
Т.контр						Лист	Листов 1	
ГИП		Тюрин		4.83	Круг $\frac{В-36\ ГОСТ\ 2590-71}{Ст3\ ГОСТ\ 535-79}$	Гипронефтеспецмонтаж г. Москва		
Н.контр		Панова		04.83				
Утв		Кузнецов		4.83				

Формат 11

Формат	Зона	Поз.	Обозначение	Наименование	Кол.	Примечание
Б4		11	ПВ8.05.00.09	Уголок		
				Уголок Б-63×40×5 ГОСТ 8510-72		
				Ст3 ГОСТ 535-79		
				L=1010	2	3,95 кг
Б4		12	ПВ8.05.00.10	Уголок		
				Уголок Б-63×40×5 ГОСТ 8510-72		
				Ст3 ГОСТ 535-79		
				L=630	2	2,46 кг
Б4		13	ПВ8.05.00.11	Уголок		
				Уголок Б-63×40×5 ГОСТ 8510-72		
				Ст3 ГОСТ 535-79		
				L=600	2	2,35 кг
Б4		14	ПВ8.05.00.12	Уголок		
				Уголок Б-63×40×5 ГОСТ 8510-72		
				Ст3 ГОСТ 535-79		
				L=580	2	2,27 кг
Б4		15	ПВ8.05.00.13	Уголок		
				Уголок Б-63×40×5 ГОСТ 8510-72		
				Ст3 ГОСТ 535-79		
				L=430	2	1,68 кг
Б4		16	ПВ8.05.00.14	Уголок		
				Уголок Б-63×40×5 ГОСТ 8510-72		
				Ст3 ГОСТ 535-79		
				L=300	2	1,17 кг
				Стандартные изделия		
		8		Шайба 25.04.016		
				ГОСТ 11371-78	1	0,02 кг
		9		Шплинт 5×50.002		
				ГОСТ 397-79	1	0,01 кг

ПВ8.05.00.00 Лист 2

Формат	Зона	Поз.	Обозначение	Наименование	Кол.	Примечание
				Документация		
Б4			ПВ8.05.00.00 СБ	Сборочный чертеж		
				Детали		
11		1	ПВ8.05.00.01	Ось		
Б4		2	ПВ8.05.00.02	Ступица		
				Труба 25×3,2 ГОСТ 3262-75		
				L 130	1	0,38 кг
Б4		3	ПВ8.05.00.03	Обод		
				Труба 159×8 ГОСТ 8732-78		
				В-10 ГОСТ 8731-74		
				L=50	1	1,50 кг
11		4	ПВ8.05.00.04	Диафрагма	1	
Б4		5	ПВ8.05.00.05	Накладка		
				Полоса Б-8×50 ГОСТ 103-76		
				Ст3 ГОСТ 535-79		
				L=62	2	0,16 кг
Б4		6	ПВ8.05.00.06	Перекладина		
				Уголок Б-63×40×5 ГОСТ 8509-72		
				Ст3 ГОСТ 535-79		
				L=450	2	1,52 кг
Б4		7	ПВ8.05.00.07	Ручка		
				Круг В-16 ГОСТ 2590-71		
				Ст3 ГОСТ 535-79		
				L=1600	1	2,50 кг
Б4		10	ПВ.05.00.08	Уголок L=1010		
				Уголок Б-63×40×5 ГОСТ 8510-72		
				Ст3 ГОСТ 535-79	2	3,95 кг

Изм	Лист	№ докум.	Подп	Дата	ПВ8.05.00.00			
Разраб		Кузьмина		4.83	Упор клиновой	Лит.	Лист	Листов
Пров.		Чиглова		4.83		И	1	2
ГИП		Тюрин		4.83		Гипронефтеспецмонтаж г. Москва		
Н. контр.		Панова		4.83				
Утв.		Кузнецов		4.83				

Формат 11

Инв.№ подл. | Подп. и дата | Взам.инв.№ | Инв.№ дубл. | Подп. и дата

Инв.№ подл. | Подп. и дата | Взам.инв.№ | Инв.№ дубл. | Подп. и дата

Инв.№ подл. | Подп. и дата | Взам.инв.№ | Инв.№ дубл. | Подп. и дата

т.пр. 901-1-167.84 а.8

ПВ4.05.00.03

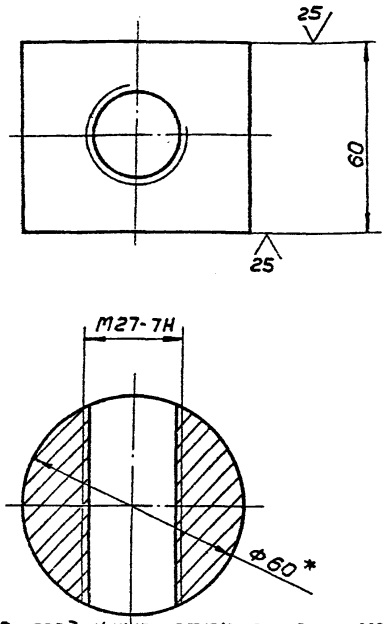

1. Неуказанные предельные отклонения размеров: отверстий - H16, валов - h16, остальных $\pm \frac{IT16}{2}$.
2. * Размер для справок.

Изм.	Лист	N° докум.	Подп.	Дата	ПВ4.05.00.03		
Разраб.		Кузьмина		4.83	Гайка	Лит. И	Масса 1,2	Масшт. 1:1
Пров.						Лист	Листов 1	
Т.контр.								
ГИП		Тюрин		4.83	Круг В60 ГОСТ 2590-71 / Ст3 ГОСТ 535-79	Гипронефтеспецмонтаж г. Москва	
Н.контр.		Панова		4.83			
Утв.		Кузнецов		4.83			

Формат 11

ПВ4.05.01.01

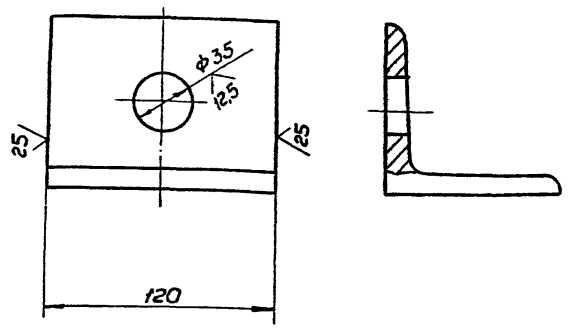

Неуказанные предельные отклонения размеров: отверстий - H16, остальных $\pm \frac{IT16}{2}$.

Изм.	Лист	N° докум.	Подп.	Дата	ПВ4.05.01.01		
Разраб.		Кузьмина		4.83	Уголок	Лит. И	Масса 1,25	Масшт. 1:2
Пров.						Лист	Листов 1	
Т.контр.								
ГИП		Тюрин		4.83	Уголок Б90×90×8 ГОСТ 8509-72 / Ст3 ГОСТ 535-79	Гипронефтеспецмонтаж г. Москва	
Н.контр.		Панова		4.83			
Утв.		Кузнецов		4.83			

Формат 11

ПВ4.05.00.00СБ

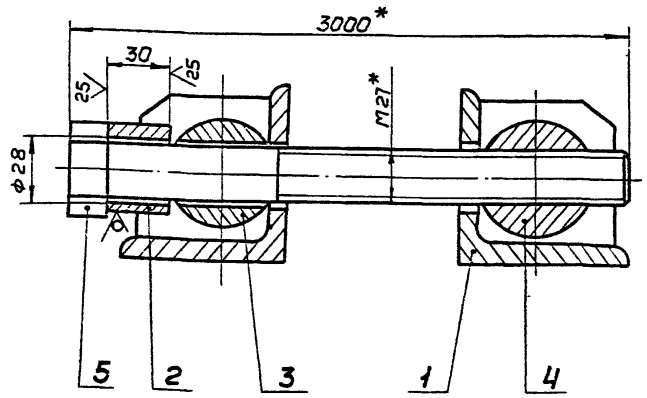

1. Неуказанные предельные отклонения размеров $\pm \frac{IT16}{2}$.
2. * Размеры для справок.

Изм.	Лист	N° докум.	Подп.	Дата	ПВ4.05.00.00СБ		
Разраб.		Кузьмина		4.83	Стяжное приспособление	Лит. И	Масса 7,6	Масшт. 1:2
Пров.					Сборочный чертеж	Лист	Листов 1	
Т.контр.								
ГИП		Тюрин		4.83		Гипронефтеспецмонтаж г. Москва	
Н.контр.		Панова		4.83			
Утв.		Кузнецов		4.83			

Формат 11

ПВ4.05.01.02

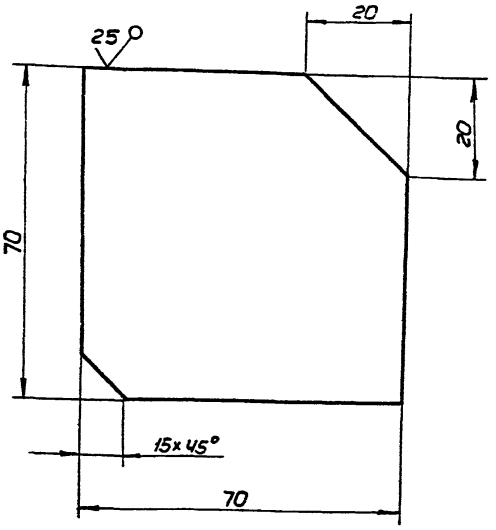

Неуказанные предельные отклонения размеров $\pm \frac{IT16}{2}$.

Изм.	Лист	N° докум.	Подп.	Дата	ПВ4.05.01.02		
Разраб.		Кузьмина		4.83	Ребро	Лит. И	Масса 0,3	Масшт. 1:1
Пров.						Лист	Листов 1	
Т.контр.								
ГИП		Тюрин		4.83	Лист Б8 ГОСТ 19903-74 / Ст3 ГОСТ 14637-79	Гипронефтеспецмонтаж г. Москва	
Н.контр.		Панова		4.83			
Утв.		Кузнецов		4.83			

Формат 11

Инв.№ подл. | Подп. и дата | Взам.инв.№ | Инв.№ дубл. | Подп. и дата

Формат	Зона	Поз.	Обозначение	Наименование	Кол.	Примечание
				Документация		
А1			ПВ4.05.01.00СБ	Сборочный чертеж		
				Детали		
А1		1	ПВ4.05.01.01	Ребро	2	
А1		2	ПВ4.05.01.02	Уголок	1	

ПВ4.05.01.00

Изм.	Лист	№ докум.	Подп.	Дата				
Разраб.		Кузьмина		4.83	Кронштейн	Лит.	Лист	Листов
Пров.						И		1
ГИП		Тюрин		4.83		Гипронефтеспецмонтаж		
Н. контр.		Панова		4.83		г. Москва		
Утв.		Кузнецов		4.83				

Формат А1

Инв. № подл. | Подп. и дата | Взам. инв. № | Инв. № дубл. | Подп. и дата

т.пр. 704-1-167.84 с.8

ПВ4.05.00.02

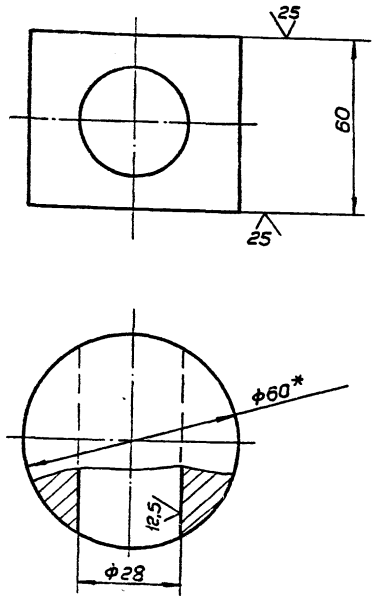

1. Неуказанные предельные отклонения размеров: отверстий - H16, валов - h16, остальных $\pm \frac{IT16}{2}$
2. * Размер для справок.

ПВ4.05.00.02

Изм.	Лист	№ докум.	Подп.	Дата				
Разраб.		Кузьмина		4.83	Сухарь	Лит.	Масса	Масшт.
Пров.						И	1,2	1:1
Т.контр.						Лист	Листов 1	
ГИП		Тюрин		4.83	Круг В60 ГОСТ 2590-71 / Ст3 ГОСТ 535-79	Гипронефтеспецмонтаж		
Н.контр.		Панова		4.83		г. Москва		
Утв.		Кузнецов		4.83				

Формат А1

Формат	Зона	Поз.	Обозначение	Наименование	Кол.	Примечание
				Документация		
А1			ПВ4.05.00.00СБ	Сборочный чертеж		
				Сборочные единицы		
А1		1	ПВ4.05.01.00	Кронштейн	2	
				Детали		
Б4		2	ПВ4.05.00.01	Втулка		
				Круг В45 ГОСТ 2590-71		
				Ст3 ГОСТ 535-79		
				L = 30	1	0,15 кг
А1		3	ПВ4.05.00.02	Сухарь	1	
А1		4	ПВ4.05.00.03	Гайка	1	
				Стандартные изделия		
		5		Болт М27×300×58.026 ГОСТ 7798-70	1	

ПВ4.05.00.00

Изм.	Лист	№ докум.	Подп.	Дата				
Разраб.		Кузьмина		4.83	Стяжное приспособление	Лит.	Лист	Листов
Пров.						И		1
ГИП		Тюрин		4.83		Гипронефтеспецмонтаж		
Н. контр.		Панова		4.83		г. Москва		
Утв.		Кузнецов		4.83				

ПВ4.05.01.00СБ

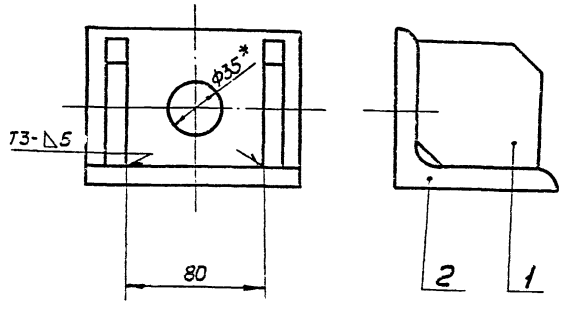

1. Сварку производить по ГОСТ 5264-80. Электроды сварочные типа Э42А ГОСТ 9467-75.
2. Неуказанные предельные отклонения размеров: $\pm \frac{IT16}{2}$.
3. * Размер для справок.

ПВ4.05.01.00СБ

Изм.	Лист	№ докум.	Подп.	Дата				
Разраб.		Кузьмина		4.83	Кронштейн Сборочный чертеж	Лит.	Масса	Масшт.
Пров.						И	1,85	1:2
Т.контр.						Лист	Листов 1	
ГИП		Тюрин		4.83		Гипронефтеспецмонтаж		
Н.контр.		Панова		4.83		г. Москва		
Утв.		Кузнецов		4.83				

Формат	Зона	Поз.	Обозначение	Наименование	Кол.	Примечание
				Документация		
12			ПВ7.11.00.00СБ	Сборочный чертеж		
				Детали		
11		1	ПВ7.11.00.01	Уголок	2	

Изм.	Лист	№ докум.	Подп.	Дата	ПВ7.11.00.00			
Разраб.		Чистова		09.83	Клин	Лит	Лист	Листов
Пров.		Кузьмина		4.83		И	1	1
ГИП		Тюрин		4.83		Гипронефтеспецмонтаж г. Москва		
Н. контр.		Панова		09.83				
Утв.		Кузнецов		4.83				

Формат 11

ПВ7.11.00.01

1. Неуказанные предельные отклонения размеров: валов - h16.
2. * Размер для справок.

Изм.	Лист	№ докум.	Подп.	Дата	ПВ7.11.00.01			
Разраб.		Чистова		09.83	Уголок	Лит	Масса	Масшт.
Пров.		Кузьмина		4.83		И	3,6	1:5
Т.контр.						Лист	Листов 1	
ГИП		Тюрин		4.83	Уголок Б-75×75×8 ГОСТ 8509-72 / Ст3 ГОСТ 535-79	Гипронефтеспецмонтаж г. Москва		
Н.контр.		Панова		09.83				
Утв.		Кузнецов		4.83				

Формат 11

ПВ7.11.00.00СБ

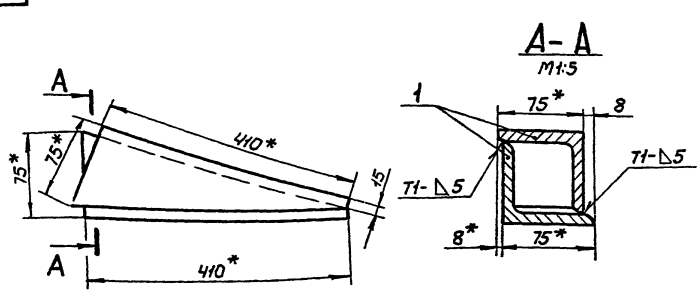

1. Сварные швы по ГОСТ 5264-80. Электроды сварочные типа - Э42А ГОСТ 9467-75
2. Неуказанные предельные отклонения размеров: остальных $\pm \frac{IT16}{2}$.
3. * Размеры для справок.

Изм.	Лист	№ докум.	Подп.	Дата	ПВ7.11.00.00СБ			
Разраб.		Кузьмина		4.83	Клин	Лит.	Масса	Масшт.
Пров.		Чистова		09.83	Сборочный чертеж	И	4,0	1:5
Т.контр.						Лист	Листов 1	
ГИП		Тюрин		4.83		Гипронефтеспецмонтаж г. Москва		
Н.контр.		Панова		09.83				
Утв.		Кузнецов		4.83				

ПВ51.06.00.01

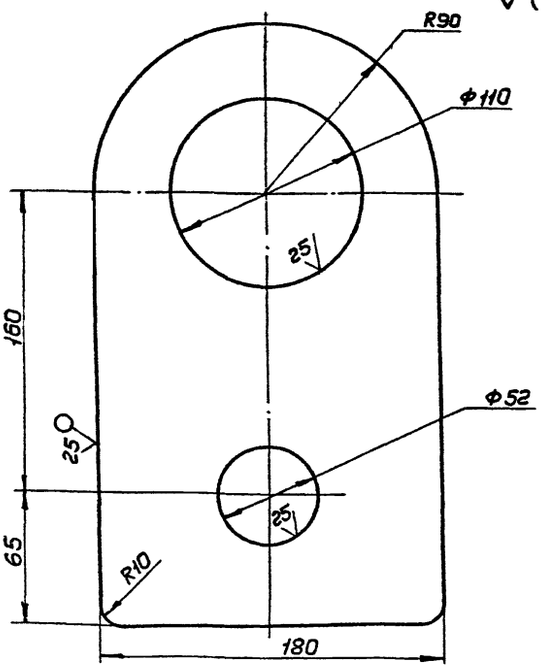

Неуказанные предельные отклонения размеров, отверстий - H16, валов - h16, остальных $\pm \frac{IT16}{2}$.

Изм.	Лист	№ докум.	Подп.	Дата	ПВ51.06.00.01		
Разраб.	Кузьмина				Ухо	Лит. И	Масса 5,0	Масшт. 1:2
Пров.	Числова			04.83		Лист	Листов 1
Т.контр.					Лист Б-ПН-18 ГОСТ 19903-74 / ВСт3сп5 ГОСТ 14637-79	Гипронефтеспецмонтаж г Москва
ГИП	Тюрин			4.83		
Н.контр.	Панова			04.83		
Утв.	Кузнецов			4.83		

Формат 11

ПВ51.06.00.02

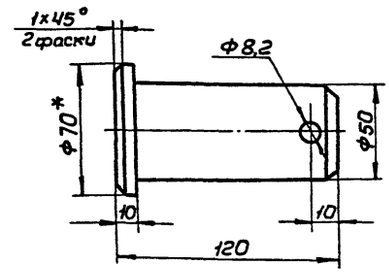

1 Неуказанные предельные отклонения размеров: отверстий - H16, валов - h16, остальных $\pm \frac{IT16}{2}$

2 * Размеры для справок.

Изм.	Лист	№ докум.	Подп.	Дата	ПВ51.06.00.02		
Разраб.	Кузьмина			4.83	Палец	Лит. И	Масса 1,5	Масшт. 1:2
Пров.	Числова			04.83		Лист	Листов 1
Т.контр.					Круг 872 ГОСТ 2590-71 / ВСт3сп5 ГОСТ 535-79	Гипронефтеспецмонтаж г Москва
ГИП	Тюрин			4.83		
Н.контр.	Панова			04.83		
Утв.	Кузнецов			4.83		

Формат 11

ПВ51.06.00.00СБ

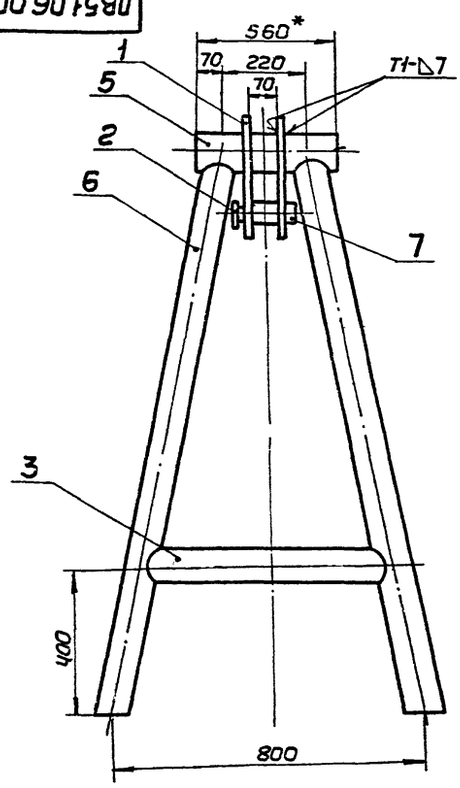

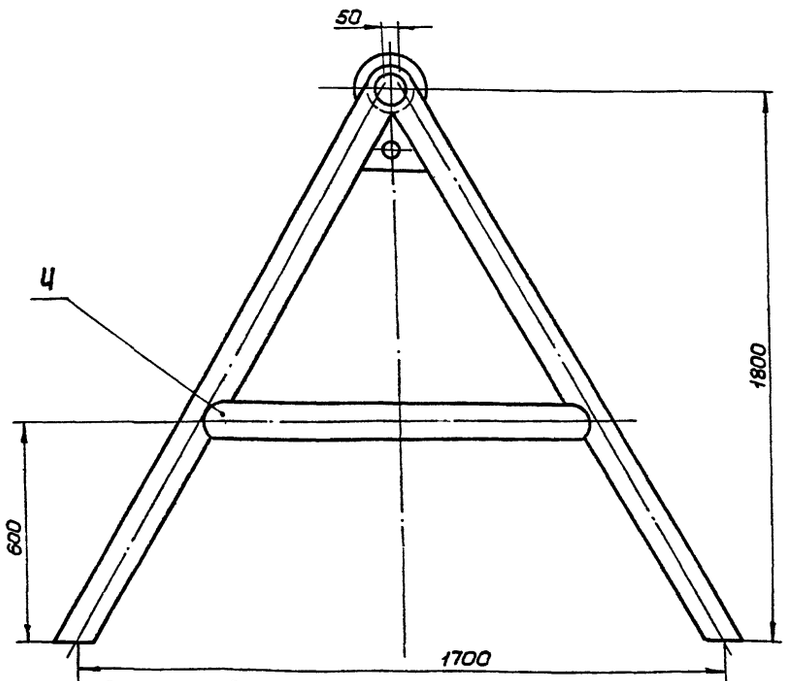

1. Сварные швы по ГОСТ 5264-80. Электроды сварочные типа Э42А ГОСТ 9467-75.

2. Неуказанные предельные отклонения размеров: отверстий - H16, валов - h16, остальных $\pm \frac{IT16}{2}$.

3. Шероховатость поверхностей реза для деталей Б4 $\overset{50}{\vee}$.

4. * Размер для справок.

Изм.	Лист	№ докум.	Подп.	Дата	ПВ51.06.00.00СБ		
Разраб.	Кузьмина			4.83	Козлы для демонтажа монтажной стойки. Сборочный чертеж	Лит. И	Масса 112,0	Масшт. 1:10
Пров.	Числова			04.83		Лист	Листов 1
Т.контр.						Гипронефтеспецмонтаж г Москва
ГИП	Тюрин			4.83		
Н.контр.	Панова			04.83		
Утв.	Кузнецов			4.83		

Формат 12

Инв. № подл. | Подп. и дата | Взам. инв. № | Инв. № дубл. | Подп. и дата

т.пр. 704-1-167.84 а.8

ПВ5.52.00.00СБ

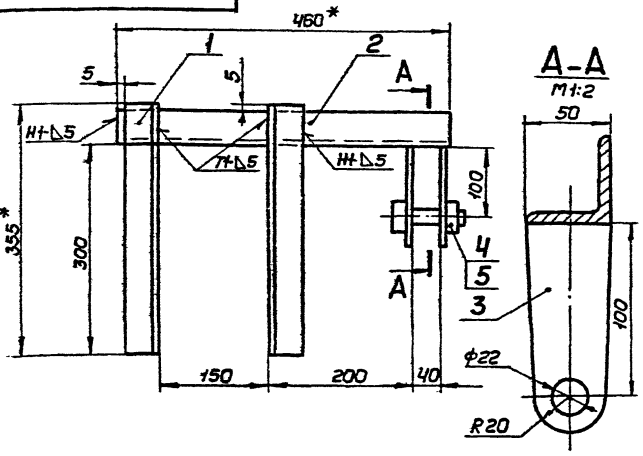

1. Сварные швы по ГОСТ 5264-80.
   Электроды сварочные типа Э42А ГОСТ 9467-75.
2. Неуказанные предельные отклонения размеров: отверстий - Н16, валов - h16, остальных $\pm \frac{IT16}{2}$.
3. Шероховатость поверхностей реза для деталей Б4 50/.
4. * Размеры для справок.

Изм	Лист	№ докум	Подп	Дата	ПВ5.52.00.00СБ			
Разраб		Кузьмина		4.83	Скоба для навешивания блока	Лит.	Масса	Масшт
Пров		Числова		04.83		И	6,0	1:2
Т.контр					Сборочный чертеж	Лист	Листов 1	
ГИП		Тюрин		4.83		Гипронефтеспецмонтаж г. Москва		
Н.контр		Панова		04.83				
Утв		Кузнецов		4.83				

Формат 11

Формат	Зона	Поз.	Обозначение	Наименование	Кол.	Примечание
				Документация		
А4			ПВ5.52.00.00СБ	Сборочный чертеж		
				Детали		
Б4		1	ПВ5.52.00.01	Уголок		
				Уголок Б-50×50×5 ГОСТ 8509-72		
				Ст3 ГОСТ 535-79		
				L=355	2	1,3 кг
Б4		2	ПВ5.52.00.02	Уголок		
				Уголок Б-50×50×5 ГОСТ 8509-72		
				Ст3 ГОСТ 535-79		
				L=460	1	1,7 кг
Б4		3	ПВ5.52.00.03	Щека		
				Лист Б-8 ГОСТ 19903-74		
				Ст3 ГОСТ 14637-79		
				50×120	2	0,4 кг
				Стандартные изделия		
		4		Болт М20×75.58		
				ГОСТ 7798-70		
		5		Гайка М20 ГОСТ 5915-70		

Изм	Лист	№ докум	Подп	Дата	ПВ5.52.00.00			
Разраб		Кузьмина		4.83	Скоба для навешивания блока	Лит.	Лист	Листов
Пров		Числова		04.83		И	1	1
ГИП		Тюрин		4.83		Гипронефтеспецмонтаж г. Москва		
Н.контр		Панова		04.83				
Утв		Кузнецов		4.83				

Формат 11

ПВ51.06.00.03

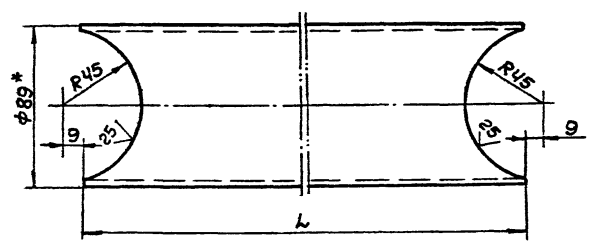

Обозначение	L, мм.	Масса, кг
ПВ51.06.00.03	650	5,45
ПВ51.06.00.03-01	1170	9,0

1. Неуказанные предельные отклонения размеров: отверстий - Н16, валов - h16, остальных $\pm \frac{IT16}{2}$.
2. * Размер для справок.

Изм	Лист	№ докум	Подп	Дата	ПВ51.06.00.03			
Разраб		Кузьмина		4.83	Труба	Лит	Масса	Масшт
Пров		Числова		04.83		И	Ст. табл.	1:2
Т.контр						Лист	Листов 1	
ГИП		Тюрин		4.83	Труба 89×4 ГОСТ 8732-78 / В-10 ГОСТ 8731-74	Гипронефтеспецмонтаж г. Москва		
Н.контр		Панова		04.83				
Утв		Кузнецов		4.83				

Формат

Формат	Зона	Поз.	Обозначение	Наименование	Кол.	Примечание
				Документация		
12			ПВ51.06.00.00СБ	Сборочный чертеж		
				Детали		
11		1	ПВ51.06.00.01	Ухо	2	
11		2	ПВ51.06.00.02	Палец	1	
11		3	ПВ51.06.00.03	Труба	2	
		4	ПВ51.06.00.03-01	Труба	2	
Б4		5	ПВ51.06.00.04	Труба		
				Труба 105×7 ГОСТ 8732-78		
				В-10 ГОСТ 8731-74		
				L=360	1	3,0 кг
Б4		6	ПВ51.06.00.05	Стойка		
				Труба 89×4 ГОСТ 8732-78		
				В-10 ГОСТ 8731-74		
				L=2000	4	17,0 кг
				Стандартные изделия		
		7		Шплинт 8×55		
				ГОСТ 397-79	1	

Изм	Лист	№ докум	Подп	Дата	ПВ51.06.00.00			
Разраб		Кузьмина		4.83	Козлы для демонтажа монтажной стойки	Лит.	Лист	Листов
Пров		Числова		04.83		И	1	1
ГИП		Тюрин		4.83		Гипронефтеспецмонтаж г. Москва		
Н.контр		Панова		04.83				
Утв		Кузнецов		4.83				

Формат 11

ПВ5.07.00.04

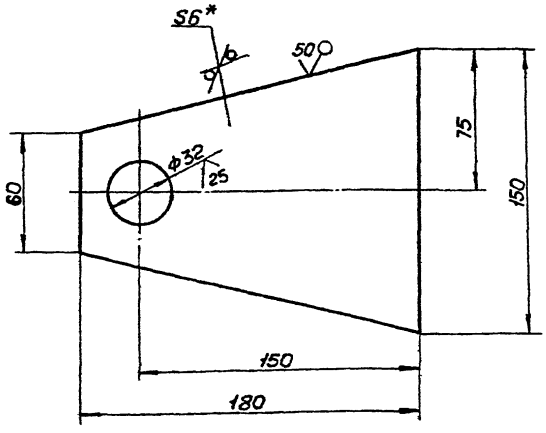

1. Неуказанные предельные отклонения размеров: отверстий - H16, валов - h16, остальных $\pm \frac{IT16}{2}$.
2. * Размер для справок.

Изм	Лист	№ докум.	Подп.	Дата
Разраб		Кузьмина		4.83
Пров		Числова		04.83
Т.контр.				
ГИП		Тюрин		4.83
Н.контр.		Панова		04.83
Утв		Кузнецов		4.83

ПВ5.07.00.04

Щека

Лит	Масса	Масшт.
И	0,75	1:2

Лист | Листов 1

Лист Б6 ГОСТ 19903-74 / Ст 3 ГОСТ 14637-79

Гипронефтеспецмонтаж г. Москва

Формат 11

Формат	Зона	Поз.	Обозначение	Наименование	Кол.	Примечание
				Документация		
12			ПВ5.07.00.00 СБ	Сборочный чертеж		
				Детали		
Б4		1	ПВ5.07.00.01	Фланец		
				Лист Б6 ГОСТ 19903-74		
				Ст 3 ГОСТ 14637-79		
				D=220; d=32	2	3,54 кг
Б4		2	ПВ5.07.00.02	Труба L=90		
				Труба 133×6 ГОСТ 8732-78		
				В10 ГОСТ 8731-74		
Б4		3	ПВ5.07.00.03	Шайба		
				d=32; D=50		
				Круг В50 ГОСТ 2590-71		
				Ст 3 ГОСТ 535-79		
				L=4		
11		4	ПВ5.07.00.04	Щека	2	
Б4		5	ПВ5.07.00.05	Ось		
				Круг В30 ГОСТ 2590-71		
				Ст 3 ГОСТ 535-79		
				D=30; L=130	1	0,7 кг

ПВ5.07.00.00

Изм	Лист	№ докум.	Подп.	Дата
Разраб		Кузьмина		4.83
Пров.		Числова		04.83
ГИП		Тюрин		4.83
Н.контр.		Панова		04.83
Утв		Кузнецов		4.83

Ролик отводной для демонтажа монтажной стойки

Лит	Лист	Листов
И		1

Гипронефтеспецмонтаж г. Москва

Формат 11

ПВ5.07.00.00СБ

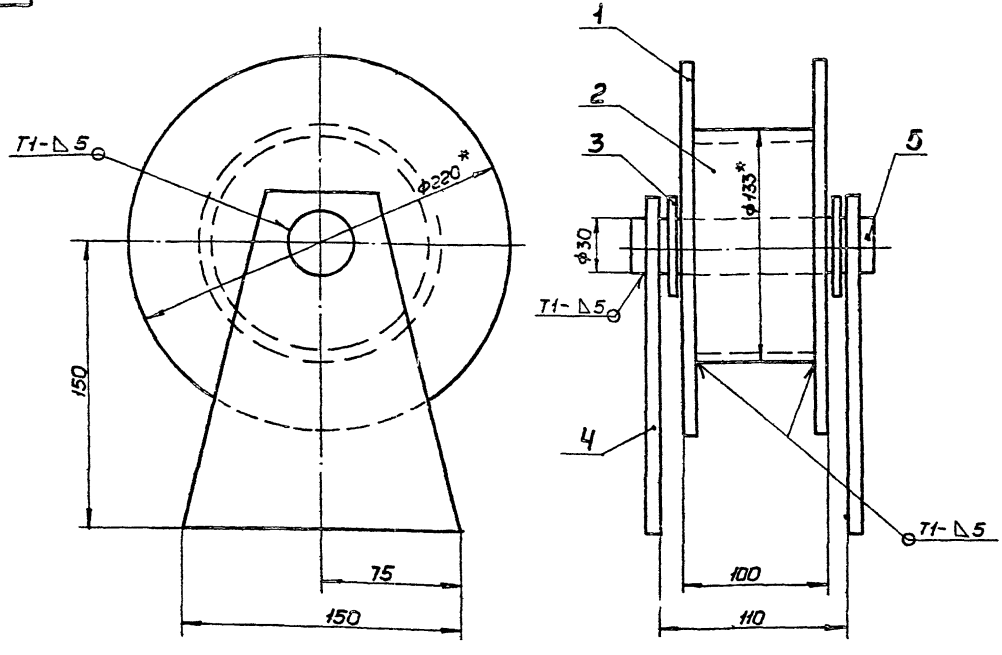

1. Сварные швы по ГОСТ 5264-80. Электроды сварочные типа Э42А ГОСТ 9467-75.
2. Неуказанные предельные отклонения размеров: отверстий - H16, валов - h16, остальных $\pm \frac{IT16}{2}$.
3. Шероховатость поверхностей реза для деталей Б4 50.
4. * Размеры для справок.

Изм	Лист	№ докум.	Подп.	Дата
Разраб		Кузьмина		4.83
Пров.		Числова		4.83
Т.контр.				
ГИП		Тюрин		4.83
Н.контр.		Панова		04.83
Утв		Кузнецов		4.83

ПВ5.07.00.00СБ

Ролик отводной для демонтажа монтажной стойки

Сборочный чертеж

Лит.	Масса	Масшт.
И	7,6	1:2

Лист | Листов 1

Гипронефтеспецмонтаж г. Москва

Формат 12

Инв. № подл. | Подп. и дата | Взам. инв. № | Инв. № дубл. | Подп. и дата

т.пр. 704-1-167.84 а.в.

ПВ6.07.00.00СБ

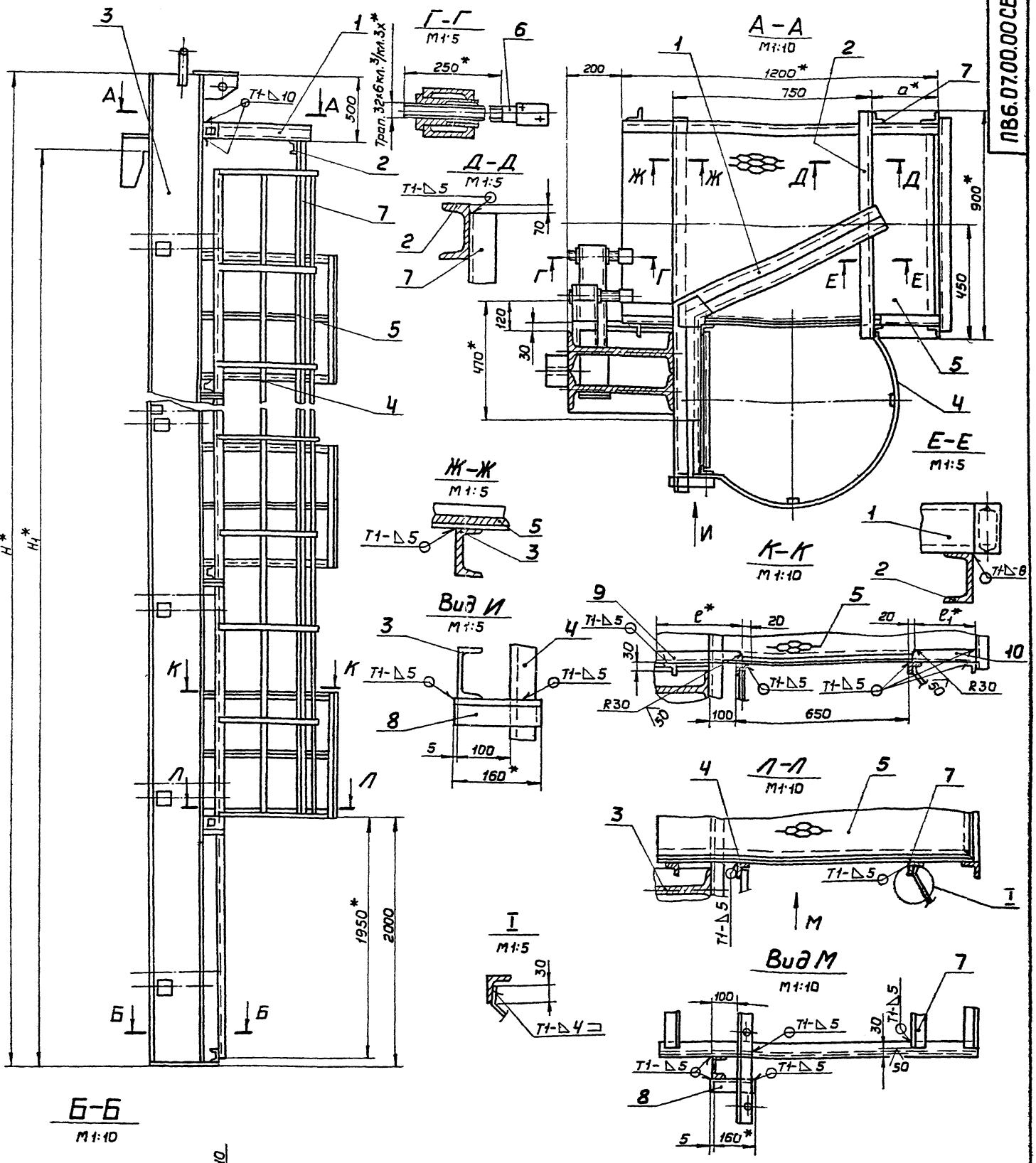

Обозначение	Размеры, мм H	H1	d	e	e1	Масса, кг	Примечание
ПВ6 07.00.00	18520	17880	150	430	130	4587,0	для РВС с высотой стенки 18 м
-01	12520	11920	290	290	270	2200,0	" 12 м
-02	10520	8940	350	230	330	1530,0	" 9 м
-03	8520	7450	410	170	390	1100,0	" 7,5 м
-04	6520	5950	410	170	390	830,0	" 6 м

1 Сварку производить электродами типа Э42А ГОСТ 9467-75. Сварные швы по ГОСТ 5264-80

2 Неуказанные предельные отклонения размеров: отверстий - Н16, валов - h16, остальных ± IT16/2

3 Шероховатость поверхностей реза для дет Б4 25

4 * Размеры для справок.

Изм	Лист	N°докум.	Подп.	Дата	ПВ6.07.00.00СБ
Разраб.		Чиндова		4.83	Приспособление для замыкания вертикального монтажного стыка
Пров.		Кузьмина		4.83	Сборочный чертеж
Т.контр.					
ГИП		Тюрин		4.83	
Н.контр.		Панова		4.83	
Утв.		Кузнецов		4.83	

Лит.	Масса	Масшт.
И	см. табл.	1:20
Лист	Листов 1	

Гипронефтеспецмонтаж г. Москва

Инв.№подл. | Подп. и дата | Взам.инв.№ | Инв.№дубл. | Подп. и дата

Формат	Зона	Поз	Обозначение	Наименование	Кол.	Примечание
Б4		8	ПВ6.07.00.04	Уголок		
				Уголок Б-50×50×5 ГОСТ 8509-72		
				Ст3 ГОСТ 535-79		
				L=160	10	0.6 кг
Б4		9	ПВ6.07.00.05	Уголок		
				Уголок Б-50×50×5 ГОСТ 8509-72		
				Ст3 ГОСТ 535-79		
				L=250	5	1.1 кг
Б4		10	ПВ6.07.00.06	Уголок		
				Уголок Б-50×50×5 ГОСТ 8509-72		
				Ст.3 ГОСТ 535-79		
				L=270	5	1.0 кг
				ПВ6.07.00.00-02 ст. СБ		
				Сборочные единицы		
11		3	ПВ6.07.02.00-02	Балка	1	
11		4	ПВ6.07.03.00-02	Лестница	1	
11		5	ПВ6.07.04.00	Площадка	4	
				Детали		
11		6	ПВ6.07.00.02	Винт	12	
Б4		7	ПВ6.07.00.03	Уголок		
				Уголок Б-50×50×5 ГОСТ 8509-72		
				Ст3 ГОСТ 535-79		
				L=800	2	30.2 кг
Б4		8	ПВ6.07.00.04	Уголок		
				Уголок Б-50×50×5 ГОСТ 8509-72		
				Ст3 ГОСТ 535-79		
				L=160	8	0.6 кг

Изм. Лист № докум. Подп. Дата — ПВ6.07.00.00 — Лист 3

Формат 11

Инв. № подл. | Подп. и дата | Взам. инв. № | Инв. № дубл. | Подп. и дата

Формат	Зона	Поз	Обозначение	Наименование	Кол.	Примечание
Б4		7	ПВ6.07.00.03	Уголок		
				Уголок Б-50×50×5 ГОСТ 8509-72		
				Ст3 ГОСТ 535-79		
				L=15000	2	60.0 кг
Б4		8	ПВ6.07.00.04	Уголок		
				Уголок Б-50×50×5 ГОСТ 8509-72		
				Ст3 ГОСТ 535-79		
				L=160	15	0.6 кг
Б4		9	ПВ6.07.00.05	Уголок		
				Уголок Б-50×50×5 ГОСТ 8509-72		
				Ст3 ГОСТ 535-79		
				L=430	8	1.5 кг
Б4		10	ПВ6.07.00.06	Уголок		
				Уголок Б-50×50×5 ГОСТ 8509-72		
				Ст3 ГОСТ 535-79		
				L=130	8	0.5 кг
				ПВ6.07.00.00-01 ст. СБ		
				Сборочные единицы		
11		3	ПВ6.07.02.00-01	Балка	1	
11		4	ПВ6.07.03.00-01	Лестница	1	
11		5	ПВ6.07.04.00	Площадка	5	
				Детали		
11		6	ПВ6.07.00.02	Винт	16	
Б4		7	ПВ6.07.00.03	Уголок		
				Уголок Б-50×50×5 ГОСТ 8509-72		
				Ст3 ГОСТ 535-79		
				L=10000	2	37.7 кг

Изм. Лист № докум. Подп. Дата — ПВ6.07.00.00 — Лист 2

Формат 11

Формат	Зона	Поз	Обозначение	Наименование	Кол.	Примечание
				Документация		
22			ПВ6.07.00.00 СБ	Сборочный чертеж		
				Сборочные единицы		
11		1	ПВ6.07.01.00	Кронштейн	1	
				Детали		
Б4		2	ПВ6.07.00.01	Швеллер		
				Швеллер 10 ГОСТ 8240-72		
				Ст3 ГОСТ 5-79		
				L=900	1	7.7 кг
			Переменные данные	для исполнений		
				ПВ6.07.00.00 ст. СБ		
				Сборочные единицы		
11		3	ПВ6.07.02.00	Балка	1	
11		4	ПВ6.07.03.00	Лестница	1	
11		5	ПВ6.07.04.00	Площадка	8	
				Детали		
11		6	ПВ6.07.00.02	Винт	24	

Изм. Лист № докум. Подп. Дата — ПВ6.07.00.00

Разраб.	Кузьмина			Приспособление для замыкания вертикального монтажного стыка	Лит. К	Лист 1	Листов 5
Пров.	Чистова				Гипрогрансстальмонтаж г. Москва
ГИП	Тюрин				
Н. контр.	Панова				
Утв.	Кузнецов				

Инв. № подл. | Подп. и дата | Взам. инв. № | Инв. № дубл. | Подп. и дата

т.п.ПР.1.104-1-157.84 а.в

Формат	Зона	Поз.	Обозначение	Наименование	Кол.	Примечание
Б4		10	ПВ6.07.01.06	Уголок		
				Уголок Б-50×50×5 ГОСТ 8509-72		
				Ст3 ГОСТ 535-79		
				L=320	3	1,5 кг
				ПВ6.07.00.00.04 СБ		
				Сборочные единицы		
11		3	ПВ6.07.02.00-04	Балка	1	
11		4	ПВ6.07.03.00-03	Лестница	1	
11		5	ПВ6.07.04.00	Площадка	2	
				Детали		
11		6	ПВ6.07.00.02	Винт	6	
Б4		7	ПВ6.07.00.03	Уголок		
				Уголок Б-50×50×5 ГОСТ 8509-72		
				Ст3 ГОСТ 535-79		
				L=4000	2	15,1 кг
Б4		8	ПВ6.07.00.04	Уголок		
				Уголок Б-50×50×5 ГОСТ 8509-72		
				Ст3 ГОСТ 535-79		
				L=160	4	0,6 кг
Б4		9	ПВ6.07.00.05	Уголок		
				Уголок Б-50×50×5 ГОСТ 8509-72		
				Ст3 ГОСТ 535-79		
				L=170	2	0,54 кг
Б4		10	ПВ6.07.00.06	Уголок		
				Уголок Б-50×50×5 ГОСТ 8509-72		
				Ст3 ГОСТ 535-79		
				L=390	2	1,5 кг

Изм. Лист № докум. Подп. Дата

ПВ6.07.00.00

Лист 5

Формат 11

Инв. № подл. | Подп. и дата | Взам. инв. № | Инв. № дубл. | Подп. и дата

т.пр. 704-1-167.84 а.в

ПВ6.07.02.02

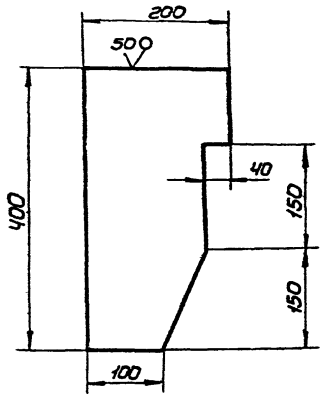

Неуказанные предельные отклонения размеров: валов - h16, остальных $\pm \frac{IT16}{2}$.

Изм. Лист	№ докум.	Подп.	Дата	ПВ6.07.02.02			
Разраб.	Кузьмина	Кузь	4.83	Ловитель	Лит. И	Масса 8,0	Масшт. 1:5
Пров.	Числова	Числов	04.83		Лист	Листов 1	
Т.контр.							
ГИП	Тюрин		4.83	Лист Б-14 ГОСТ 19903-74 / Ст3 ГОСТ 14637-79	Гипронефтеспецмонтаж г. Москва		
Н.контр.	Панова		04.83				
Утв.	Кузнецов		4.83				

Инв. № подл. | Подп. и дата | Взам. инв. № | Инв. № дубл. | Подп. и дата

Формат 11

ПВ6.07.02.01

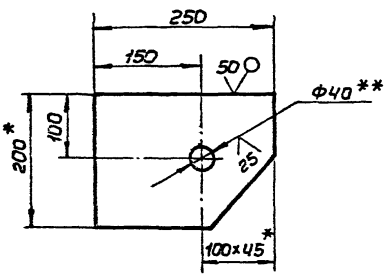

1. Неуказанные предельные отклонения размеров: отверстий - H16, валов - h16, остальных $\pm \frac{IT16}{2}$.
2. ** Острые кромки отв. Ф40 скруглить радиусом 5 мм.
3. * Размеры для справок.

Изм. Лист	№ докум.	Подп.	Дата	ПВ6.07.02.01			
Разраб.	Кузьмина	Кузь	4.83	Кронштейн	Лит. И	Масса 4,8	Масшт. 1:5
Пров.	Числова	Числов	04.83		Лист	Листов 1	
Т.контр.							
ГИП	Тюрин		4.83	Полоса $\frac{14 \times 200 \text{ ГОСТ } 103-76}{\text{Ст3 ГОСТ } 535-79}$	Гипронефтеспецмонтаж г. Москва		
Н.контр.	Панова		04.83				
Утв.	Кузнецов		4.83				

Инв. № подл. | Подп. и дата | Взам. инв. № | Инв. № дубл. | Подп. и дата

Формат 11

ПВ6.07.02.03

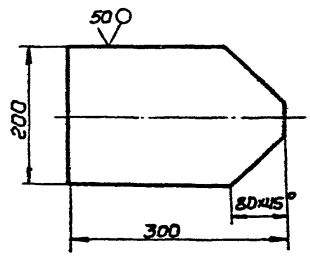

Неуказанные предельные отклонения размеров: валов - h16, остальных $\pm \frac{IT16}{2}$.

Изм. Лист	№ докум.	Подп.	Дата	ПВ6.07.02.03			
Разраб.	Кузьмина	Кузь	4.83	Пластина	Лит. И	Масса 6,0	Масшт. 1:5
Пров.	Числова	Числов	04.83		Лист	Листов 1	
Т.контр.							
ГИП	Тюрин		4.83	Лист Б-14 ГОСТ 19903-74 / Ст3 ГОСТ 14637-79	Гипронефтеспецмонтаж г. Москва		
Н.контр.	Панова		04.83				
Утв.	Кузнецов		4.83				

Инв. № подл. | Подп. и дата | Взам. инв. № | Инв. № дубл. | Подп. и дата

Формат 11

ПВ6.07.02.00СБ

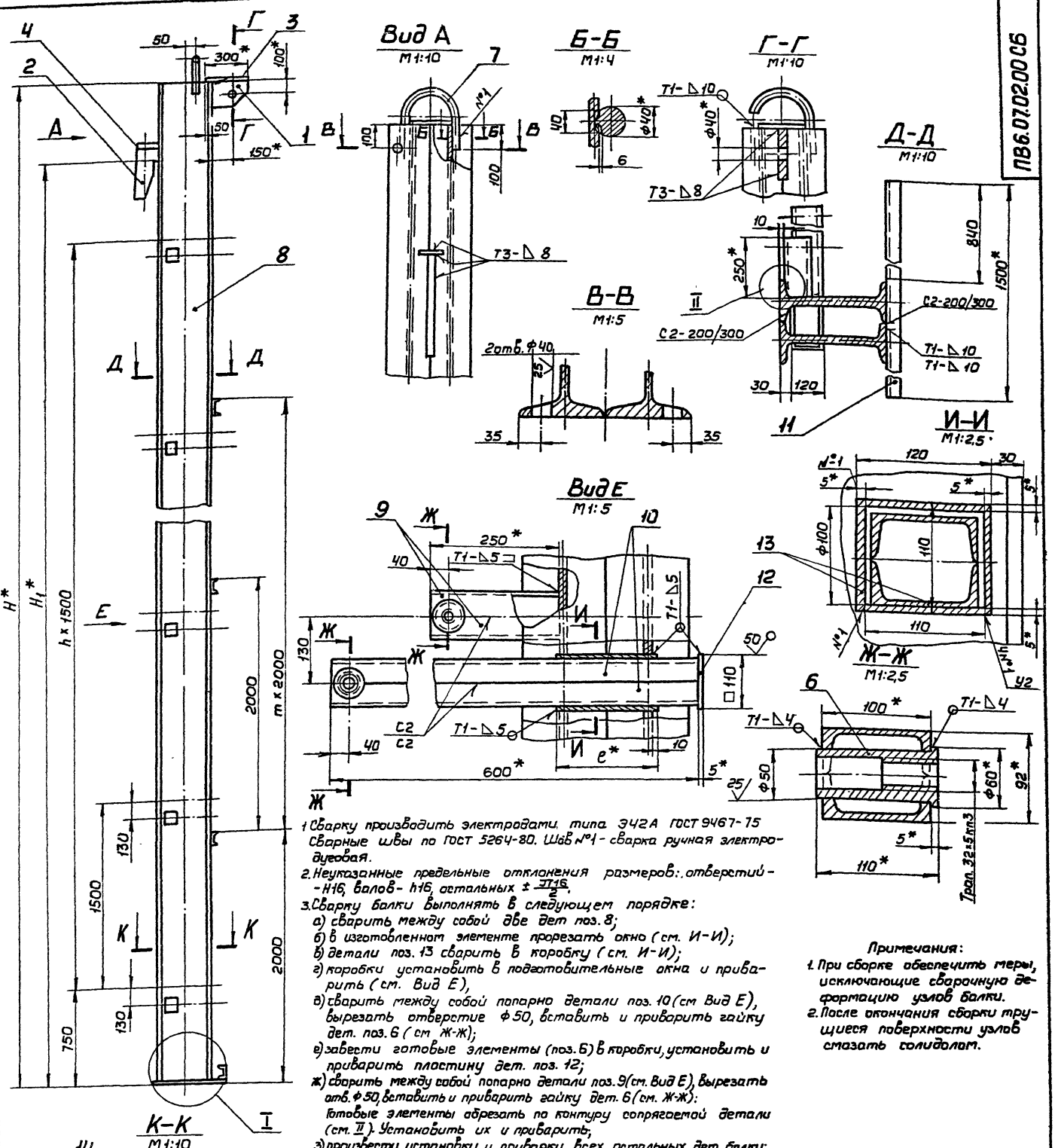

1. Сварку производить электродами типа Э42А ГОСТ 9467-75. Сварные швы по ГОСТ 5264-80. Шов №1 - сварка ручная электродуговая.
2. Неуказанные предельные отклонения размеров: отверстий - H16, валов - h16, остальных $\pm \frac{IT16}{2}$.
3. Сварку балки выполнять в следующем порядке:
   а) сварить между собой две дет поз. 8;
   б) в изготовленном элементе прорезать окно (см. И-И);
   в) детали поз. 13 сварить в коробку (см. И-И);
   г) коробки установить в подготовительные окна и приварить (см. Вид Е),
   д) сварить между собой попарно детали поз. 10 (см Вид Е), вырезать отверстие Ф50, вставить и приварить гайку дет. поз. 6 (см Ж-Ж);
   е) завести готовые элементы (поз. 6) в коробки, установить и приварить пластину дет. поз. 12;
   ж) сварить между собой попарно детали поз. 9 (см. Вид Е), вырезать отв. Ф50, вставить и приварить гайку дет. 6 (см. Ж-Ж):
   Готовые элементы обрезать по контуру сопрягаемой детали (см. II). Установить их и приварить;
   з) произвести установку и приварку всех остальных дет. балки;
4. Шероховатость поверхностей реза для дет. 6Ч $\frac{25}{}$.
5. * Размеры для справок.

Примечания:
1. При сборке обеспечить меры, исключающие сварочную деформацию узлов балки.
2. После окончания сборки трущиеся поверхности узлов смазать солидолом.

Обозначение	Размеры, мм													Масса, кг	Примечание
	H	H1	B	B1	L	L1	e	a	h	h1	c	z	n	m	
ПВ6.07.02.00	18580	17880	340	370	500	610	200	80	12	20,5	12	3,5	11	7	3437,0	Для РВС с высотой стенки 18 м
-01	12520	11920	290	320	360	470	175	68	10	17	8	3	7	4	1496,0	—"— 12 м
-02	10520	8940	270	300	300	410	165	64	7,5	14,5	7	2,5	5	3	987,0	—"— 9 м
-03	8520	7450	250	280	240	350	140	55	7,5	13,5	6	2	4	2	645,0	—"— 7,5 м
-04	6520	5960	250	260	240	350	140	55	7,5	13,5	6	2	3	1	505,0	—"— 6 м

Изм.	Лист	№ докум.	Подп.	Дата	ПВ6.07.02.00СБ
Разраб.		Чуслова		4.83	Балка. Общий чертеж
Пров.		Кузьмина		4.83	Лит. И; Масса: См. табл.; Масшт. 1:20
Т.контр.					Лист; Листов 1
ГИП		Тюрин		4.83	Гипронефтеспецмонтаж г. Москва
Н.контр.		Панова		4.83	
Утв.		Кузнецов		4.83	

Инв. № подл. | Подп. и дата | Взам. инв. № | Инв. № дубл. | Подп. и дата

Формат	Зона	Поз.	Обозначение	Наименование	Кол.	Примечание
11		7	ПВ6.07.02.07-02	Скоба	1	
Б4		8	ПВ6.07.02.08	Стойка		
				Двутавр 30 ГОСТ 8239-72		
				Ст3 ГОСТ 535-79		
				L=10500	2	383,0 кг
Б4		9	ПВ6.07.02.09	Швеллер		
				Швеллер 10 ГОСТ 8240-72		
				Ст3 ГОСТ 535-79		
				L=250	12	2,15 кг
Б4		10	ПВ6.07.02.10	Швеллер		
				Швеллер 10 ГОСТ 8240-72		
				Ст3 ГОСТ 535-79		
				L=600	12	5,20 кг
Б4		11	ПВ6.07.02.11	Швеллер		
				Швеллер 10 ГОСТ 8240-72		
				Ст3 ГОСТ 535-79		
				L=1500	4	12,85 кг
Б4		12	ПВ6.07.02.12	Полоса		
				Полоса 5×110 ГОСТ 103-76		
				Ст3 ГОСТ 535-79		
				L=110	6	0,5 кг
Б4		13	ПВ6.07.02.13	Полоса		
				Полоса 5×110 ГОСТ 103-76		
				Ст3 ГОСТ 535-79		
				L=165	24	0,7 кг
Б4		14	ПВ6.07.02.14	Косынка		
				Лист Б-20 ГОСТ 19903-74		
				Ст3 ГОСТ 14637-79		
				300×410	1	19,3 кг

Изм. Лист № докум. Подп. Дата

ПВ6.07.02.00

Лист 4

Формат 11

Формат	Зона	Поз.	Обозначение	Наименование	Кол.	Примечание
				Двутавр 36 ГОСТ 8239-72		
				Ст3 ГОСТ 535-79		
				L=12500	2	608,0 кг
Б4		9	ПВ6.07.02.09	Швеллер		
				Швеллер 10 ГОСТ 8240-72		
				Ст3 ГОСТ 535-79		
				L=250	16	2,15 кг
Б4		10	ПВ6.07.02.10	Швеллер		
				Швеллер 10 ГОСТ 8240-72		
				Ст3 ГОСТ 535-79		
				L=600	16	5,2 кг
Б4		11	ПВ6.07.02.11	Швеллер		
				Швеллер 10 ГОСТ 8240-72		
				Ст3 ГОСТ 535-79		
				L=1500	5	12,85 кг
Б4		12	ПВ6.07.02.12	Полоса		
				Полоса 5×110 ГОСТ 103-76		
				Ст3 ГОСТ 535-79		
				L=110	8	0,5 кг
Б4		13	ПВ6.07.02.13	Полоса		
				Полоса 5×110 ГОСТ 103-76		
				Ст3 ГОСТ 535-79		
				L=175	32	0,75 кг
Б4		14	ПВ6.07.02.14	Косынка		
				Лист Б-20 ГОСТ 19903-74		
				Ст3 ГОСТ 14637-79		
				320×470	1	23,6 кг
				ПВ6.07.02.00-02 см. СБ		
				Детали		
11		6	ПВ6.07.02.06.	Гайка	12	

Изм. Лист № докум. Подп. Дата

ПВ6.07.02.00

Лист 3

Формат 11

Формат	Зона	Поз.	Обозначение	Наименование	Кол.	Примечание
Б4		9	ПВ6.07.02.09	Швеллер		
				Швеллер 10 ГОСТ 8240-72		
				Ст3 ГОСТ 535-79		
				L=250	24	2,15 кг
Б4		10	ПВ6.07.02.10	Швеллер		
				Швеллер 10 ГОСТ 8240-72		
				Ст3 ГОСТ 535-79		
				L=600	24	5,2 кг
Б4		11	ПВ6.07.02.11	Швеллер		
				Швеллер 10 ГОСТ 8240-72		
				Ст3 ГОСТ 535-79		
				L=1500	8	12,85 кг
Б4		12	ПВ6.07.02.12	Полоса		
				Полоса 5×110 ГОСТ 103-76		
				Ст3 ГОСТ 535-79		
				L=110	12	0,5 кг
Б4		13	ПВ6.07.02.13	Полоса		
				Полоса 5×110 ГОСТ 103-76		
				Ст3 ГОСТ 535-79		
				L=200	48	0,86 кг
Б4		14	ПВ6.07.02.14	Косынка		
				Лист Б-20 ГОСТ 19903-74		
				Ст3 ГОСТ 14637-79		
				370×610	1	35,5 кг
				ПВ6.07.02.00-01 см. СБ		
				Детали		
11		6	ПВ6.07.02.06	Гайка	16	
11		7	ПВ6.07.02.07-01	Скоба		
Б4		8	ПВ6.07.02.08	Стойка		

Изм. Лист № докум. Подп. Дата

ПВ6.07.02.00

Лист 2

Формат 11

Формат	Зона	Поз.	Обозначение	Наименование	Кол.	Примечание
				Документация		
22			ПВ6.07.02.00 СБ	Сборочный чертеж		
				Детали		
11		1	ПВ6.07.02.01	Кронштейн	1	
11		2	ПВ6.07.02.02	Ловитель	1	
11		3	ПВ6.07.02.03	Пластина	1	
Б4		4	ПВ6.07.02.04	Ребро		
				Полоса 14×100 ГОСТ 103-76		
				Ст3 ГОСТ 535-79		
				L=200	1	22 кг
Б4		5	ПВ6.07.02.05	Перекладина		
				Швеллер 10 ГОСТ 8240-72		
				Ст3 ГОСТ 535-79		
				L=620	1	5,35 кг
			Переменные данные	для исполнений		
				ПВ6.07.02.00 см. СБ		
				Детали		
11		6	ПВ6.07.02.06	Гайка		
11		7	ПВ6.07.02.07	Скоба		
Б4		8	ПВ6.07.02.08	Стойка		
				Двутавр 50 ГОСТ 8239-72		
				Ст3 ГОСТ 535-79		
				L=18500	2	1424,0 кг

Изм.	Лист	№ докум.	Подп.	Дата	ПВ6.07.02.00		
Разраб.		Кузьмина		4.83	Балка	Лит. И	Лист 1 / Листов 6
Пров.		Числова		4.83		Гипронефтеспецмонтаж г. Москва	
ГИП		Тарин		4.83			
Н.контр.		Панова		04.83			
Утв.		Кузнецов		7.83			

Формат 11

Инв. № подл. | Подп. и дата | Взам. инв. № | Инв. № дубл. | Подп. и дата

т. п. 704-1-167.84 а.8

Формат	Зона	Поз.	Обозначение	Наименование	Кол.	Примечание
				ПВ6.07.02.00-04 см. СБ		
				Детали		
Н		6	ПВ6.07.02.06	Гайка		
Н		7	ПВ6.07.02.07-04	Скоба		
Б4		8	ПВ6.07.02.08	Стойка		
				Двутавр 24 ГОСТ 8239-72		
				Ст3 ГОСТ 535-79		
				L=6500	2	178,0 кг
Б4		9	ПВ6.07.02.09	Швеллер		
				Швеллер 10 ГОСТ 8240-72		
				Ст3 ГОСТ 535-79		
				L=250	8	2,15 кг
Б4		10	ПВ6.07.02.10	Швеллер		
				Швеллер 10 ГОСТ 8240-72		
				Ст3 ГОСТ 535-79		
				L=600	8	5,2 кг
Б4		11	ПВ6.07.02.11	Швеллер		
				Швеллер 10 ГОСТ 8240-72		
				Ст3 ГОСТ 535-79		
				L=1500	2	1285 кг
Б4		12	ПВ6.07.02.12	Полоса		
				Полоса Б-5×110 ГОСТ 103-76		
				Ст3 ГОСТ 535-79		
				L=110	4	0,5 кг
Б4		13	ПВ6.07.02.13	Полоса		
				Полоса Б-5×110 ГОСТ 103-76		
				Ст3 ГОСТ 535-79		
				L=140	16	0,6 кг
Б4		14	ПВ6.07.02.14	Косынка		
				Лист Б-20 ГОСТ 19903-74		
				Ст3 ГОСТ 14637-79		
				250×350	1	14,3 кг

Инв. № подл. | Подп. и дата | Взам. инв. № | Инв. № дубл. | Подп. и дата

Изм.	Лист	№ докум.	Подп.	Дата	ПВ6.07.02.00	Лист 6

Формат 11

Формат	Зона	Поз.	Обозначение	Наименование	Кол.	Примечание
				ПВ6.07.02.00-03 см. СБ		
				Детали		
Н		6	ПВ6.07.02.06	Гайка	10	
Н		7	ПВ6.07.02.07-03	Скоба	1	
Б4		8	ПВ6.07.02.08	Стойка		
				Двутавр 24 ГОСТ 8239-72		
				Ст3 ГОСТ 535-79		
				L=8500	2	232,0 кг
Б4		9	ПВ6.07.02.09	Швеллер		
				Швеллер 10 ГОСТ 8240-72		
				Ст3 ГОСТ 535-79		
				L=250	10	2,15 кг
Б4		10	ПВ6.07.02.10	Швеллер		
				Швеллер 10 ГОСТ 824 -72		
				Ст3 ГОСТ 535-79		
				L=600	10	5,20 кг
Б4		11	ПВ6.07.02.11	Швеллер		
				Швеллер 10 ГОСТ 8240-72		
				Ст3 ГОСТ 535-79		
				L=1500	3	12,85 кг
Б4		12	ПВ6.07.02.12	Полоса		
				Полоса Б-5×110 ГОСТ 103-76		
				Ст3 ГОСТ 535-79		
				L=110	5	0,50 кг
Б4		13	ПВ6.07.02.13	Полоса		
				Полоса Б-5×110 ГОСТ 103-76		
				Ст3 ГОСТ 535-79		
				L=140	20	0,50 кг
Б4		14	ПВ6.07.02.14	Косынка		
				Лист Б-20 ГОСТ 19903-74		
				Ст3 ГОСТ 14637-79		
				260×350	1	14,3 кг

Инв. № подл. | Подп. и дата | Взам. инв. № | Инв. № дубл. | Подп. и дата

Изм.	Лист	№ докум.	Подп.	Дата	ПВ6.07.02.00	Лист 5

Формат 11

ПВ6.07.03.00СБ

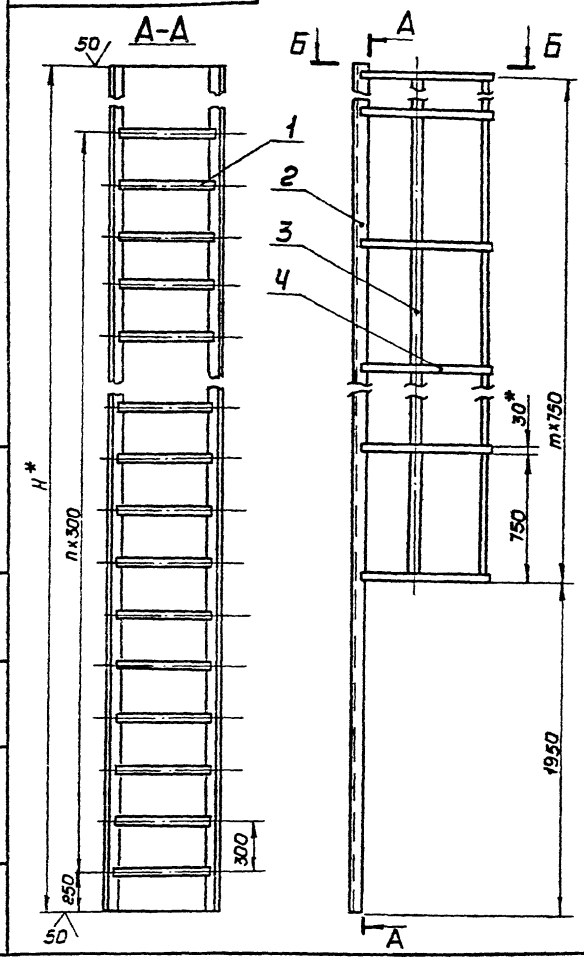

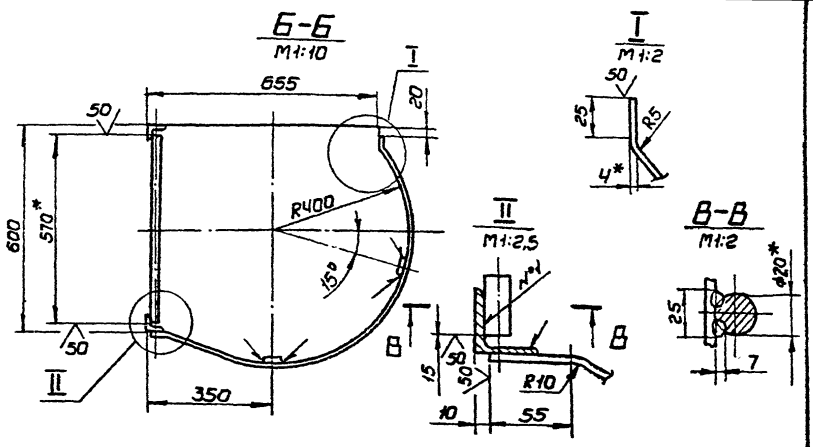

1. Шов №1 - сварка ручная электродуговая. Сварку производить электродами типа Э42А ГОСТ 9467-75. Сварные швы Т1-Δ4 по ГОСТ 5264-80.
2. Неуказанные предельные отклонения размеров: отверстий - H16, валов - h16, остальных $\pm \frac{IT16}{2}$.
3. * Размеры для справок.

Обозначение	H, мм	n	m	Масса, кг	Примечание
ПВ6.07.03.00	17750	56	21	310,0	для РВС с высотой стенки 18м
-01	11750	36	13	210,0	—"— 12м
-02	9500	29	10	162,0	—"— 9м
-03	7250	21	7	120,0	—"— 7,5м
-04	5750	16	5	94,0	—"— 6м

Изм.	Лист	№ докум.	Подп.	Дата	ПВ6.07.03.00СБ
Разраб.		Кузьмина		4.83	Лестница
Пров.		Числова		04.83	Сборочный чертеж
Т.контр.					
ГИП		Тюрин		4.83	
Н.контр.		Панова		4.83	
Утв.		Кузнецов		4.83	

Лит.	Масса	Масшт.
И	Ст. табл.	1:20
Лист	Листов 1	
Гипронефтеспецмонтаж г. Москва		

Формат 12

ПВ6.07.02.06

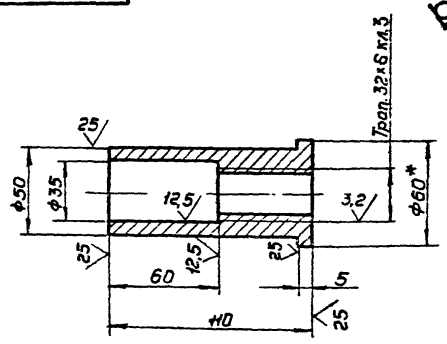

1. Неуказанные предельные отклонения размеров: отверстий - H16, валов - h16, остальных $\pm \frac{IT16}{2}$.
2. Допуск на резьбу - по ГОСТ 9562-81.
3. * Размер для справок.

Изм.	Лист	№ докум.	Подп.	Дата	ПВ6.07.02.06
Разраб.		Кузьмина		4.83	Гайка
Пров.		Числова		04.83	
Т.контр.					
ГИП		Тюрин		4.83	
Н.контр.		Панова		4.83	
Утв.		Кузнецов		4.83	

Лит.	Масса	Масшт.
И	0,5	1:2
Лист	Листов 1	
Гипронефтеспецмонтаж г. Москва		

Круг $\frac{В\text{-}60\ ГОСТ\ 2590\text{-}71}{Ст3\ ГОСТ\ 535\text{-}79}$

ПВ6.07.02.07

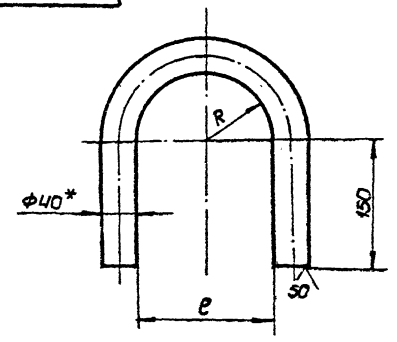

1. Неуказанные предельные отклонения размеров: отверстий - H16, валов - h16, остальных $\pm \frac{IT16}{2}$.
2. * Размер для справок.

Обозначение	Размеры, мм B	Размеры, мм e	Масса, кг	Примечание
ПВ6.07.01.07	92+3,5	184+4,6	5,8	Длина заготовки L = 655±2,2
-01	78+3,0	156+4,0	5,3	—"— 610±2,2мм
-02	72+3,0	144+4,0	5,2	—"— 550±2,2мм
-03	62+3,0	124+4,0	4,9	—"— 660±2,2мм
-04	62+3,0	124+4,0	4,9	—"— 560±2,2мм

Изм.	Лист	№ докум.	Подп.	Дата	ПВ6.07.02.07
Разраб.		Кузьмина		4.83	Скоба
Пров.		Числова		04.83	
Т.контр.					
ГИП		Тюрин		4.83	
Н.контр.		Панова		4.83	
Утв.		Кузнецов		4.83	

Лит.	Масса	Масшт.
И	Ст. табл.	-
Лист	Листов 1	
Гипронефтеспецмонтаж г. Москва		

Круг $\frac{В\text{-}40\ ГОСТ\ 2590\text{-}71}{Ст3\ ГОСТ\ 535\text{-}79}$

Инв. № подл. | Подп. и дата | Взам. инв. № | Инв. № дубл. | Подп. и дата

Формат	Зона	Поз.	Обозначение	Наименование	Кол.	Примечание
Б4		2	ПВ6.07.03.02	Уголок		
				Уголок Б-50×50×5 ГОСТ 8509-72		
				Ст3 ГОСТ 535-79		
				L = 9500	2	36,0 кг
Б4		3	ПВ6.07.03.03	Полоса		
				Полоса 4×30 ГОСТ 103-76		
				Ст3 ГОСТ 535-79		
				L = 7520	2	7.0 кг
Б4		4	ПВ6.07.03.04	Полоса		
				Полоса 4×30 ГОСТ 103-76		
				Ст3 ГОСТ 535-79		
				L = 1350	14	1,3 кг
				ПВ6.07.03.00-03 см СБ		
				Детали		
Б4		1	ПВ6.07.03.01	Круг		
				Круг В-20 ГОСТ 2590-71		
				Ст3 ГОСТ 535-79		
				L = 570	22	1.95 кг
Б4		2	ПВ6.07.03.02	Уголок		
				Уголок Б-50×50×5 ГОСТ 8509-72		
				Ст3 ГОСТ 535-79		
				L = 7250	2	27,3 кг
Б4		3	ПВ6.07.03.03	Полоса		
				Полоса 4×30 ГОСТ 103-76		
				Ст3 ГОСТ 535-79		
				L = 5270	2	5,0 кг

Изм | Лист | № докум. | Подп. | Дата

ПВ6.07.03.00

Лист 3

Формат 11

Инв. № подл. | Подп. и дата | Инв. № дубл. | Взам. инв. № | Подп. и дата

Формат	Зона	Поз.	Обозначение	Наименование	Кол.	Примечание
				ПВ6.07.03.00-01 см СБ		
				Детали		
Б4		1	ПВ6.07.03.01	Круг		
				Круг В-20 ГОСТ 2590-71		
				Ст3 ГОСТ 535-79		
				L = 570	37	1,95 кг
Б4		2	ПВ6.07.03.02	Уголок		
				Уголок Б-50×50×5 ГОСТ 8509-72		
				Ст3 ГОСТ 535-79		
				L = 11750	2	44,3 кг
Б4		3	ПВ6 07.03.03	Полоса		
				Полоса 4×30 ГОСТ 103-76		
				Ст3 ГОСТ 535-79		
				L = 9770	2	9,2 кг
Б4		4	ПВ6.07.03.04	Полоса		
				Полоса 4×30 ГОСТ 103-76		
				Ст3 ГОСТ 535-79		
				L = 1350	14	1,3 кг
				ПВ6.07.03.00-02 см.СБ		
				Детали		
Б4		1	ПВ6.07.03.01	Круг		
				Круг В-20 ГОСТ 2590-71		
				Ст3 ГОСТ 535-79		
				L = 570	30	1,95 кг

Изм | Лист | № докум. | Подп. | Дата

ПВ6.07.03.00

Лист 2

Формат 11

Инв. № подл. | Подп. и дата | Взам. инв. № | Инв. № дубл. | Подп. и дата

Формат	Зона	Поз	Обозначение	Наименование	Кол.	Примечание
Б4		4	ПВ6 07.03.04	Полоса		
				Полоса 4×30 ГОСТ 103-76		
				Ст3 ГОСТ 535-79		
				L = 1350	8	7,3 кг
				ПВ6.07.03.00-04 см.СБ		
				Детали		
Б4		1	ПВ6.07.03.01	Круг		
				Круг В-20 ГОСТ 2590-71		
				Ст3 ГОСТ 535-79		
				L = 570	17	1,95 кг
Б4		2	ПВ6.07.03.02	Уголок		
				Уголок Б-50×50×5 ГОСТ 8509-72		
				Ст3 ГОСТ 535-79		
				L = 5750	2	22,0 кг
Б4		3	ПВ5.07.03.03	Полоса		
				Полоса 4×30 ГОСТ 103-76		
				Ст3 ГОСТ 535-79		
				L = 3770	2	3,5 кг
Б4		4	ПВ6.07.03.04	Полоса		
				Полоса 4×30 ГОСТ 103-76		
				Ст3 ГОСТ 535-79		
				L = 1350	6	1,3 кг

Изм | Лист | № докум. | Подп. | Дата

ПВ6.07.03.00

Лист 4

Инв. № подл. | Подп. и дата | Инв. № дубл. | Взам. инв. № | Подп. и дата

Формат	Зона	Поз	Обозначение	Наименование	Кол.	Примечание
				Документация		
12			ПВ6.07.03.00 СБ	Сборочный чертеж		
			Переменные данные	для изменений		
				ПВ6.07.03.00 см. СБ		
				Детали		
Б4		1	ПВ6.07.03.01	Круг		
				Круг В-20 ГОСТ 2590-71		
				Ст3 ГОСТ 535-79		
				L = 570	57	1,95 кг
Б4		2	ПВ6.07.03.02	Уголок		
				Уголок Б-50×50×5 ГОСТ 8509-72		
				Ст3 ГОСТ 535-79		
				L = 17750	2	67,0 кг
Б4		3	ПВ6.07.03.03	Полоса		
				Полоса 4×30 ГОСТ 103-67		
				Ст3 ГОСТ 535-79		
				L = 15770	2	15,0 кг
Б4		4	ПВ6.07.03.04	Полоса		
				Полоса 4×30 ГОСТ 103-76		
				Ст3 ГОСТ 535-79		
				L = 1350	22	1,3 кг

Изм | Лист | № докум. | Подп. | Дата

ПВ6.07.03.00 СБ

Разраб.	Кузьмина		4.83
Пров.	Чистова		04.83
РИП	Тюрин		4.83
Н. контр.	Панова		04.83
Утв.	Кузнецов		7.83

Лестница

Лит.	Лист	Листов
И	1	4

Гипронефтеспецмонтаж г. Москва

Инв. № подл. | Подп. и дата | Взам. инв. № | Инв. № дубл. | Подп. и дата

ПВ6.07.01.00СБ

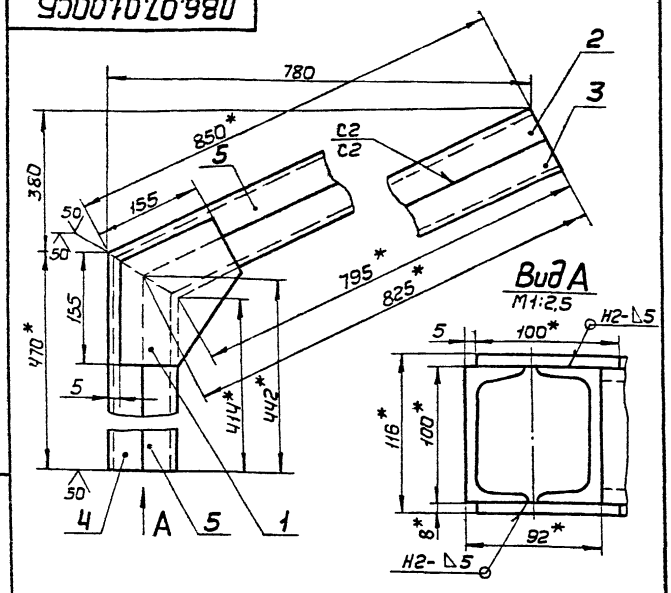

1. Сварку производить электродами типа Э42А ГОСТ 9467-75. Сварные швы по ГОСТ 5264-80.
2. Неуказанные предельные отклонения размеров: отверстий - Н16, валов - h16, остальных $\pm \frac{IT16}{2}$.
3. * Размеры для справок.

Изм	Лист	№ докум	Подп	Дата	ПВ6.07.01.00СБ		
Разраб		Кузьмина		4.83	Кронштейн	Лит	Масса	Масшт
Пров		Числова		01.83		И	25,50	1:5
Т.контр					Сборочный чертеж	Лист	Листов 1
ГИП		Тюрин		4.83		Типронефтеспецмонтаж г. Москва	
Н.контр		Панова		04.83			
Утв		Кузнецов		4.83			

Формат 11

ПВ6.07.01.01

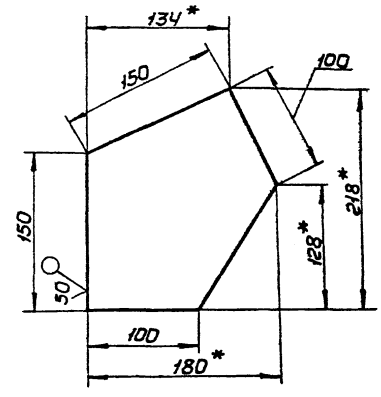

1. Неуказанные предельные отклонения размеров: валов - h16, остальных $\pm \frac{IT16}{2}$.
2. * Размеры для справок.

Изм	Лист	№ докум	Подп	Дата	ПВ6.07.01.01		
Разраб		Кузьмина		4.83	Косынка	Лит	Масса	Масшт
Пров		Числова		04.83		И	1,30	1:2,5
Т.контр					Лист 6-8 ГОСТ 19903-74 / Ст3 ГОСТ 14637-79	Лист	Листов 1
ГИП		Тюрин		4.83		Типронефтеспецмонтаж г. Москва	
Н.контр		Панова		04.83			
Утв		Кузнецов		4.83			

Формат 11

ПВ6.07.00.02

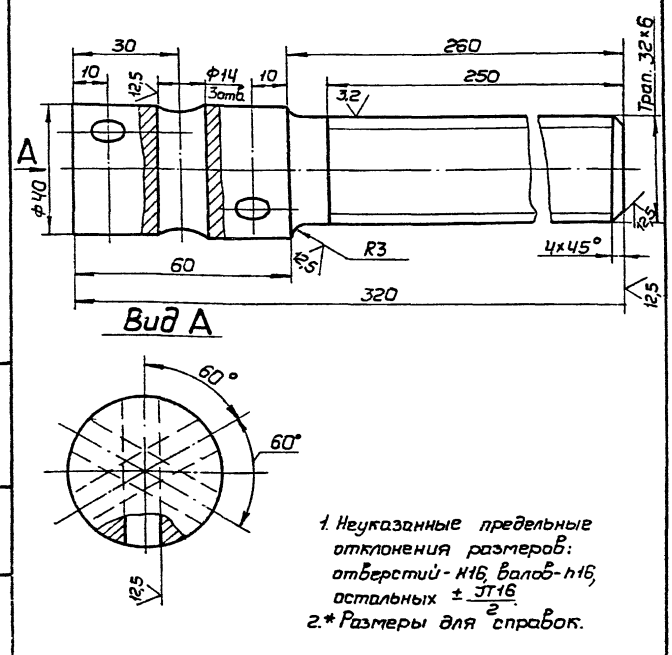

1. Неуказанные предельные отклонения размеров: отверстий - Н16, валов - h16, остальных $\pm \frac{IT16}{2}$.
2. * Размеры для справок.

Изм	Лист	№ докум	Подп	Дата	ПВ6.07.00.02		
Разраб		Кузьмина		4.83	Винт	Лит	Масса	Масшт
Пров		Числова		04.83		И	2,2	1:1
Т.контр					Круг В-40 ГОСТ 2590-71 / Ст5 ГОСТ 535-79	Лист	Листов 1
ГИП		Тюрин		4.83		Типронефтеспецмонтаж г. Москва	
Н.контр		Панова		04.83			
Утв		Кузнецов		4.83			

Формат 11

Формат	Зона	Поз.	Обозначение	Наименование	Кол.	Примечание
				Документация		
А4			ПВ6.07.01.00СБ	Сборочный чертеж		
				Детали		
А4		1	ПВ6.07.01.01	Косынка	2	
Б4		2	ПВ6.07.01.02	Швеллер		
				Швеллер 10 ГОСТ 8240-72		
				Ст3 ГОСТ 535-79		
				L=850	1	7,3 кг
Б4		3	ПВ6.07.01.03	Швеллер		
				Швеллер 10 ГОСТ 8240-72		
				Ст3 ГОСТ 535-79		
				L=825	1	7,1 кг
Б4		4	ПВ6.07.01.04	Швеллер		
				Швеллер 10 ГОСТ 8240-72		
				Ст3 ГОСТ 535-79		
				L=470	1	4,0 кг
Б4		5	ПВ6.07.01.05	Швеллер		
				Швеллер 10 ГОСТ 8240-72		
				Ст3 ГОСТ 535-79		
				L=442	1	3,8 кг

Изм	Лист	№ докум	Подп	Дата	ПВ6.07.01.00			
Разраб		Кузьмина		4.83	Кронштейн	Лит	Лист	Листов
Пров		Числова		04.83		И	1	1
ГИП		Тюрин		4.83		Типронефтеспецмонтаж г. Москва		
Н.контр		Панова		04.83				
Утв		Кузнецов		4.83				

Формат 11

Л86070400СБ

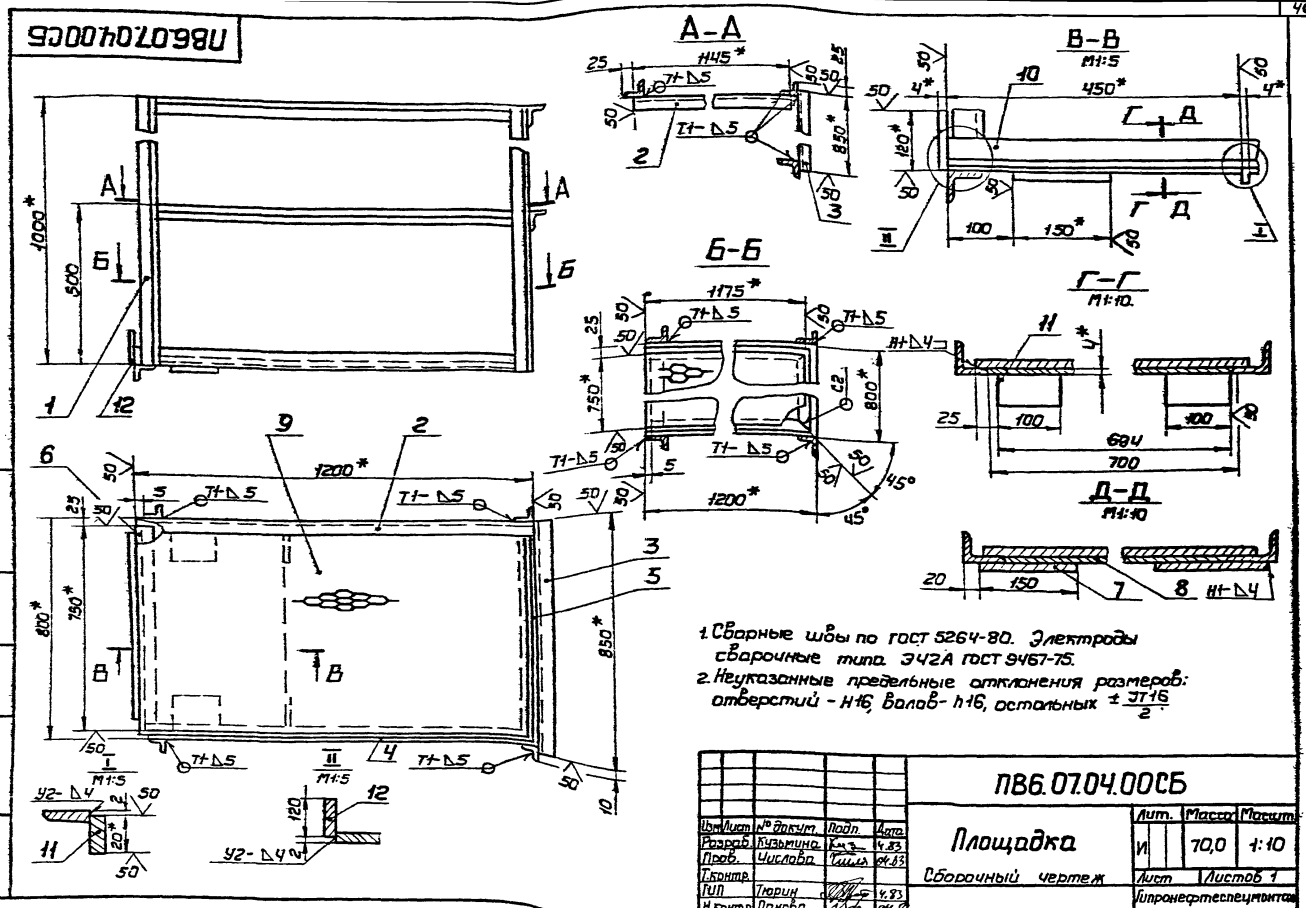

1. Сварные швы по ГОСТ 5264-80. Электроды сварочные типа Э42А ГОСТ 9467-75.
2. Неуказанные предельные отклонения размеров: отверстий - H16, валов - h16, остальных $\pm\frac{IT16}{2}$.

Изм.	Лист	№ докум.	Подп.	Дата	ПВ6.07.04.00СБ			
Разраб.		Кузьмина		4.83	Площадка	Лит.	Масса	Масштаб
Пров.		Чиклова		04.83		И	70,0	1:10
Т.контр.					Сборочный чертеж	Лист	Листов 1	
ГИП		Тюрин		4.83		Гипронефтеспецмонтаж		
Н.контр.		Панова		04.83		г. Москва		
Утв.		Кузнецов		4.83				

Формат 12

Формат	Зона	Поз.	Обозначение	Наименование	Кол.	Примечание
Б4		6	ПВ6.07.04.06	Уголок		
				Уголок Б-50×50×5 ГОСТ 8509-72		
				Ст3 ГОСТ 535-79		
				L = 750	1	2,8 кг
Б4		7	ПВ6.07.04.07	Косынка		
				Лист Б-4 ГОСТ 19903-74		
				Ст3 ГОСТ 14637-79		
				150×150	1	0,7 кг
Б4		8	ПВ6.07.04.08	Лист		
				Лист Б-4 ГОСТ 19903-74		
				Ст3 ГОСТ 14637-79		
				694×450	1	1,0 кг
Б4		9	ПВ6.07.04.09	Настил		
				Лист ПВ506×750×1125		
				ГОСТ 8706-79	1	13,8 кг
Б4		10	ПВ6.07.04.10	Лист		
				Лист Б-2 ГОСТ 19903-74		
				Ст3 ГОСТ 16523-70		
				100×3200	1	5,0 кг
Б4		11	ПВ6.07.04.11	Лист		
				Лист Б-4 ГОСТ 19903-74		
				Ст3 ГОСТ 14637-79		
				100×20	2	0,5 кг
Б4		12	ПВ6.07.04.12	Лист		
				Лист Б-4 ГОСТ 19903-74		
				Ст3 ГОСТ 14637-79		
				120×700	1	2,6 кг

Подп. и дата | Взам. инв. № | Инв. № дубл. | Подп. и дата

Изм.	Лист	№ докум.	Подп.	Дата	ПВ6.07.04.00			
Разраб.		Кузьмина		4.83	Площадка	Лит.	Лист	Листов
Пров.		Чиклова		04.83		И	1	2
ГИП		Тюрин		4.83		Гипронефтеспецмонтаж		
Н.контр.		Панова		04.83		г. Москва		
Утв.		Кузнецов		4.83				

Лист 2

Формат	Зона	Поз.	Обозначение	Наименование	Кол.	Примечание
				Документация		
12			ПВ6.07.04.00СБ	Сборочный чертеж		
				Детали		
Б4		1	ПВ6.07.04.01	Стойка		
				Уголок Б-50×50×5 ГОСТ 8509-72		
				Ст3 ГОСТ 535-79		
				L = 1000	4	3,77 кг
Б4		2	ПВ6.07.04.02	Перекладина		
				Уголок Б-50×50×5 ГОСТ 8509-72		
				Ст3 ГОСТ 535-79		
				L = 1200	2	4,5 кг
Б4		3	ПВ6.07.04.03	Поперечина		
				Уголок Б-50×50×5 ГОСТ 8509-72		
				Ст3 ГОСТ 535-79		
				L = 850	2	3,2 кг
Б4		4	ПВ6.07.04.04	Уголок		
				Уголок Б-50×50×5 ГОСТ 8509-72		
				Ст3 ГОСТ 535-79		
				L = 1200	2	4,5 кг
Б4		5	ПВ6.07.04.05	Уголок		
				Уголок Б-50×50×5 ГОСТ 8509-72		
				Ст3 ГОСТ 535-79		
				L = 800	1	3,0 кг

Подп. и дата | Взам. инв. № | Инв. № дубл. | Подп. и дата

ПВ9.10.00.00СБ

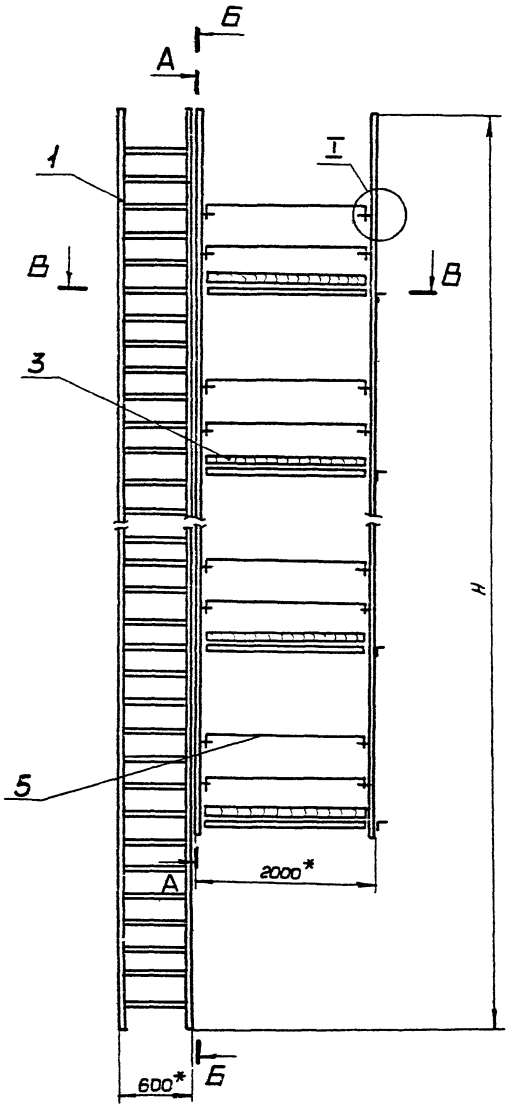

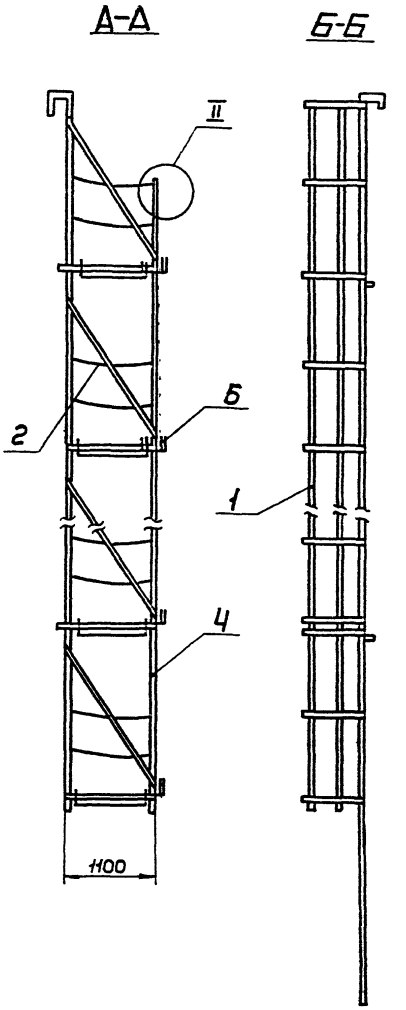

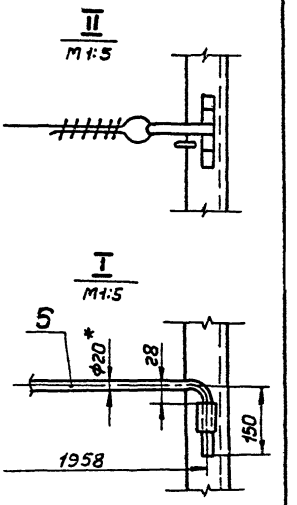

Обозначение	H, мм	Масса, кг
ПВ9.10.00.00	18000	1016.0
-01	12000	662.0
-02	9000	530.0
-03	7500	383.0
-04	6000	258.0

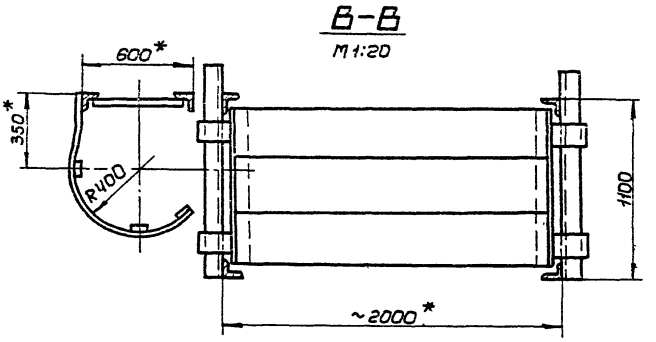

1. Сварные швы по ГОСТ 5264-80. Электроды сварочные типа Э42А ГОСТ 9467-75.
2. Неуказанные предельные отклонения размеров: отверстий - H16, валов - h16, остальных $\pm \frac{IT16}{2}$.
3. Испытать на статическую нагрузку силой P=550 кг.
4. В местах выхода на площадку поз. 3 ограждение на лестнице поз. 1 срезать (см. В-В).

Изм.	Лист	№ докум.	Подп.	Дата	ПВ9.10.00.00СБ		
Разраб.		Кузьмина		4.85	Леса навесные для замыкания вертикального монтажного стыка стенки	Лит.	Масса	Масшт.
Пров.		Чиглова		04.85		И	См. табл.	1:40
Т.контр.					Сборочный чертеж	Лист	Листов 1	
ГИП		Тарин		4.85		Гипронефтеспецмонтаж г. Москва		
Н.контр.		Лакова		4.85				
Утв.		Кузнецов		4.85				

Перв. примен. | Инв. № подл. | Подп. и дата | Инв. № дубл. | Взам. инв. №

ПВ9.10.04.00СБ

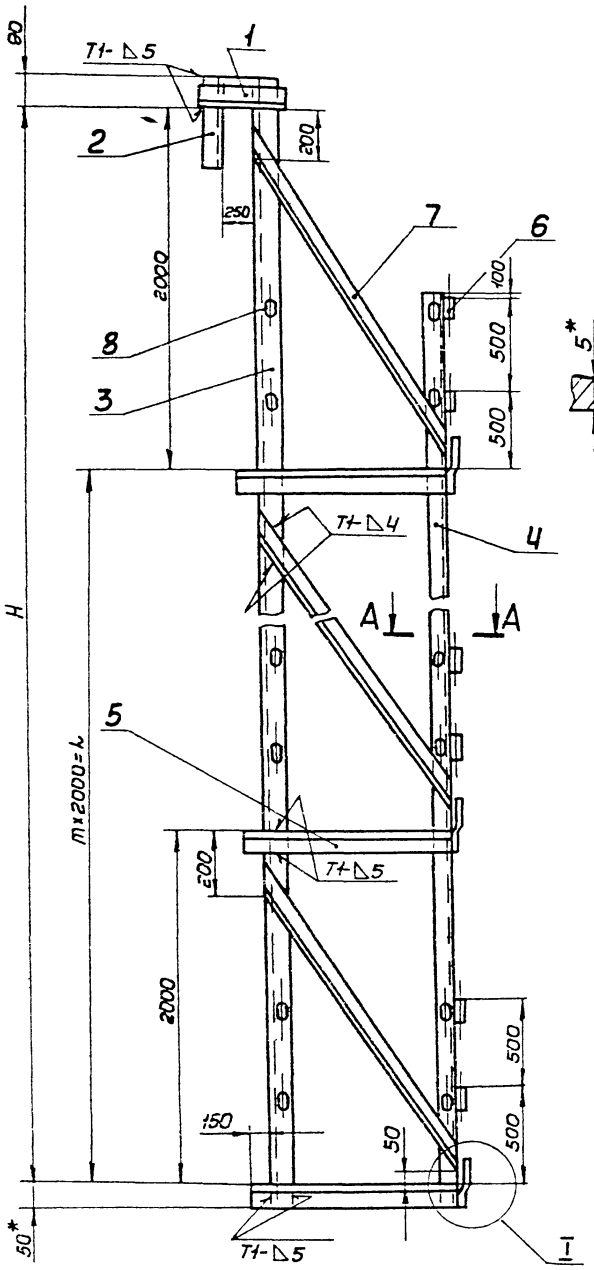

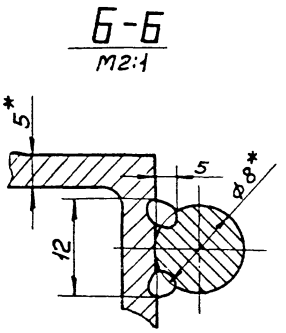

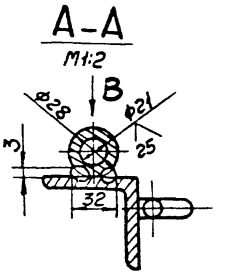

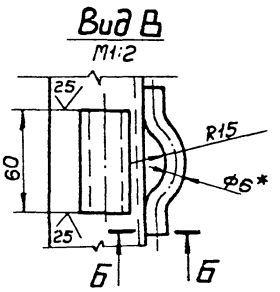

Обозначение	Размеры, мм		m	Масса, кг
	H	L		
ПВ9.10.04.00	15000	14000	7	219,0
-01	10000	8000	4	138,0
-02	8000	6000	3	110,0
-03	6000	4000	2	73,0
-04	4000	2000	1	56,0

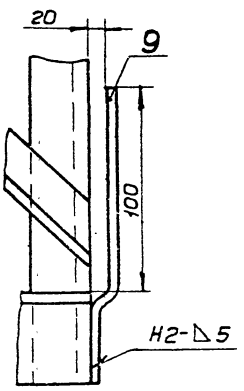

1. Сварные швы по ГОСТ 5264-80. Электроды сварочные типа Э42А ГОСТ 9467-75.
2. Неуказанные предельные отклонения размеров: отверстий - H16, валов - h16, остальных $\pm \frac{IT16}{2}$.
3. Шероховатость поверхностей реза для деталей Б4 $\frac{25}{V}$.
4. * Размер для справок.

Изм.	Лист	№ докум.	Подп.	Дата	ПВ9.10.04.00СБ		
Разраб.		Кузьмина		4.83	Боковина	Лит.	Масса	Масшт.
Пров.		Чеслова		4.83	Сборочный чертеж	И	Ст. табл.	1:20
Т.контр.						Лист	Листов 1	
ГИП		Тюрин		4.83		Гипронефтеспецмонтаж г. Москва		
Н.контр.		Панова		4.83				
Утв.		Кузнецов		4.83				

Инв.№ подл. | Подп. и дата | Взам.инв.№ | Инв.№ дубл. | Подп. и дата

ПВ9.10.01.00СБ

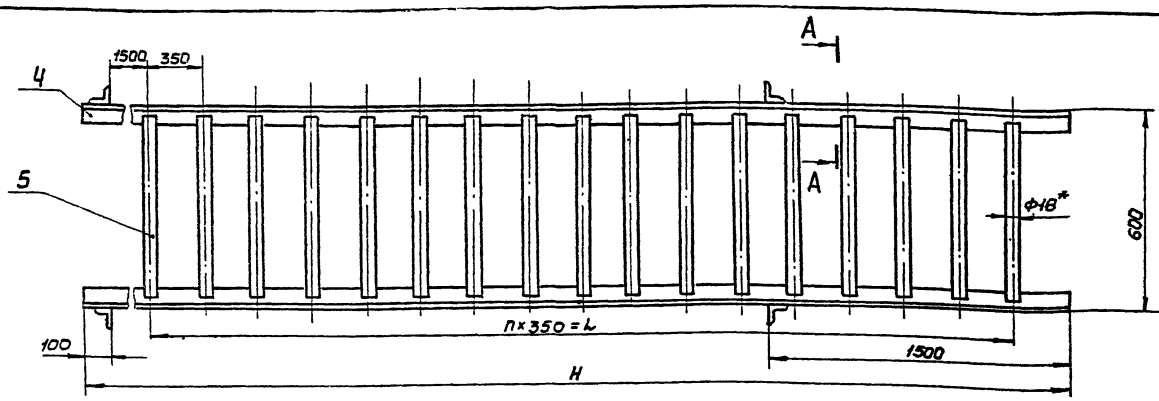

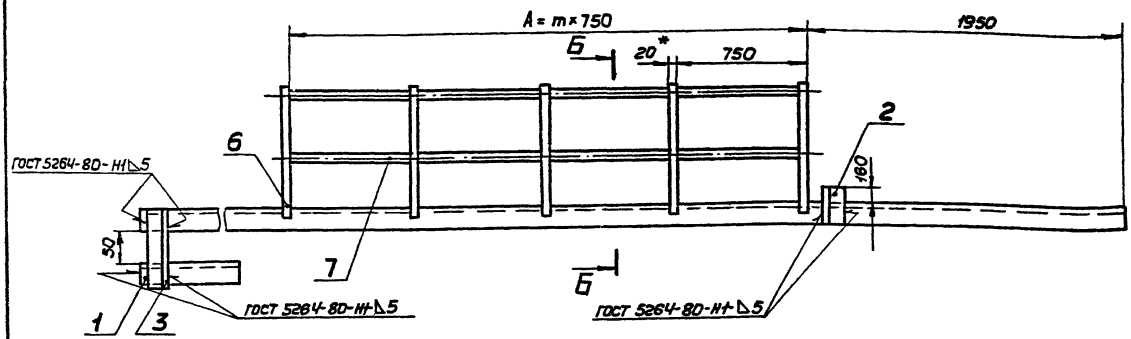

А – А
М1:2,5

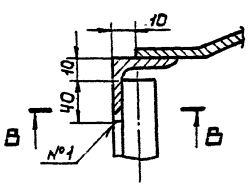

В-В
М1:1

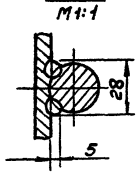

Б-Б
М1:10

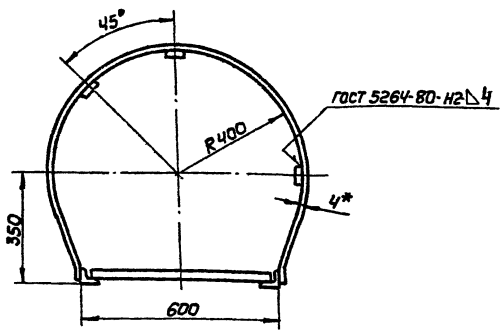

Обозначение	Размеры, мм			n	m	Масса, кг
	H	L	A			
ПВ9.10.01.00	18000	16100	15750	46	21	151,0
-01	12000	10150	9750	29	13	111,0
-02	9000	7000	6750	20	9	82,0
-03	7500	5600	5250	16	7	67,0
-04	6000	4200	3750	12	5	42,0

1. Шов №1 - сварка ручная электродуговая. Сварные швы по ГОСТ 5264-80. Электроды сварочные типа Э42А ГОСТ 9467-75.
2. Неуказанные предельные отклонения размеров: отверстий - H16, валов - h16, остальных $\pm \frac{IT16}{2}$.
3. Шероховатость поверхностей реза для дет. Б4 $\sqrt{50}$.
4. * Размер для справок.

Изм.	Лист	№ докум.	Подп.	Дата	ПВ9.10.01.00СБ		
Разраб.		Числова		11.83	Лестница	Лит.	Масса	Масшт.
Пров.						И	См. табл.	1:10
Т.контр.					Сборочный чертеж	Лист	Листов	
ГИП		Тюрин		11.83		Гипронефтеспецстрой		
Н.контр.		Панова		11.83		г. Москва		
Утв.		Кузнецов		11.83				

Формат 22

Инв. № подл. | Подп. и дата | Взамен инв. № | Инв. № дубл. | Подп. и дата

Формат	Зона	Поз.	Обозначение	Наименование	Кол.	Примечание
				ПВ9.10.00.00-04см СБ		
				Сборочные единицы		
11		1	ПВ9.10.01.00-04	Лестница		
11		2	ПВ9.10.02.00	Ограждение мягкое		
11		3	ПВ9.10.03.00	Площадка		
11		4	ПВ9.10.04.00-04	Боковина		
				Детали		
11		5	ПВ9.10.00.01	Ограждение жесткое	4	
БЧ		6	ПВ9.00.00.02	Доска бортовая		
				Сосна 15×150		
				ГОСТ 8486-66		
				L=1950	2	6,1 кг

Инв. № подл. | Подп. и дата | Взам. инв. № | Инв. № дубл. | Подп. и дата

ПВ9.10.00.00

Изм. Лист № докум. Подп. Дата

Лист 3

Формат 11

Формат	Зона	Поз.	Обозначение	Наименование	Кол.	Примечание
БЧ		6	ПВ9.10.00.02	Доска бортовая		
				Сосна 15×150		
				ГОСТ 8486-66		
				L=1950	5	6,1 кг
				ПВ9.10.00.00-02см.СБ		
				Сборочные единицы		
11		1	ПВ9.10.01.00-02	Лестница	1	
11		2	ПВ9.10.02.00	Ограждение мягкое	8	
11		3	ПВ9.10.03.00	Площадка	4	
11		4	ПВ9.10.04.00-02	Боковина	2	
				Детали		
11		5	ПВ9.10.00.01	Ограждение жесткое	8	
БЧ		6	ПВ9.10.00.02	Доска бортовая		
				Сосна 15×150		
				ГОСТ 8486-66		
				L=1950	4	6,1 кг
				ПВ9.10.00.00-03см.СБ		
				Сборочные единицы		
11		1	ПВ9.10.01.00-03	Лестница	1	
11		2	ПВ9.10.02.00	Ограждение мягкое	6	
11		3	ПВ9.10.03.00	Площадка	3	
11		4	ПВ9.10.04.00-04	Боковина	2	
				Детали		
11		5	ПВ9.10.00.01	Ограждение жесткое	6	
БЧ		6	ПВ9.10.00.02	Доска бортовая		
				Сосна 15×150		
				ГОСТ 8486-66		
				L=1950	3	6,1

Инв. № подл. | Подп. и дата | Взам. инв. № | Инв. № дубл. | Подп. и дата

ПВ9.10.00.00

Изм. Лист № докум. Подп. Дата

Лист 2

Формат 11

ПВ9.10.03.04

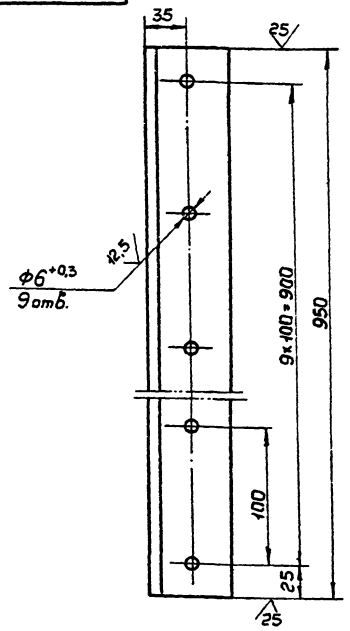

Неуказанные предельные отклонения размеров: отверстий - H16, валов - h16, остальных $\pm \frac{IT16}{2}$.

Изм.	Лист	№ докум.	Подп.	Дата					
Разраб.		Кузьмина		4.93	ПВ9.10.03.04				
Пров.		Чистова		04.93	Полка	Лит. И	Масса 5,8	Масшт. 1:5	
Т.контр.						Лист	Листов 1		
ГИП		Корин		4.93	Уголок Б-63×63×5 ГОСТ 8509-72 / Ст3 ГОСТ 535-79	Гипронефтеспецмонтаж г. Москва			
Н.контр.		Панова		04.93					
Утв.		Кузнецов		4.93					

Инв. № подл. | Подп. и дата | Взам. инв. № | Инв. № дубл. | Подп. и дата

Формат 11

Формат	Зона	Поз.	Обозначение	Наименование	Кол.	Примечание
				ПВ9.10.04.00-04см.СБ		
				Детали		
БЧ		3	ПВ9.10.04.03	Стойка		
				Уголок Б-63×63×5 ГОСТ 8509-72		
				Ст3 ГОСТ 535-79		
				L=4140	1	20 кг
				Уголок		
				Уголок Б-50×50×5 ГОСТ 8509-72		
				Ст3 ГОСТ 535-79		
БЧ		4	ПВ9.10.04.04	L=3150	1	12 кг
БЧ		5	ПВ9.10.04.05	L=1150	2	4 кг
БЧ		6	ПВ9.10.04.06	Круг		
				Круг В-28 ГОСТ 2590-71		
				Ст3 ГОСТ 535-79		
				L=60	4	0,4 кг
БЧ		7	ПВ9.10.04.07	Подкосы		
				Уголок Б-40×40×4 ГОСТ 8509-72		
				Ст3 ГОСТ 535-79		
				L=2100	2	5,1 кг
БЧ		8	ПВ9.10.04.08	Петля		
				Круг В-8 ГОСТ 2590-71		
				Ст3 ГОСТ 535-79		
				L=100	8	0,04 кг
БЧ		9	ПВ9.10.04.09	Полоса		
				Полоса 5×40 ГОСТ 103-76		
				Ст3 ГОСТ 535-79		
				L=170	2	0,3 кг

Инв. № подл. | Подп. и дата | Взам. инв. № | Инв. № дубл. | Подп. и дата

ПВ9.10.04.00

Изм. Лист № докум. Подп. Дата

Лист 5

Формат 11

Формат	Зона	Поз.	Обозначение	Наименование	Кол.	Примечание
Б4		7	ПВ9.10.01.07	L=6750	3	4,35 кг
				ПВ9.10.01.00.03 ст. СБ		
				Детали		
Б4		4	ПВ9.10.01.04	Уголок		
				Уголок Б-40×40×4 ГОСТ 8509-72		
				Ст3 ГОСТ 535-79		
				L=7500	2	18,3 кг
Б4		5	ПВ9.10.01.05	Круг		
				Круг В-18 ГОСТ 2590-71		
				Ст3 ГОСТ 535-79		
				L=580	17	0,435 кг
				Полоса		
				Полоса Б-4×20 ГОСТ 103-76		
				Ст3 ГОСТ 535-79		
Б4		6	ПВ9.10.01.06	L=1950	8	1,25 кг
Б4		7	ПВ9.10.01.07	L=5250	3	3,35 кг
				ПВ9.10.01.00-04 ст. СБ		
				Детали		
Б4		4	ПВ9.10.01.04	Уголок		
				Уголок Б-40×40×4 ГОСТ 8509-72		
				Ст3 ГОСТ 535-79		
				L=6000	2	9,7 кг
Б4		5	ПВ9.10.01.05	Круг		
				Круг В-18 ГОСТ 2590-71		
				Ст3 ГОСТ 535-79		
				L=580	13	0,435 кг
				Полоса		
				Полоса Б-4×20 ГОСТ 103-76		
				Ст3 ГОСТ 535-79		
Б4		6	ПВ9.10.01.06	L=1950	6	1,23 кг
Б4		7	ПВ9.10.01.07	L=3750	3	2,4 кг

Инв. № подл. | Подп. и дата | Взам. инв. № | Инв. № дубл. | Подп. и дата

Изм.	Лист	№ докум.	Подп.	Дата	ПВ9.10.01.00	Лист 3

Формат 11

Формат	Зона	Поз.	Обозначение	Наименование	Кол.	Примечание
				Документация		
22			ПВ9.10.01.00 СБ	Сборочный чертеж		
				Детали		
				Уголки		
				Уголок Б-40×40×4 ГОСТ 8509-72		
				Ст3 ГОСТ 535-79		
Б4		1	ПВ9.10.01.01	L=300	2	0,95 кг
Б4		2	ПВ9.10.01.02	L=200	2	0,1 кг
Б4		3	ПВ9.10.01.03	L=170	2	0,45 кг
			Переменные данные	для исполнений		
				ПВ9.10.01.00 ст. СБ		
				Детали		
Б4		4	ПВ9.10.01.04	Уголок		
				Уголок Б-40×40×4 ГОСТ 8509-72		
				Ст3 ГОСТ 535-79		
				L=18000	2	43,5 кг
Б4		5	ПВ9.10.01.05	Круг		
				Круг В-18 ГОСТ 2590-71		
				Ст3 ГОСТ 535-79		
				L=580	47	0,435 кг
				Полоса		
				Полоса Б-4×20 ГОСТ 103-76		
				Ст3 ГОСТ 535-79		
Б4		6	ПВ9.10.01.06	L=1950	22	1,23 кг

Инв. № подл. | Подп. и дата | Взам. инв. № | Инв. № дубл. | Подп. и дата

Изм.	Лист	№ докум.	Подп.	Дата	ПВ9.10.01.00			
Разраб.		Кузьмина		9.83	Лестница	Лит.	Лист	Листов
Пров.		Чиглова		09.83		И	1	3
ГИП		Тюрин		9.83		Гипронефтеспецмонтаж г. Москва		
Н. контр.		Панова		09.83				
Утв.		Кузнецов		9.83				

Формат 11

Формат	Зона	Поз.	Обозначение	Наименование	Кол.	Примечание
Б4		7	ПВ9.10.01.07	L=16100	3	
				ПВ9.10.01.00-01 ст. СБ		
				Детали		
Б4		4	ПВ9.10.01.04	Уголок		
				Уголок Б-40×40×4 ГОСТ 8509-72		
				Ст3 ГОСТ 535-79		
				L=12000	2	29,0 кг
Б4		5	ПВ9.10.01.05	Круг		
				Круг В-18 ГОСТ 2590-71		
				Ст3 ГОСТ 535-79		
				L=580	30	0,435 кг
				Полоса		
				Полоса Б-4×20 ГОСТ 103-76		
				Ст3 ГОСТ 535-79		
Б4		6	ПВ9.10.01.06	L=1950	14	1,23 кг
Б4		7	ПВ9.10.01.07	L=10150	3	6,3 кг
				ПВ9.10.01.00-02 ст. СБ		
				Детали		
Б4		4	ПВ9.10.01.04	Уголок		
				Уголок Б-40×40×4 ГОСТ 8509-72		
				Ст3 ГОСТ 535-79		
				L=9000	2	21,8 кг
Б4		5	ПВ9.10.01.05	Круг		
				Круг В-18 ГОСТ 2590-71		
				Ст3 ГОСТ 535-79		
				L=580	21	0,435 кг
				Полоса		
				Полоса Б-4×20 ГОСТ 103-76		
				Ст3 ГОСТ 535-79		
Б4		6	ПВ9.10.01.06	L=1950	10	1,23 кг

Инв. № подл. | Подп. и дата | Взам. инв. № | Инв. № дубл. | Подп. и дата

Изм.	Лист	№ докум.	Подп.	Дата	ПВ9.10.01.00	Лист 2

Формат 11

ПВ9.10.00.01

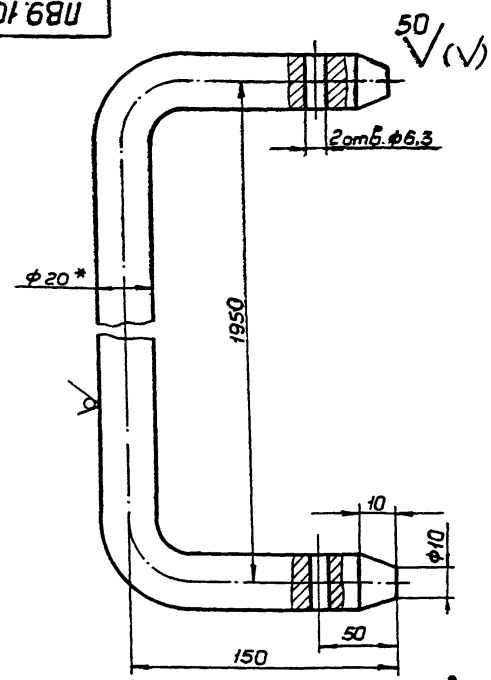

1. Неуказанные предельные отклонения размеров: отверстий – H16, валов – h16, остальных $\pm \frac{IT16}{2}$.
2. * Размер для справок.

Инв. № подл. | Подп. и дата | Взам. инв. № | Инв. № дубл. | Подп. и дата

Изм.	Лист	№ докум.	Подп.	Дата	ПВ9.10.00.01			
Разраб.		Кузьмина		9.83	Ограждение жесткое	Лит.	Масса	Масшт.
Пров.		Чиглова		09.83		И	3,1	1:1
Т.контр.						Лист	Листов 1	
ГИП		Тюрин		9.83	Круг В-20 ГОСТ 2590-71 / Ст 3 ГОСТ 535-79	Гипронефтеспецмонтаж г. Москва		
Н.контр.		Панова		09.83				
Утв.		Кузнецов		9.83				

Формат 11

Формат	Зона	Поз.	Обозначение	Наименование	Кол.	Примечание
				Документация		
12			ПВ9.10.02.00СБ	Сборочный чертеж		
				Детали		
Б4		1	ПВ9.10.02.01	Круг В6 ГОСТ 2590-71		
				Ст3 ГОСТ 535-79		
				L=240	2	0,1 кг
				Материалы		
		2		Канат 8,1-Г-I-1764-(180)		
				ГОСТ 7668-80		
				L=1300	1	0,5 кг
		3		Проволока 1,6		
				ГОСТ 3282-74		0,5 кг

Изм	Лист	№ докум.	Подп.	Дата
Разраб.		Кузьмина		4.83
Пров.		Числова		04.83
ГИП		Тюрин		4.83
Н.контр.		Панова		04.83
Утв.		Кузнецов		4.83

ПВ9.10.02.00

Ограждение мягкое

Лит.	Лист	Листов
И		1

Гипронефтеспецмонтаж г. Москва

Формат 11

Инв.№ подл. | Подп. и дата | Взам.инв.№ | Инв.№ дубл. | Подп. и дата

Формат	Зона	Поз.	Обозначение	Наименование	Кол.	Примечание
				Документация		
22			ПВ9.10.00.00СБ	Сборочный чертеж		
			Переменные данные	для исполнений		
				ПВ9.10.00.00 см СБ		
				Сборочные единицы		
11		1	ПВ9.10.01.00	Лестница	1	
11		2	ПВ9.10.02.00	Ограждение мягкое	16	
11		3	ПВ9.10.03.00	Площадка	8	
11		4	ПВ9.10.04.00	Боковина	2	
				Детали		
11		5	ПВ9.10.00.01	Ограждение жесткое	16	
Б4		6	ПВ9.10.00.02	Доска бортовая		
				Сосна 15×150		
				ГОСТ 8486-66		
				L=1950		6.1 кг
				ПВ9.10.00.00-01 см СБ		
				Сборочные единицы		
11		1	ПВ9.10.01.00-01	Лестница	1	
11		2	ПВ9.10.02.00	Ограждение мягкое	10	
11		3	ПВ9.10.03.00	Площадка	5	
11		4	ПВ9.10.04.00-01	Боковина	2	
				Детали		
11		5	ПВ9.10.00.01	Ограждение жесткое	10	

Изм	Лист	№ докум.	Подп.	Дата
Разраб.		Кузьмина		4.83
Пров.		Числова		04.83
ГИП		Тюрин		4.83
Н.контр.		Панова		04.83
Утв.		Кузнецов		4.83

ПВ9.10.00.00

Леса навесные для замыкания вертикального монтажного стыка стенки

Лит.	Лист	Листов
И	1	3

Гипронефтеспецмонтаж г. Москва

Формат 11

Инв.№ подл. | Подп. и дата | Взам.инв.№ | Инв.№ дубл. | Подп. и дата

ПВ9.10.02.00СБ

50 √(√)

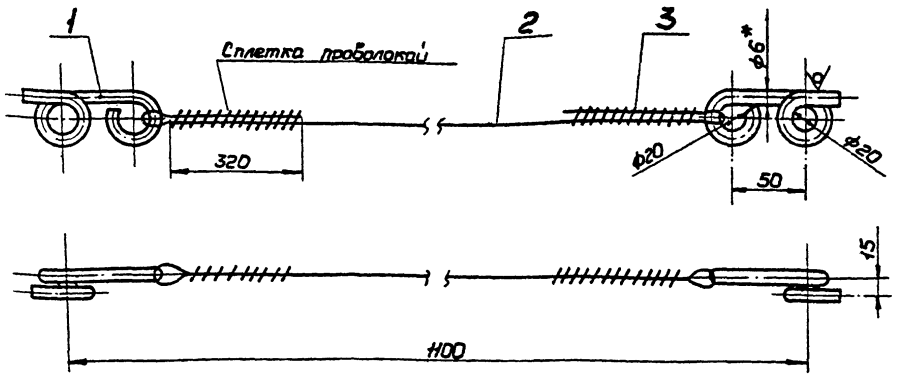

1. Неуказанные предельные отклонения размеров: отверстий - H16, валов - h16, остальных $\pm \frac{IT16}{2}$.
2. * Размер для справок.

Изм	Лист	№ докум.	Подп.	Дата
Разраб.		Кузьмина		4.83
Пров.		Числова		04.83
Т.контр.				
ГИП		Тюрин		4.83
Н.контр.		Панова		4.83
Утв.		Кузнецов		4.83

ПВ9.10.02.00СБ

Ограждение мягкое

Сборочный чертеж

Лит.	Масса	Масшт.
И	0,4	1:2

Лист | Листов 1

Гипронефтеспецмонтаж г. Москва

Формат 11

Инв.№ подл. | Подп. и дата | Взам.инв.№ | Инв.№ дубл. | Подп. и дата

Формат	Зона	Поз.	Обозначение	Наименование	Кол.	Примечание
6Ч		8	ПВ9.10.04.08	Петля		
				Круг В-8 ГОСТ 2590-71		
				Ст 3 ГОСТ 535-79		
				L=100	20	0.04кг
6Ч		9	ПВ9.10.04.09	Полоса		
				Полоса 5×40 ГОСТ 103-76		
				Ст.3 ГОСТ 535-79		
				L=170	5	0,3кг
				ПВ9.10.04.00-02 см.СБ		
				Детали		
6Ч		3	ПВ9.10.04.03	Стойка		
				Уголок Б-63×63×5 ГОСТ 8509-72		
				Ст 3 ГОСТ 535-79		
				L=8140	1	0,9кг
				Уголок		
				Уголок Б-50×50×5 ГОСТ 8509-72		
				Ст 3 ГОСТ 535-79		
6Ч		4	ПВ9.10.04.04	L=7150	1	27кг
6Ч		5	ПВ9.10.04.05	L=1150	4	4кг
6Ч		6	ПВ9.10.04.06	Круг		
				Круг В-28 ГОСТ 2590-71		
				Вт3 ГОСТ 535-79		
				L=60	8	0,4кг
6Ч		7	ПВ9.10.04.07	Подкосы		
				Уголок Б-40×40×4 ГОСТ 8509-72		
				Ст 3 ГОСТ 535-79		
				L=2100	4	5,1кг
6Ч		8	ПВ9.10.04.08	Петля		
				Круг В-8 ГОСТ 2590-71		
				Ст 3 ГОСТ 535-79		
				L=100	16	0.04кг

Инв.№ подл. | Подп. и дата | Взам. инв.№ | Инв.№ дубл. | Подп. и дата

Изм | Лист | № докум. | Подп. | Дата

ПВ9.10.04.00 — Лист 3

Формат 11

Формат	Зона	Поз.	Обозначение	Наименование	Кол.	Примечание
6Ч		7	ПВ9.10.04.07	Подкосы		
				Уголок Б-40×40×4 ГОСТ 8509-72		
				Ст 3 ГОСТ 535-79		
				L=2100	8	5,1кг
6Ч		8	ПВ9.10.04.08	Петля		
				Круг В-8 ГОСТ 2590-71		
				Ст 3 ГОСТ 535-79		
				L=100	32	0.04кг
6Ч		9	ПВ9.10.04.09	Полоса		
				Полоса 5×40 ГОСТ 103-76		
				Ст 3 ГОСТ 535-79		
				L=170	8	0,3кг
				ПВ9.10.04.00-01 см. СБ		
				Детали		
6Ч		3	ПВ9.10.04.03	Стойка		
				Уголок Б-63×63×5 ГОСТ 8509-72		
				Ст 3 ГОСТ 535-79		
				L=10140	1	48,2кг
				Уголок		
				Уголок Б-50×50×5 ГОСТ 8509-72		
				Ст 3 ГОСТ 535-79		
6Ч		4	ПВ9.10.04.04	L=9150	1	35кг
6Ч		5	ПВ9.10.04.05	L=1150	5	4кг
6Ч		6	ПВ9.10.04.06	Круг		
				Круг В-28 ГОСТ 2590-71		
				Ст 3 ГОСТ 535-79		
				L=60	10	0,4кг
6Ч		7	ПВ9.10.04.07	Подкосы		
				Уголок Б-40×40×4 ГОСТ 8509-72		
				Ст 3 ГОСТ 535-79		
				L=2100	5	5,1кг

Инв.№ подл. | Подп. и дата | Взам. инв.№ | Инв.№ дубл. | Подп. и дата

Изм | Лист | № докум | Подп | Дата

ПВ9.10.04.00 — Лист 2

Формат 11

Формат	Зона	Поз.	Обозначение	Наименование	Кол.	Примечание
				Документация		
22			ПВ9.10.04.00 СБ	Сборочный чертеж		
				Детали		
				Захват		
				Швеллер 8 ГОСТ 8240-72		
				Ст3 ГОСТ 535-79		
6Ч		1	ПВ9.10.04.01	L=400	1	1,7кг
6Ч		2	ПВ9.10.04.02	L=350	1	1,3кг
			Переменные данные	для исполнений		
				ПВ9.10.04.00 см СБ		
				Детали		
6Ч		3	ПВ9.10.04.03	Стойка		
				Уголок Б-63×63×5 ГОСТ 8509-72		
				Ст 3 ГОСТ 535-79		
				L=16140	1	75,6кг
				Уголок		
				Уголок Б-50×50×5 ГОСТ 8509-72		
				Ст 3 ГОСТ 535-79		
6Ч		4	ПВ9.10.04.04	L=15150	1	57,2кг
6Ч		5	ПВ9.10.04.05	L=1150	8	4кг
6Ч		6	ПВ9.10.04.06	Круг		
				Круг В-28 ГОСТ 2590-71		
				Ст 3 ГОСТ 535-79		
				L=60	16	0,4кг

Инв.№ подл. | Подп. и дата | Взам. инв.№ | Инв.№ дубл. | Подп. и дата

Изм | Лист | № докум | Подп. | Дата

ПВ9.10.04.00

Разраб.	Кузьмина	Куз.	4.83	Боковина
Пров.	Числова		04.83	
Гип	Тюрин		4.83	
Н.контр.	Панова		04.83	
Утв.	Кузнецов		4.83	

Лит. | Лист 1 | Листов 5

Гипронефтеспецмонтаж г. Москва

Формат 11

ПВ9.10.04.00 - 1; 167.84 ч. 8

ПВ9.10.03.00СБ

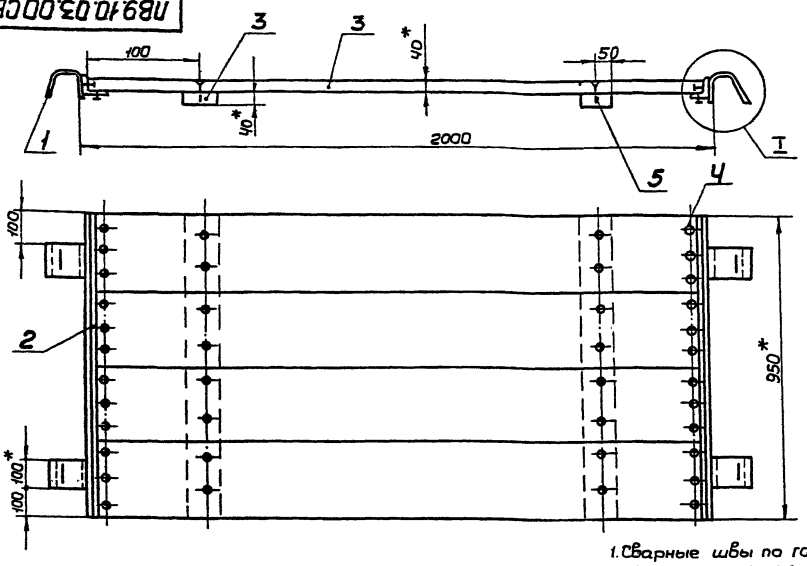

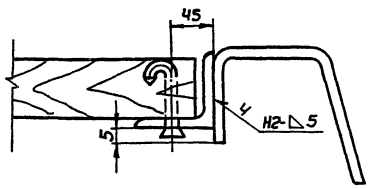

1. Сварные швы по ГОСТ 5264-80. Электроды сварочные типа Э42А ГОСТ 9467-75.
2. Неуказанные предельные отклонения размеров: отверстий – Н16, валов – h16, остальных $\pm \frac{IT16}{2}$.
3. * Размеры для справок.

Изм.	Лист	N° докум.	Подп.	Дата	ПВ9.10.03.00СБ			
Разраб.		Кузьмина		4.83	Площадка	Лит.	Масса	Масшт.
Пров.		Числова		04.83		И	40,2	1:10
Т.контр.					Сборочный чертеж	Лист	Листов 1	
ГИП		Тюрин		4.83		Гипронефтеспецмонтаж г. Москва		
Н.контр.		Панова		04.83				
Утв.		Кузнецов		4.83				

Формат 12

ПВ9.10.04.01

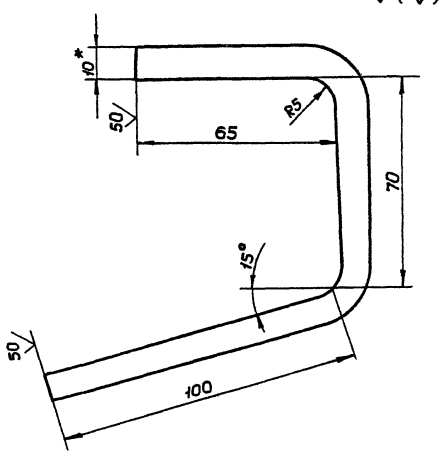

1. Неуказанные предельные отклонения размеров: отверстий – Н16, валов – h16, остальных $\pm \frac{IT16}{2}$.
2. * Размер для справок.

Изм.	Лист	N° докум.	Подп.	Дата	ПВ9.10.04.01			
Разраб.		Кузьмина		4.83	Крюк	Лит.	Масса	Масшт.
Пров.		Числова		04.83		И	0,9	1:1
Т.контр.					Полоса Б10×100 ГОСТ 103-76 / Ст3 ГОСТ 535-79	Лист	Листов 1	
ГИП		Тюрин		4.83		Гипронефтеспецмонтаж г. Москва		
Н.контр.		Панова		04.83				
Утв.		Кузнецов		4.83				

Формат 11

Формат	Зона	Поз.	Обозначение	Наименование	Кол.	Примечание
				Документация		
12			ПВ9.10.03.00СБ	Сборочный чертеж		
				Детали		
11		1	ПВ9.10.03.01	Крюк	4	
11		2	ПВ9.10.03.02	Полка	2	
				Материалы		
				Пиломатериалы ГОСТ 8486-66		
		3		Доски 40	0,06	$м^3$
				Стандартные изделия		
		4		Гвозди 6×50 ГОСТ 283-75	50	
		5		Гвозди 6×70 ГОСТ 283-75	50	

Изм.	Лист	N° докум.	Подп.	Дата	ПВ9.10.03.00			
Разраб.		Кузьмина		4.83	Площадка	Лит.	Лист	Листов
Пров.		Числова		04.83		И	1	1
Т.контр.						Гипронефтеспецмонтаж г. Москва		
ГИП		Тюрин		4.83				
Н.контр.		Панова		04.83				
Утв.		Кузнецов		4.83				

Формат 11

Инв.№подл. | Подп. и дата | Взам.инв.№ | Инв.№дубл. | Подп. и дата

ПВ7.76.00.00СБ

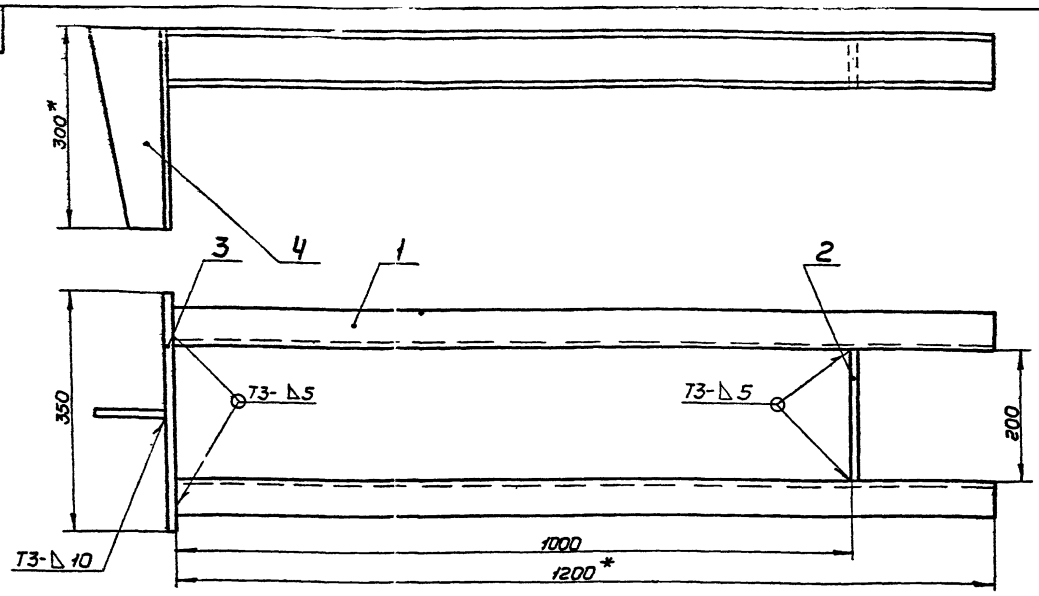

1. Сварку производить электродами Э42А по ГОСТ 9467-75. Сварные швы по ГОСТ 5264-80.
2. Неуказанные предельные отклонения размеров: отверстий - H16, валов - h16, остальных ± $\frac{IT16}{2}$.
3. Шероховатость поверхностей реза деталей Б4 25
4. * Размеры для справок.

					ПВ7.76.00.00СБ			
Изм.	Лист	№ докум.	Подп.	Дата	Рама	Лит.	Масса	Масшт.
Разраб.		Кузьмина		4.83		И	28,0	1:5
Пров.		Числова		04.83	Сборочный чертеж	Лист	Листов 1	
Т.контр.						Гипронефтеспецмонтаж г. Москва		
ГИП		Тюрин		4.83				
Н.контр.		Панова		04.83				
Утв.		Кузнецов		4.83				

Формат 12

ПВ7.76.00.01

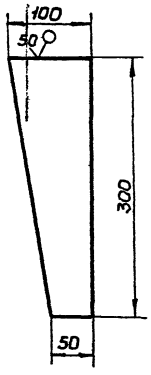

Неуказанные предельные отклонения размеров: валов - h16, остальных ± $\frac{IT16}{2}$.

					ПВ7.76.00.01			
Изм.	Лист	№ докум.	Подп.	Дата	Ребро	Лит.	Масса	Масшт.
Разраб.		Кузьмина		4.83		И	1,8	1:4
Пров.		Числова		04.83		Лист	Листов 1	
Т.контр.						Гипронефтеспецмонтаж г. Москва		
ГИП		Тюрин		4.83	Полоса $\frac{5 \times 100 \text{ ГОСТ } 103\text{-}76}{\text{Ст3 ГОСТ } 535\text{-}79}$			
Н.контр.		Панова		04.83				
Утв.		Кузнецов		4.83				

Формат 11

Формат	Зона	Поз.	Обозначение	Наименование	Кол.	Примечание
				Документация		
12			ПВ7.76.00.00	Сборочный чертеж		
				Детали		
Б4		1	ПВ7.76.00.01	Швеллер		
				Швеллер 8 ГОСТ 8240-72		
				Ст3 ГОСТ 535-79		
				L=1200	2	16,52кг
Б4		2	ПВ7.76.00.02	Лист		
				Лист Б-10 ГОСТ 19903-74		
				Ст3 ГОСТ 14637-79		
				80×200	1	1,26кг
Б4		3	ПВ7.76.00.03	Лист		
				Лист Б-10 ГОСТ 19903-74		
				Ст3 ГОСТ 14637-79		
				300×350	1	8,24кг
11		4	ПВ7.76.00.04	Ребро		

					ПВ7.76.00.00			
Изм.	Лист	№ докум.	Подп.	Дата	Рама	Лит.	Лист	Листов
Разраб.		Кузьмина		4.83		И		1
Пров.		Числова		04.83		Гипронефтеспецмонтаж г. Москва		
ГИП		Тюрин		4.83				
Н.контр.		Панова		04.83				
Утв.		Кузнецов		4.83				

Формат 11

ПВ5.03.00.00СБ

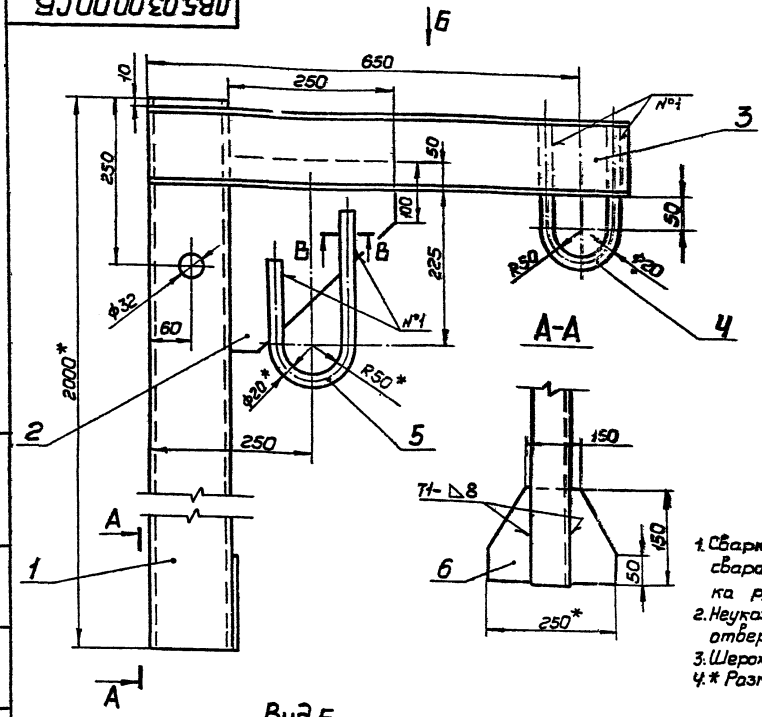

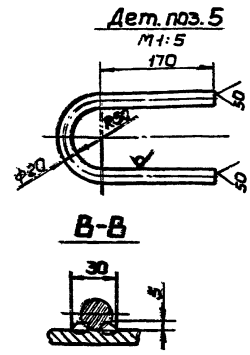

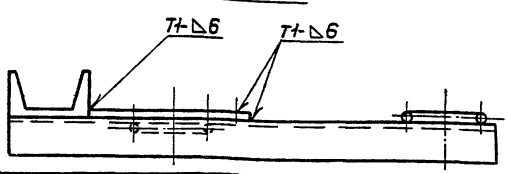

1. Сварку производить по ГОСТ 5264-80. Электроды сварочные типа Э42А ГОСТ 9467-75. Шов №1 - сварка ручная электродуговая.
2. Неуказанные предельные отклонения размеров: отверстий - H16, валов - h16, остальных $\pm \frac{JT16}{2}$.
3. Шероховатость поверхностей реза для дет. 6 Б4 50У.
4. * Размеры для справок.

Изм	Лист	№ докум.	Подп.	Дата	ПВ5.03.00.00СБ			
Разраб.		Кузьмина		4.83	Укосина для монтажа понтона. Сборочный чертеж	Лит.	Масса	Масшт.
Пров.		Числова		4.83		И	40,0	1:5
Т.контр.						Лист	Листов 1	
ГИП		Тюрин		4.83		Гипронефтеспецмонтаж г. Москва		
Н.контр.		Панова		4.83				
Утв.		Кузнецов		4.83				

Формат 12

ПВ5.03.00.05

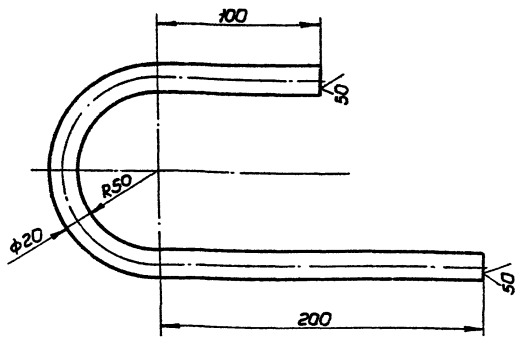

1. Неуказанные предельные отклонения размеров: отверстий - H16, валов - h16, остальных $\pm \frac{JT16}{2}$.
2. Длина заготовки L = 490 мм.

Изм	Лист	№ докум.	Подп.	Дата	ПВ5.03.00.05			
Разраб.		Кузьмина		4.83	Скоба	Лит.	Масса	Масшт.
Пров.		Числова		4.83		И	1,2	1:2
Т.контр.						Лист	Листов 1	
ГИП		Тюрин		4.83	Круг В20 ГОСТ 2590-71 Ст3 ГОСТ 535-79	Гипронефтеспецмонтаж г. Москва		
Н.контр.		Панова		4.83				
Утв.		Кузнецов		4.83				

Формат	Зона	Поз.	Обозначение	Наименование	Кол.	Примечание
				Документация		
			ПВ5.03.00.00СБ	Сборочный чертеж		
				Детали		
Б4		1	ПВ5.03.00.01	Стойка		
				Швеллер 12 ГОСТ 8240-72		
				Ст3 ГОСТ 535-79		
				L = 2000	1	24,0 кг
Б4		2	ПВ5.03.00.02	Косынка		
				Лист Б-8 ГОСТ 19903-74		
				Ст3 ГОСТ 14637-79		
				275×250	1	2,5 кг
Б4		3	ПВ5.03.00.03	Швеллер		
				Швеллер 12 ГОСТ 8240-72		
				Ст3 ГОСТ 535-79		
				L = 750	1	9,0 кг
Б4		4	ПВ5.03.00.04	Скоба		
				Круг В20 ГОСТ 2590-71		
				Ст3 ГОСТ 535-79		
				L = 540	1	1,3 кг
И		5	ПВ5.03.00.05	Скоба	1	
Б4		6	ПВ5.03.00.06	Косынка	2	
				Лист Б-6 ГОСТ 19903-74		
				Ст3 ГОСТ 14637-79		
				150×250	1	2,0 кг

Изм	Лист	№ докум	Подп	Дата	ПВ5.03.00.00			
Разраб.		Кузьмина		4.83	Укосина для монтажа понтона	Лит	Лист	Листов
Пров.		Числова		4.83		И	1	
ГИП		Тюрин		4.83		Гипронефтеспецмонтаж г. Москва		
Н.контр.		Панова		4.83				
Утв.		Кузнецов		4.83				

ПВ4.13.00.03

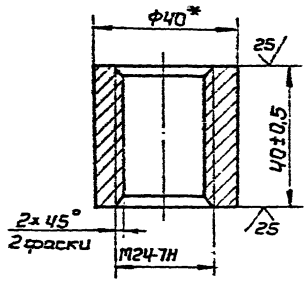

* Размер для справок.

Изм.	Лист	№ докум.	Подп.	Дата	ПВ4.13.00.03			
Разраб.		Кузьмина		4.83	Гайка	Лит.	Масса	Масшт.
Пров.		Числова		04.83		И	0,25	1:1
Т.контр.						Лист	Листов 1	
ГИП		Тюрин		4.83	Круг В-40 ГОСТ 2590-71 / Ст3 ГОСТ 535-79	Гипронефтеспецмонтаж г. Москва		
Н.контр.		Панова		04.83				
Утв.		Кузнецов		4.83				

Формат 11

Инв.№ подл. | Подп. и дата | Взам.инв.№ | Инв.№ дубл. | Подп. и дата

Поз.	Обозначение	Наименование	Кол.	Примечание
		Документация		
12	ПВ4.13.00.00	Сборочный чертеж		
		Детали		
И	1	ПВ4.13.00.01	Пластина	1
И	2	ПВ4.13.00.02	Винт	1
И	3	ПВ4.13.00.03	Гайка	1
И	4	ПВ4.13.00.04	Пята	1
И	5	ПВ4.13.00.05	Кольцо пружинное	1

Изм.	Лист	№ докум.	Подп.	Дата	ПВ4.13.00.00			
Разраб.		Кузьмина		4.83	Струбцина для монтажа понтона	Лит.	Лист	Листов
Пров.		Числова		04.83		И		1
ГИП		Тюрин		4.83		Гипронефтеспецмонтаж г. Москва		
Н.контр.		Панова		04.83				
Утв.		Кузнецов		4.83				

Формат 11

Инв.№ подл. | Подп. и дата | Взам.инв.№ | Инв.№ дубл. | Подп. и дата

ПВ4.13.00.00СБ

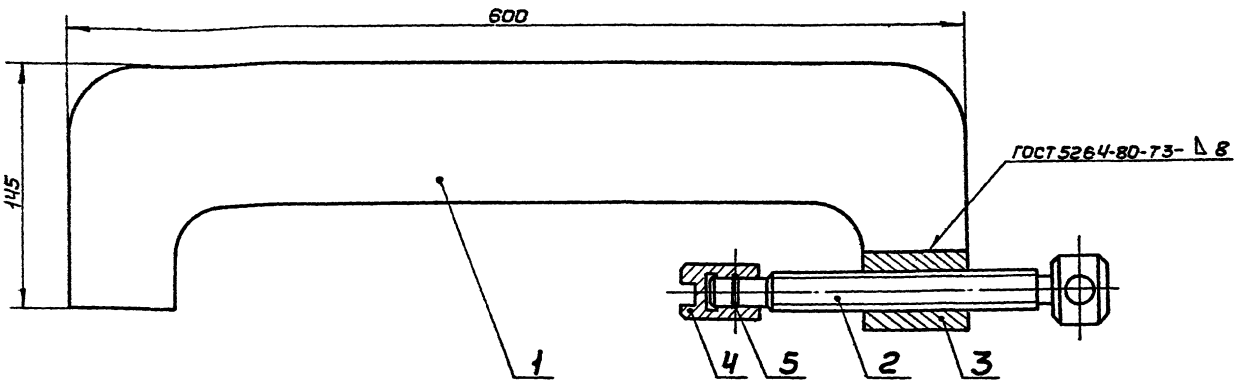

Изм.	Лист	№ докум.	Подп.	Дата	ПВ4.13.00.00СБ			
Разраб.		Кузьмина		4.83	Струбцина для монтажа понтона. Сборочный чертеж	Лит.	Масса	Масшт.
Пров.		Числова		04.83		И	9,2	1:2
Т.контр.						Лист	Листов 1	
ГИП		Тюрин		4.83		Гипронефтеспецмонтаж г. Москва		
Н.контр.		Панова		04.83				
Утв.		Кузнецов		4.83				

Формат 12

Инв.№ подл. | Подп. и дата | Взам.инв.№ | Инв.№ дубл. | Подп. и дата

ПВ4.13.00.05

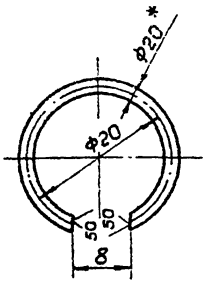

1. Неуказанные предельные отклонения размеров: отверстий - H16, валов - h16, остальных $\pm \frac{IT16}{2}$
2. * Размер для справок.

Изм.	Лист	N° докум.	Подп.	Дата	ПВ4.13.00.05			
Разраб.		Кузьмина		4.83	Кольцо пружинное	Лит. И	Масса 0,2	Масшт. 2:1
Пров.		Чиглова		04.83		Лист	Листов 1	
Т.контр.					Проволока III-2,0 ГОСТ 9389-75	Гипронефтеспецмонтаж г. Москва		
ГИП		Тюрин		4.83				
Н.контр.		Панова		4.83				
Утв.		Кузнецов		4.83				

Формат 11

ПВ4.13.00.04

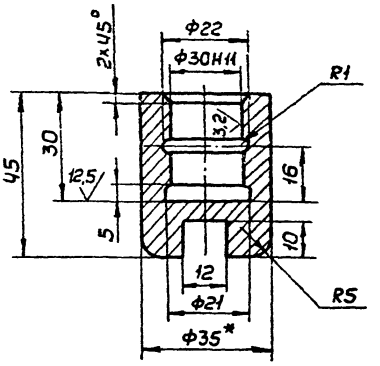

1. Неуказанные предельные отклонения размеров: отверстий - H16, валов - h16, остальных $\pm \frac{IT16}{2}$.
2. * Размер для справок.

Изм.	Лист	N° докум.	Подп.	Дата	ПВ4.13.00.04			
Разраб.		Кузьмина		4.83	Пята	Лит. И	Масса 0,4	Масшт. 1:1
Пров.		Чиглова		04.83		Лист	Листов 1	
Т.контр.					Круг $\frac{В\text{-}35\ ГОСТ\ 2590\text{-}71}{Ст3\ ГОСТ\ 535\text{-}79}$	Гипронефтеспецмонтаж г. Москва		
ГИП		Тюрин		4.83				
Н.контр.		Панова		04.83				
Утв.		Кузнецов		4.83				

Формат 11

ПВ4.13.00.01

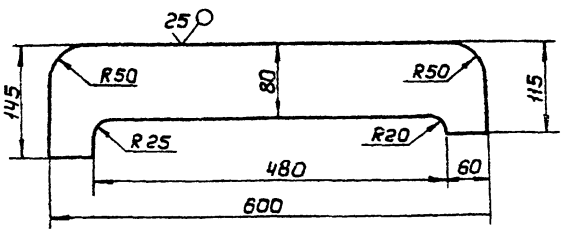

Неуказанные предельные отклонения размеров: отверстий - H16, валов - h16, остальных $\pm \frac{IT16}{2}$.

Изм.	Лист	N° докум.	Подп.	Дата	ПВ4.13.00.01			
Разраб.		Кузьмина		4.83	Пластина	Лит. И	Масса 7,0	Масшт. 1:5
Пров.		Чиглова		04.83		Лист	Листов 1	
Т.контр.					Лист $\frac{Б\text{-}16\ ГОСТ\ 19903\text{-}74}{Ст3\ ГОСТ\ 14637\text{-}79}$	Гипронефтеспецмонтаж г. Москва		
ГИП		Тюрин		4.83				
Н.контр.		Панова		4.83				
Утв.		Кузнецов		4.83				

ПВ4.13.00.02

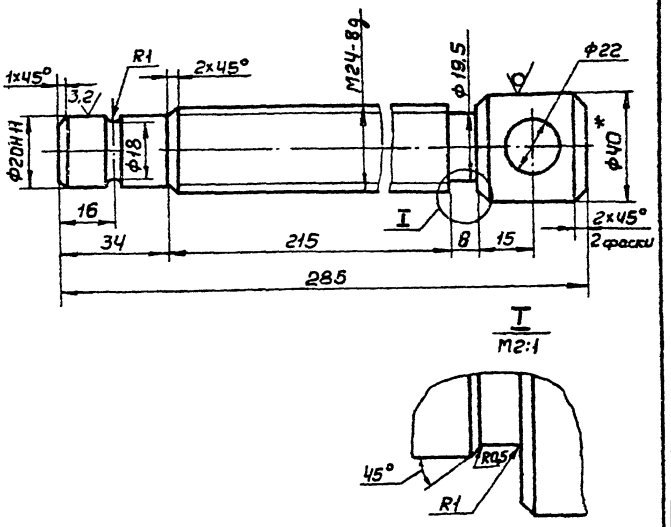

1. Неуказанные предельные отклонения размеров: отверстий - H16, валов - h16, остальных $\pm \frac{IT16}{2}$; резьбы по ГОСТ 16093-70.
2. * Размер для справок.

Изм.	Лист	N° докум.	Подп.	Дата	ПВ4.13.00.02			
Разраб.		Кузьмина		4.83	Винт	Лит. И	Масса 1,3	Масшт. 1:2
Пров.		Чиглова		04.83		Лист	Листов 1	
Т.контр.					Круг $\frac{В\text{-}40\ ГОСТ\ 2590\text{-}71}{Ст3\ ГОСТ\ 535\text{-}79}$	Гипронефтеспецмонтаж г. Москва		
ГИП		Тюрин		4.83				
Н.контр.		Панова		4.83				
Утв.		Кузнецов		4.83				

Инв. N° подл. | Подп. и дата | Взам. инв. N° | Инв. N° дубл. | Подп. и дата

т.пр. 704-1-164.84 с. 8

Формат	Зона	Поз.	Обозначение	Наименование	Кол.	Примечание
				Документация		
12			ПВ4.03.01.00СБ	Сборочный чертеж		
				Детали		
64		1	ПВ4.03.01.01	Пластина		
				Лист Б-24 ГОСТ 19903-74		
				Ст3 ГОСТ 14637-79		
				130×260	1	3,8 кг
11		2	ПВ4.03.01.02	Гайка	1	

Изм.	Лист	№ докум.	Подп.	Дата	ПВ4.03.01.00			
Разраб.		Кузьмина			Корпус	Лит.	Лист	Листов
Пров.		Числова				И		1
ГИП		Тюрин				Гипронефтеспецмонтаж г. Москва		
Н.контр.		Панова						
Утв.		Кузнецов						

Формат 11

Формат	Зона	Поз.	Обозначение	Наименование	Кол.	Примечание
				Документация		
12			ПВ4.03.00.00СБ	Сборочный чертеж		
				Сборочные единицы		
11		1	ПВ4.03.01.00	Корпус	1	
				Детали		
64		2	ПВ4.03.00.01	Ручка		
				Круг В18 ГОСТ 2590-71		
				Ст3 ГОСТ 535-79		
				L=180	1	0,4 кг
11		3	ПВ4.03.00.02	Винт	1	

Изм.	Лист	№ докум.	Подп.	Дата	ПВ4.03.00.00			
Разраб.		Кузьмина			Струбцина для прижима обвязочного уголка	Лит.	Лист	Листов
Пров.		Числова				И		1
ГИП		Тюрин				Гипронефтеспецмонтаж г. Москва		
Н.контр.		Панова						
Утв.		Кузнецов						

Формат 11

ПВ4.03.00.00СБ

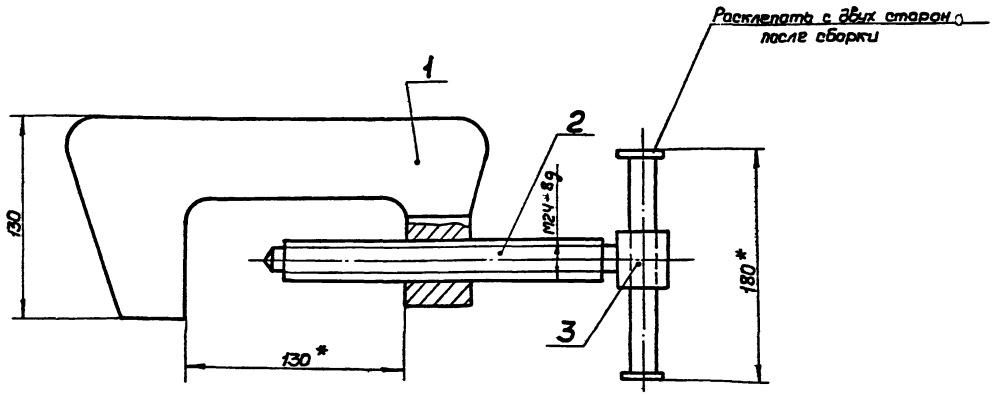

* Размеры для справок.

Изм.	Лист	№ докум.	Подп.	Дата	ПВ4.03.00.00СБ			
Разраб.		Кузьмина			Струбцина для прижима обвязочного уголка	Лит.	Масса	Масшт.
Пров.		Числова				И	5,2	1:2
Т.контр.					Сборочный чертеж	Лист	Листов 1	
ГИП		Тюрин				Гипронефтеспецмонтаж г. Москва		
Н.контр.		Панова						
Утв.		Кузнецов						

Формат 12

ПВ4.03.01.02

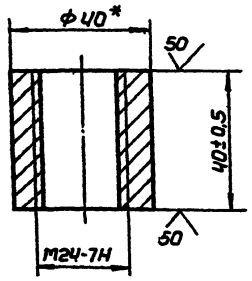

* Размер для справок.

Изм. Лист	№ докум.	Подп.	Дата	ПВ4.03.01.02		
Разраб.	Кузьмина		4.83	Гайка	Лит. И	Масса 0,25 / Масшт. 1:1
Пров.	Числова		04.83		Лист	Листов 1
Т.контр.						
ГИП	Тюрин		4.83	Круг В-40 ГОСТ 2590-71 / Ст3 ГОСТ 535-70	Гипронефтеспецмонтаж г. Москва	
Н.контр.	Панова		04.83			
Утв.	Кузнецов		4.83			

Формат 11

ПВ4.03.00.02

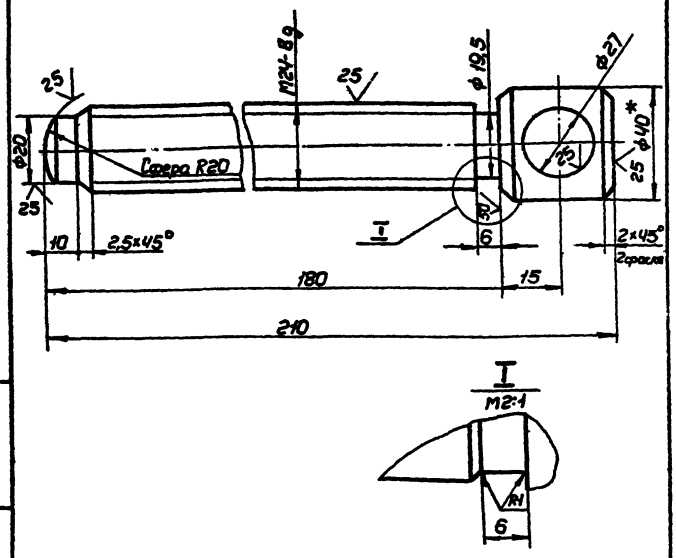

1. Неуказанные предельные отклонения размеров: отверстий - Н16, валов - h16, остальных $\pm \frac{IT16}{2}$
2. * Размер для справок.

Изм. Лист	№ докум.	Подп.	Дата	ПВ4.03.00.02		
Разраб.	Кузьмина		4.83	Винт	Лит. И	Масса 0,8 / Масшт. 1:1
Пров.	Числова		04.83		Лист	Листов 1
Т.контр.						
ГИП	Тюрин		4.83	Круг В-40 ГОСТ 2590-71 / Ст3 ГОСТ 535-79	Гипронефтеспецмонтаж г. Москва	
Н.контр.	Панова		04.83			
Утв.	Кузнецов		4.83			

Формат 11

ПВ4.03.01.00СБ

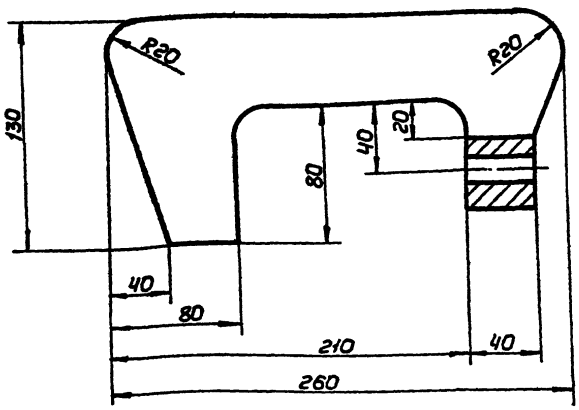

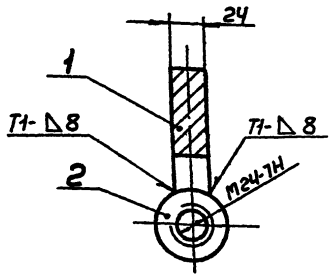

1. Сварные швы по ГОСТ 5264-80. Электроды сварочные типа Э42А ГОСТ 9467-75.
2. Неуказанные предельные отклонения размеров: отверстий - Н16, валов - h16, остальных $\pm \frac{IT16}{2}$
3. * Размер для справок.

Изм. Лист	№ докум.	Подп.	Дата	ПВ4.03.01.00СБ		
Разраб.	Кузьмина		4.83	Корпус	Лит. И	Масса 4,0 / Масшт. 1:2
Пров.	Числова		04.83	Сборочный чертеж	Лист	Листов
Т.контр.						
ГИП	Тюрин		4.83		Гипронефтеспецмонтаж г. Москва	
Н.контр.	Панова		04.83			
Утв.	Кузнецов		4.83			

Инв. № подл. | Подп. и дата | Взам. инв. № | Инв. № дубл. | Подп. и дата

т.пр. 904-1-167.84 а.8

Инв. № подл. | Подп. и дата | Взам. инв. № | Инв. № дубл. | Подп. и дата

ПВ72.78.00.00СБ

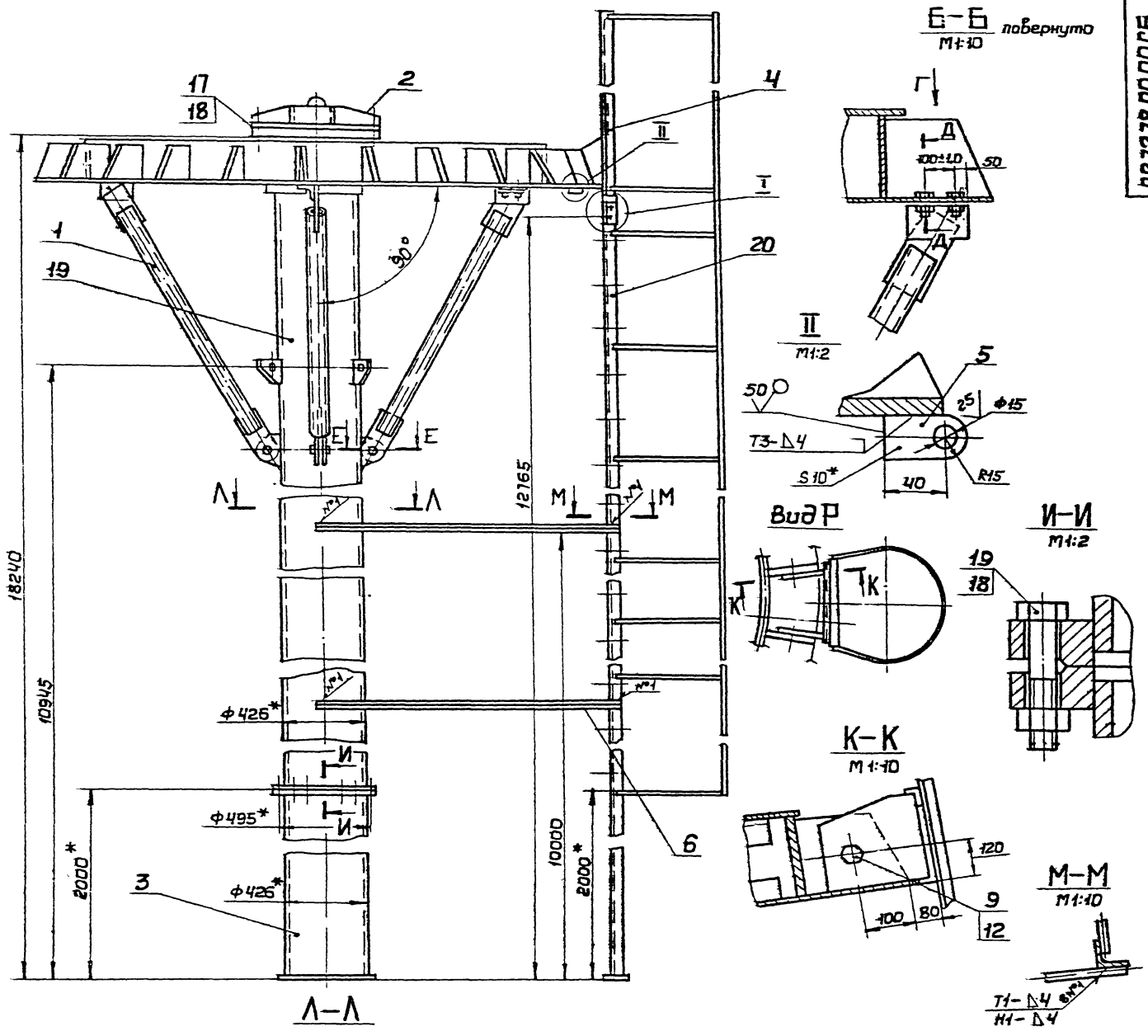

1. Сварочные швы по ГОСТ 5264-80. Электроды сварочные типа Э42А ГОСТ 9467-75.
2. Неуказанные предельные отклонения размеров: отверстий – Н16, валов – h16, остальных – $\pm \frac{IT16}{2}$.
3. Шероховатость поверхностей реза для дет. 6 – 25.
4. * Размеры для справок.
5. Размер 13240 дан с учетом строительного подъема 40 мм.

Изм.	Лист	№ докум.	Подп.	Дата	ПВ72.78.00.00СБ		
Разраб.		Числова			Стойка монтажная	Лит.	Масса	Масшт.
Пров.						И	2490	1:10
Т.контр.					Сборочный чертеж	Лист 1	Листов 2	
ГИП		Тюрин				Гипронефтеспецмонтаж г. Москва		
Н.контр.		Панова						
Утв.		Кузнецов						

Формат 22

Инв. № подл. | Подп. и дата | Взам. инв. № | Инв. № дубл. | Подп. и дата

т. пр. 704-1-167.84 а. 8

Формат	Зона	Поз.	Обозначение	Наименование	Кол.	Примечание
				Гайки ГОСТ 5916-70		
		11		Гайка М80.6.013	6	0,23 кг
		12		Гайка М20.6.013	4	0,06 кг
		13		Гайка М12.6.013	16	0,02 кг
		14		Шайба 50.02.013		
				ГОСТ 9649-66	4	0,09 кг
		15		Шайба 12.01.013		
				ГОСТ 11371-78	6	0,01 кг
		16		Шплинт 8×60.002		
				ГОСТ 397-79	3	0,03 кг
		17		Болт М20×185.56.013		
				ГОСТ 7798-70	16	0,2 кг
		18		Гайка М20.6.013	32	0,06 кг

Подп. и дата | Инв. № дубл. | Взам. инв. № | Подп. и дата | Инв. № подл.

Изм. Лист № докум. Подп. Дата

ПВ7.78.00.00

Лист 2

Формат 11

Формат	Зона	Поз.	Обозначение	Наименование	Кол.	Примечание
				Документация		
22			ПВ72.78.00.00 СБ	Сборочный чертеж		
				Сборочные единицы		
11		1	ПВ72.78.01.00	Подкос	3	
11		2	ПВ72.78.02.00	Оголовник	1	
11		3	ПВ72.78.03.00	Стойка II	1	
11		4	ПВ72.78.04.00	Лестница	1	
11		19	ПВ72.78.05.00	Стойка I	1	
11		20	ПВ72.78.06.00	Лестница II	1	
				Детали		
БЧ		5	ПВ72.78.00.01	Кронштейн		
				Полоса Б-10×30 ГОСТ 103-76		
				Ст3 ГОСТ 535-79		
				L=55	3	0,25
БЧ		6	ПВ72.78.00.02	Уголок		
				Уголок Б-32×32×4 ГОСТ 8509-72		
				Ст3 ГОСТ 535-79		
				L=1300	4	4,1 кг
				Стандартные изделия		
		7		Ось 22-50×85.45.Ц6		
				ГОСТ 9650-71	3	1,6 кг
				Болты ГОСТ 7798-70		
		8		Болт М30×60.56.013	6	0,58 кг
		9		Болт М20×60.56.013	18	0,22 кг
		10		Болт М12×40.56.013	8	0,05 кг

Подп. и дата | Инв. № дубл. | Взам. инв. № | Подп. и дата | Инв. № подл.

Изм	Лист	№ докум.	Подп.	Дата
Разраб.		Числова		04.83
Пров.		Кузьмина		3.83
ГИП		Тюрин		4.83
Н. контр.		Панова		04.83
Утв.		Кузнецов		4.83

ПВ72.78.00.00

Стойка монтажная

Лит.	Лист	Листов
И	1	2

Гипронефтеспецмонтаж г. Москва

Формат 11

Формат	Зона	Поз.	Обозначение	Наименование	Кол.	Примечание
				Документация		
12			ПВ72.78.04.00 СБ	Сборочный чертеж		
				Детали		
БЧ		1	ПВ72.78.04.01	Кронштейн		
				Лист Б-16 ГОСТ 19903-74		
				Ст3 ГОСТ 14637-79		
				290×350	2	12,5 кг
БЧ		2	ПВ72.78.04.02	Ограждение		
				Полоса Б-4×40 ГОСТ 103-76		
				Ст3 ГОСТ 535-79		
				L=2050	3	2,6 кг
БЧ		3	ПВ72.78.04.03	Ограждение		
				Полоса Б-4×40 ГОСТ 103-76		
				Ст3 ГОСТ 535-79		
				L=1600	3	2,9 кг
БЧ		4	ПВ72.78.04.04	Уголок		
				Уголок Б-50×50×5 ГОСТ 8509-72		
				Ст3 ГОСТ 535-79		
				L=1850	2	7,0 кг
БЧ		5	ПВ72.78.04.05	Уголок		
				Уголок Б-50×50×5 ГОСТ 8509-72		
				Ст3 ГОСТ 535-79		
				L=590	2	2,2 кг
БЧ		6	ПВ72.78.04.06	Уголок		
				Уголок Б-25×25×4 ГОСТ 8509-72		
				Ст3 ГОСТ 535-79		
				L=550	1	0,8 кг

Подп. и дата | Инв. № дубл. | Взам. инв. № | Подп. и дата | Инв. № подл.

Изм	Лист	№ докум.	Подп.	Дата
Разраб.		Числова		04.83
Пров.		Кузьмина		3.83
ГИП		Тюрин		4.83
Н. контр.		Панова		04.83
Утв.		Кузнецов		4.83

ПВ72.78.04.00

Лестница I

Лит.	Лист	Листов
И	1	2

Гипронефтеспецмонтаж г. Москва

Формат 11

Формат	Зона	Поз.	Обозначение	Наименование	Кол.	Примечание
БЧ		7	ПВ72.78.04.07	Круг В20 ГОСТ 2590-71		
				Ст3 ГОСТ 535-79		
				L=570	1	1,5 кг

Подп. и дата | Инв. № дубл. | Взам. инв. № | Подп. и дата | Инв. № подл.

Изм. Лист № докум. Подп. Дата

ПВ72.78.04.00

Лист 2

Формат 11

ПВ72.78.05.00СБ

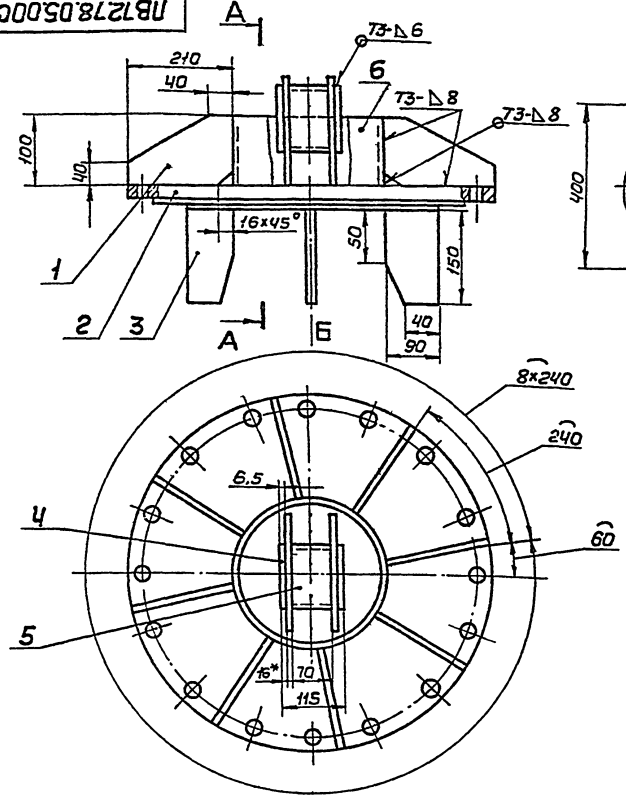

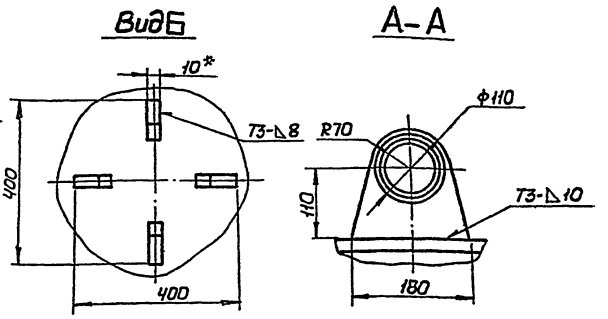

Дет. поз. 2

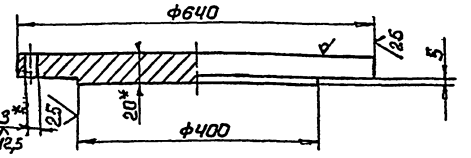

1 Сварные швы по ГОСТ 5264-80 Электроды типа Э42А ГОСТ 9467-75

2 Неуказанные предельные отклонения размеров: отверстий – H16, валов – h16, остальных $\pm \frac{IT16}{2}$.

3 Шероховатость поверхностей реза для дет Б4 25/.

4 * Размеры для справок.

5.** Отверстия в дет. поз 2 согласовать с отверстиями во фланце центрального кольца

Изм	Лист	№ докум	Подп	Дата	ПВ72.78.05.00СБ			
Разраб		Числова			Оголовник	Лит	Масса	Масшт.
Пров						И	79,2	1:5
Т.контр					Сборочный чертеж	Лист	Листов 1	
ГИП		Тюрин				Гипронефтеспецмонтаж г. Москва		
Н.контр		Панова						
Утв.		Кузнецов						

Формат 12

Формат	Зона	Поз	Обозначение	Наименование	Кол.	Примечание
				Документация		
12			ПВ72 78.05 00СБ	Сборочный чертеж		
				Детали		
Б4		1	ПВ72 78.05 01	Косынка		
				Лист Б-10 ГОСТ 19903-74		
				Ст 3 ГОСТ 14637-79		
				100×210	8	1,2 кг
Б4		2	ПВ72 78.05 02	Заглушка		
				Лист Б-20 ГОСТ 19903-74		
				Ст 3 ГОСТ 14637-79	1	54,33 кг
Б4		3	ПВ72 78.05 03	Направляющая		
				Лист Б-10 ГОСТ 19903-74		
				Ст 3 ГОСТ 14637-79		
				150×90	4	1 кг
Б4		4	ПВ72 78.05.04	Кронштейн		
				Лист Б-16 ГОСТ 19903-74		
				Ст 3 ГОСТ 14637-79		
				180×180	2	2,3 кг
Б4		5	ПВ72 78 05 05	Захват		
				Труба 108×6 ГОСТ 8732-78		
				В10 ГОСТ 8731-74		
				L=115	1	1,75 кг
				Труба		
				Труба 219×8 ГОСТ 8732-78		
				В10 ГОСТ 8731-74		
				L=100	1	4,2 кг

Изм	Лист	№ докум	Подп	Дата	ПВ72.78.05.00			
Разраб		Числова			Оголовник	Лит	Лист	Листов
Пров						И		1
ГИП		Тюрин				Гипронефтеспецмонтаж г. Москва		
Н.контр		Панова						
Утв		Кузнецов						

Инв.№ подл. | Подп. и дата. | Взам. инв.№ | Инв.№ дубл. | Подп. и дата.

ПВ72.78.04.00СБ

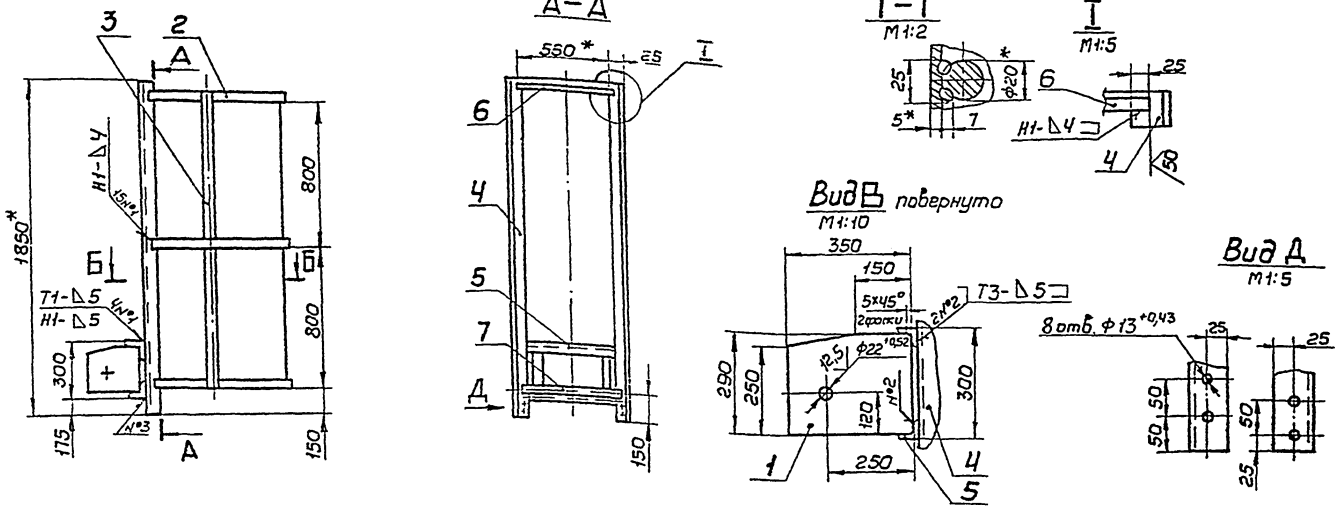

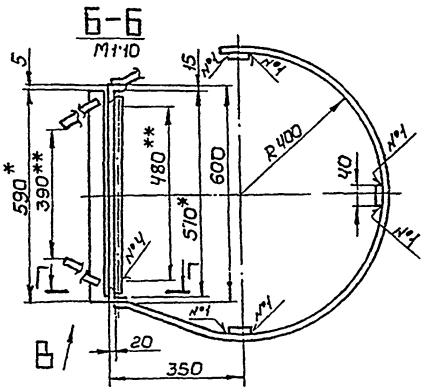

1 Сварные швы по ГОСТ 5264-80 Шов №4 сварка ручная электродуговая Электроды сварочные типа Э42А ГОСТ 9467-75.
2 Неуказанные предельные отклонения размеров: отверстий-Н16, валов-h16, остальных $\pm \frac{IT16}{2}$.
3. Шероховатость поверхностей реза для деталей 64 $\overset{25}{\vee}$.
4* Размеры для справок.
5** Размеры уточнить по месту.

Изм	Лист	№докум	Подп	Дата	ПВ72.78.04.00СБ			
Разраб		Числова		04.83	Лестница I	Лит	Масса	Масшт
Пров		Кузьмина		3.83	Сборочный чертеж	И	58,0	1:20
Т.контр						Лист	Листов 1	
ГИП		Тюрин		4.83		Гипронефтеспецмонтаж г. Москва		
Н.контр		Панова		04.83				
Утв.		Кузнецов		4.83				

Формат 12

ПВ72.78.03.00СБ

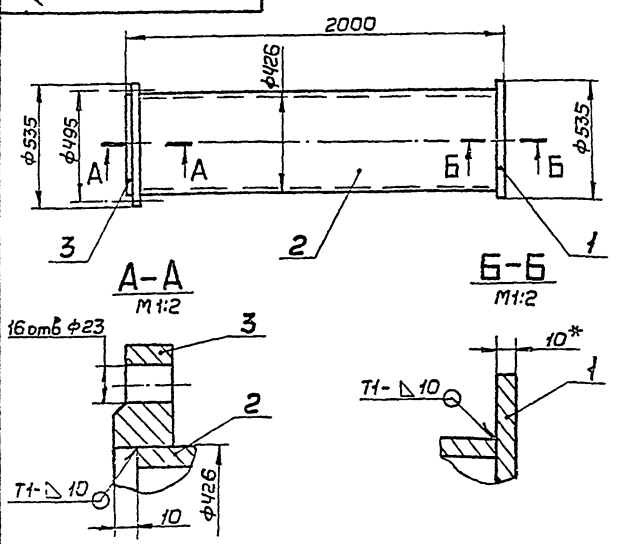

1 Сварочные швы по ГОСТ 5264-80. Электроды типа Э42А ГОСТ 9467-75.
2 Неуказанные предельные отклонения размеров: отверстий - Н16, валов - h16, остальных $\pm \frac{IT16}{2}$.
3 * Размеры для справок

Изм	Лист	№докум	Подп	Дата	ПВ72.78.03.00СБ			
Разраб		Числова		4.83	Стойка II	Лит	Масса	Масшт
Пров		Кузьмина		3.83	Сборочный чертеж	И	244	1:20
Т.контр						Лист	Листов 1	
ГИП		Тюрин		4.83		Гипронефтеспецмонтаж г. Москва		
Н.контр		Панова		4.83				
Утв		Кузнецов		4.83				

Формат 11

Формат	Зона	Поз.	Обозначение	Наименование	Кол.	Примечание
				Документация		
А1			ПВ72.78.03.00СБ	Сборочный чертеж		
				Детали		
Б4		1	ПВ72.78.03.01	Основание		
				Лист Б-10 ГОСТ 19903-74		
				Ст3 ГОСТ 14637-79		
				D-535	1	22,2кг
Б4		2	ПВ72.78.03.02	Труба		
				Труба 426х10 ГОСТ 8732-78		
				В10 ГОСТ 8731-74		
				L=1980	1	204кг
				Стандартные изделия		
		3		Фланец 400-6		
				ГОСТ 12820-80	1	19,7кг

Изм	Лист	№докум	Подп	Дата	ПВ72.78.03.00			
Разраб		Числова			Стойка II	Лит	Лист	Листов
Пров		Кузьмина				И1	1	1
ГИП		Тюрин		4.83		Гипронефтеспецмонтаж г. Москва		
Н.контр		Панова		4.83				
Утв		Кузнецов		4.83				

Формат А1

ПВ72.78.06.00СБ

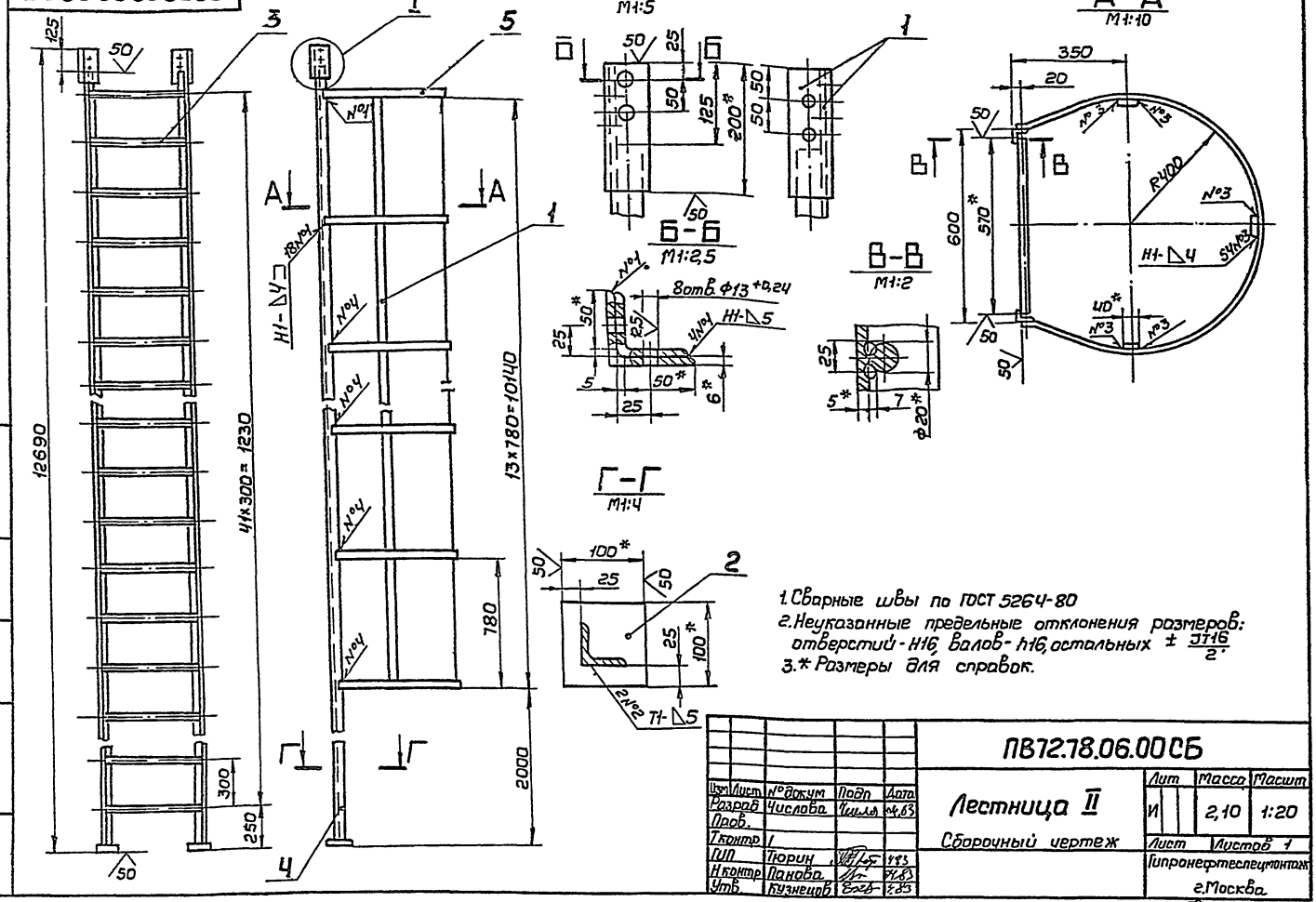

1. Сварные швы по ГОСТ 5264-80
2. Неуказанные предельные отклонения размеров: отверстий - Н16, валов - h16, остальных ± IT16/2.
3. * Размеры для справок.

Изм	Лист	№ докум	Подп	Дата	ПВ72.78.06.00СБ			
Разраб		Числова		04.83	Лестница II	Лит	Масса	Масшт
Пров.						И	2,10	1:20
Т.контр.					Сборочный чертеж	Лист	Листов 1	
ГИП		Тюрин		4.83		Гипронефтеспецмонтаж г. Москва		
Н.контр.		Панова		4.83				
Утв.		Кузнецов		2.83				

Формат 12

Формат	Зона	Поз.	Обозначение	Наименование	Кол.	Примечание
Б4		5	ПВ72.78.06.05	Ограждение		
				Полоса Б-4×40 ГОСТ 103-76		
				Ст3 ГОСТ 535-79		
				L = 2050	14	2,60 кг
Б4		6	ПВ72.78.06.06	Ограждение		
				Полоса Б-4×40 ГОСТ 103-76		
				Ст3 ГОСТ 535-79		
				L = 10140	3	13,80 кг

Изм	Лист	№ докум	Подп	Дата	ПВ72.78.06.00			
						Лит	Лист	Листов
							2	

Формат 11

Формат	Зона	Поз.	Обозначение	Наименование	Кол.	Примечание
				Документация		
12			ПВ72.78.06.00СБ	Сборочный чертеж		
				Детали		
Б4		1	ПВ72.78.06.01	Накладка		
				Уголок Б-63×63×5 ГОСТ 8509-72		
				Ст3 ГОСТ 535-79		
				L = 200	4	0,47 кг
Б4		2	ПВ72.78.06.02	Плита		
				Полоса Б-10×100 ГОСТ 103-76		
				Ст3 ГОСТ 535-79		
				L = 100	2	0,80 кг
Б4		3	ПВ 7. 78.06.03	Перекладина		
				Круг В-20 ГОСТ 2590-71		
				Ст3 ГОСТ 535-79		
				L = 570	42	1,50 кг
Б4		4	ПВ7 78.06.04	Стойка		
				Уголок Б-50×50×5 ГОСТ 8509-72		
				Ст3 ГОСТ 535-79		
				L = 12555	2	40.0 кг

Изм	Лист	№ докум	Подп	Дата	ПВ72.78.06.00			
Разраб		Числова		04.83	Лестница II	Лит	Лист	Листов
Пров						И	1	2
ГИП		Тюрин		4.83		Гипронефтеспецмонтаж г. Москва		
Н.контр.		Панова		4.83				
Утв		Кузнецов		2.83				

Формат 11

ПВ72.78.02.01

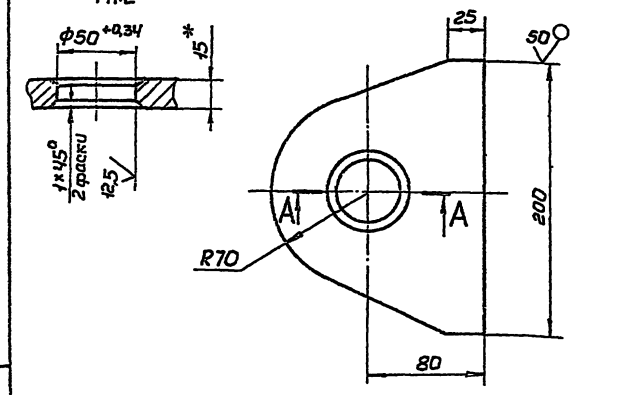

1 Неуказанные предельные отклонения размеров: валов - h16, остальных ± JT16/2.
2 * Размер для справок

				ПВ72.78.02.01			
Изм	Лист	№ докум.	Подп.	Дата	Ушко	Лит.	Масса	Масшт.
Разраб.		Числова				И	2,50	1:2,5
Пров.		Кузьмина				Лист	Листов
Т.контр.						Гипронефтеспецмонтаж
ГИП		Тюрин				Лист Б-16 ГОСТ 19903-74 / Ст3 ГОСТ 14637-79	г. Москва
Н.контр.		Панова				
Утв.		Кузнецов				

Формат 11

ПВ72.78.02.02

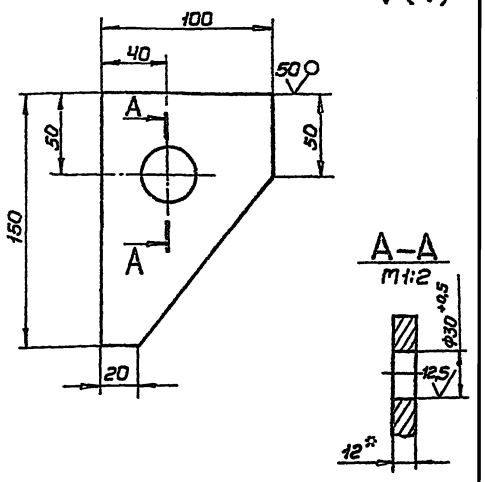

1 Неуказанные предельные отклонения размеров: валов - h16, остальных ± JT16/2.
2 * Размер для справок

				ПВ72.78.02.02			
Изм	Лист	№ докум.	Подп.	Дата	Кронштейн	Лит.	Масса	Масшт.
Разраб.		Числова				И	0,90	1:2
Пров.		Кузьмина				Лист	Листов 1
Т.контр.						Гипронефтеспецмонтаж
ГИП		Тюрин				Лист Б-12 ГОСТ 19903-74 / Ст3 ГОСТ 14637-79	г. Москва
Н.контр.		Панова				
Утв.		Кузнецов				

Формат 11

ПВ72.78.01.00СБ

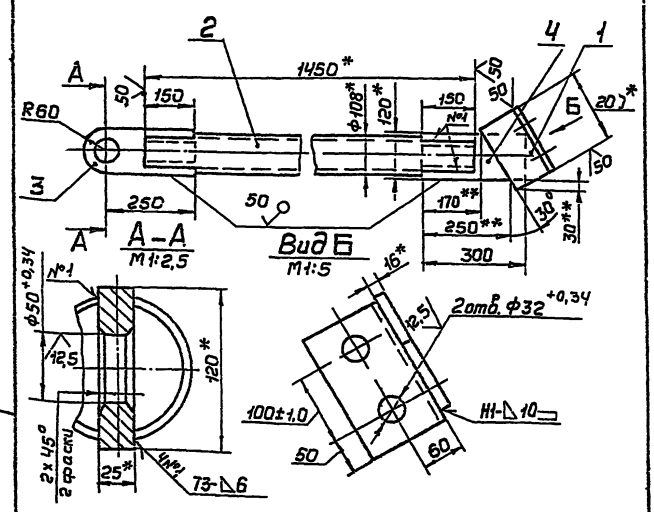

1 Сварные швы по ГОСТ 5264-80. Электроды сварочные типа Э42А ГОСТ 9467-75.
2 Неуказанные предельные отклонения размеров: валов - h16, остальных ± JT16/2.
3. ** Размеры уточнить по месту.
4. * Размеры для справок.

				ПВ72.78.01.00СБ			
Изм	Лист	№ докум.	Подп.	Дата	Подкос	Лит.	Масса	Масшт.
Разраб.		Числова			Сборочный чертеж	И	39,0	1:10
Пров.		Кузьмина				Лист	Листов 1
Т.контр.						Гипронефтеспецмонтаж
ГИП		Тюрин				г. Москва
Н.контр.		Панова				
Утв.		Кузнецов				

Формат	Зона	Поз.	Обозначение	Наименование	Кол.	Примечание
				Документация		
11			ПВ72.78.01.00СБ	Сборочный чертеж		
				Детали		
Б4		1	ПВ72.78.01.01	Уголок		
				Уголок Б-125×125×10 ГОСТ 8509-72		
				Ст3 ГОСТ 535-79		
				L = 200	1	0,3 кг
Б4		2	ПВ72.78.01.02	Труба		
				Труба 108×5 ГОСТ 8732-78		
				10 ГОСТ 8731-74		
				L = 1450	1	24 кг
Б4		3	ПВ72.78.01.03	Полоса		
				Полоса Б-25×120 ГОСТ 103-76		
				Ст3 ГОСТ 535-79		
				L = 310	1	6,4 кг
Б4		4	ПВ72.78.01.04	Полоса		
				Полоса Б-16×120 ГОСТ 103-76		
				Ст3 ГОСТ 535-79		
				L = 300	1	4,5 кг

				ПВ72.78.01.00			
Изм	Лист	№ докум.	Подп.	Дата	Подкос	Лит.	Лист	Листов 5
Разраб.		Числова					1	1
Пров.		Кузьмина				Гипронефтеспецмонтаж
ГИП		Тюрин				г. Москва
Н.контр.		Панова				
Утв.		Кузнецов				

ПВ72.78.02.00СБ

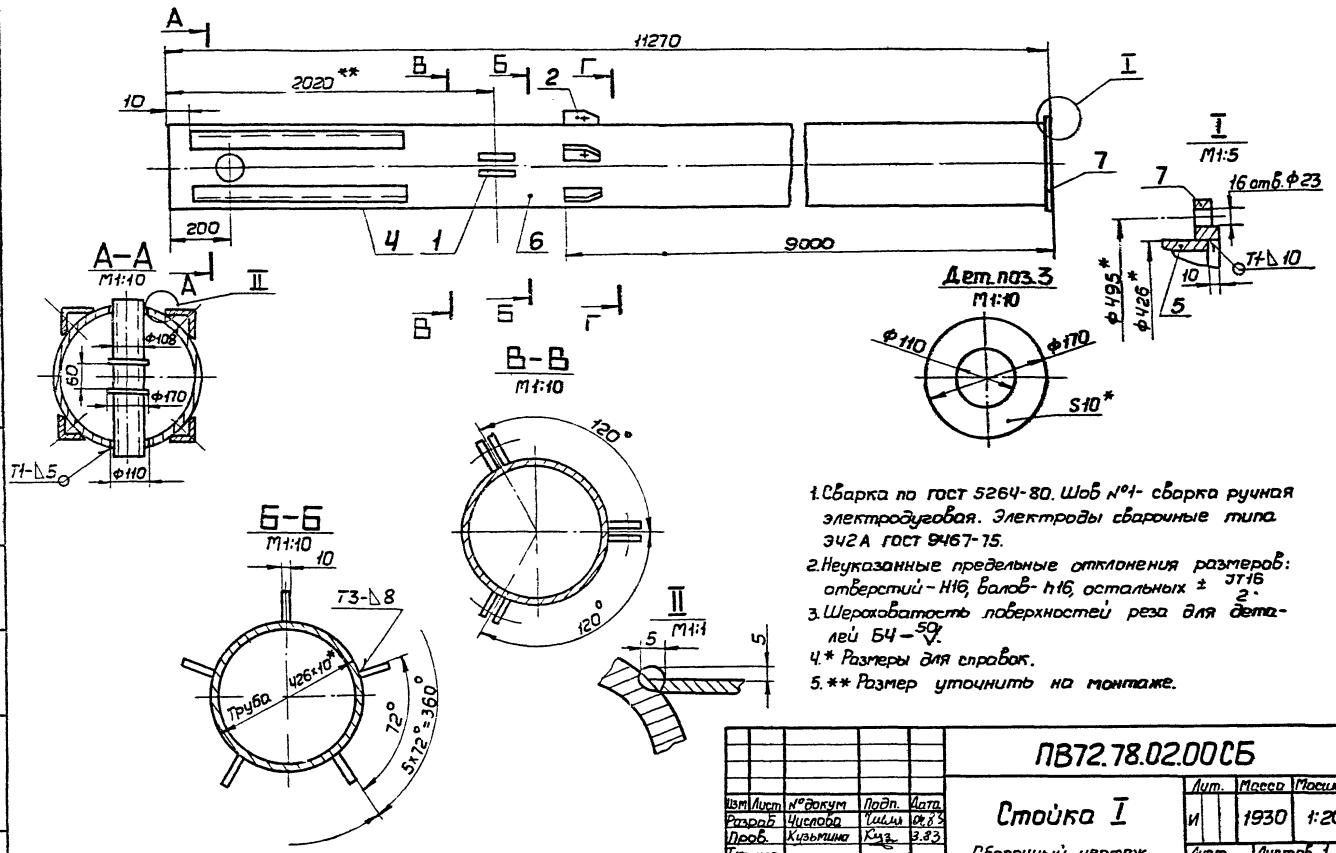

1. Сварка по ГОСТ 5264-80. Шов №1- сварка ручная электродуговая. Электроды сварочные типа Э42А ГОСТ 9467-75.
2. Неуказанные предельные отклонения размеров: отверстий - H16, валов - h16, остальных $\pm \frac{IT16}{2}$.
3. Шероховатость поверхностей реза для деталей Б4 - $\sqrt{50}$.
4. * Размеры для справок.
5. ** Размер уточнить на монтаже.

Изм	Лист	N° докум	Подп.	Дата	ПВ72.78.02.00СБ			
Разраб		Чуслова		04.83	Стойка I	Лит. И	Масса 1930	Масшт. 1:20
Пров.		Кузьмина		3.83	Сборочный чертеж	Лист	Листов 1	
Т.контр.						Гипронефтеспецмонтаж г. Москва		
ГИП		Тюрин		4.83				
Н.контр.		Панова		4.83				
Утв.		Кузнецов		4.83				

Формат 12

Инв. N° подл. | Подп. и дата | Взам. инв. N° | Инв. N° дубл. | Подп. и дата

Формат	Зона	Поз.	Обозначение	Наименование	Кол.	Примечание
				Документация		
12			ПВ72.78.02.00СБ	Сборочный чертеж		
				Детали		
11		1	ПВ72.78.02.01	Ушко	5	
11		2	ПВ72.78.02.02	Кронштейн	5	
Б4		3	ПВ72.78.02.03	Ограничитель		
				Лист Б-10 ГОСТ 19903-74		
				Ст 3 ГОСТ 14637-79		
				D=170; d=110	2	0,3 кг
Б4		4	ПВ72.78.02.04	Направляющая		
				Уголок Б-56×56×5 ГОСТ 8509-72		
				Ст 3 ГОСТ 535-79		
				L=590	5	2,1 кг
Б4		5	ПВ72.78.02.05	Труба		
				Труба 108×6 ГОСТ 8732-78		
				В10 ГОСТ 8731-74		
				L=450	1	5,7 кг
Б4		7	ПВ72.78.02.08	Труба		
				Труба 426×10 ГОСТ 8732-78		
				В10 ГОСТ 8731-74		
				L=11250	1	1181,0 кг
				Стандартные изделия		
				Фланец 400-6 ГОСТ 12820-80	1	

Изм	Лист	N° докум	Подп	Дата	ПВ72.78.02.00			
Разраб		Чуслова		04.83	Стойка I	Лит И	Лист	Листов 1
Пров		Кузьмина		3.83		Гипронефтеспецмонтаж г. Москва		
ГИП		Тюрин		4.83				
Н. контр		Панова		4.83				
Утв.		Кузнецов		4.83				

Формат 11

ПВ51.58.00.00СБ

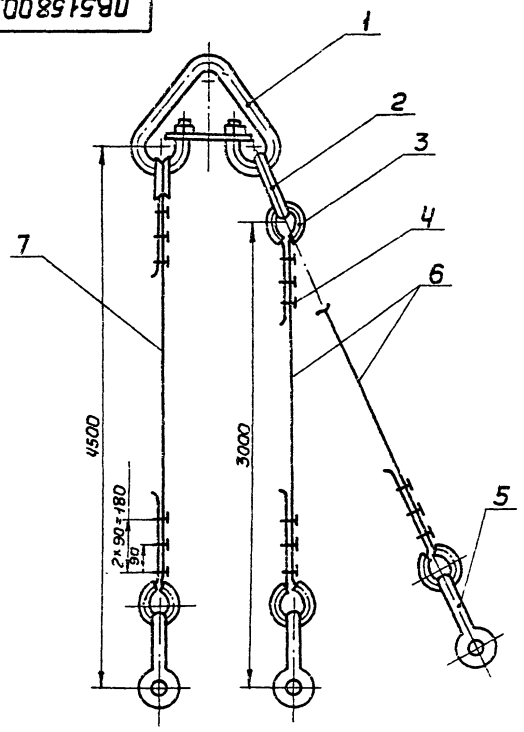

Изм.	Лист	№ докум.	Подп.	Дата	
Разраб.	Кузьмичев				
Пров.	Чистова				
Н. контр.	Исчанов				
Утв.	Кузнецов				

ПВ51.58.00.00СБ

Строп 3-х ветвевой

Сборочный чертеж

Лит	Масса	Масшт.
И	42,5	-
Лист	Листов 1	

Гипронефтеспецмонтаж г. Москва

Формат 11

Поз.	Обозначение	Наименование	Кол.	Примечание
		Документация		
	ПВ51.58.00.00СБ	Сборочный чертеж		
		Стандартные изделия		
1		Звено Рт I-10,0		
		ОСТ 24.09049-79	1	22,4 кг
2		Звено Рт I-1,6		
		ОСТ 24.09049-79	1	1,69 кг
3		Коуш 56		
		ГОСТ 2224-72	5	0,2 кг
4		Зажим 3К-16		
		ТУ 36 1839-75	15	0,3 кг
5		Скоба СА0,8		
		ОСТ 5.2312-79	3	0,25 кг
		Материалы		
6		Канат 15-Г-I-1764-(180)		
		ℓ=4000		
		ГОСТ 7668-80	2	3,4 кг
7		Канат 15-Г-I-1764-(180)		
		ℓ=5500		
		ГОСТ 7668-80	1	4,7 кг

Изм.	Лист	№ докум.	Подп.	Дата	
Разраб.	Кузьмичев				
Пров.	Чистова				
ГИП	Тюрин				
Н. контр.	Исчанов				
Утв.	Кузнецов				

ПВ51.58.00.00

Строп 3-х ветвевой

Лит	Лист	Листов
		1

Гипронефтеспецмонтаж г. Москва

Формат 11

Инв. № подл. | Подп. и дата | Взам. инв. № | Инв. № дубл. | Подп. и дата

ТП 704-1-167.84 а 8

Формат	Зона	Поз.	Обозначение	Наименование	Кол.	Примечание
				Документация		
11			ПВ5А.3-0-ОСБ	Сборочный чертеж		
				Детали		
Б4		1	ПВ5А.3-0-01	Скоба		
				Круг В-30 ГОСТ 2590-71		
				Ст3 ГОСТ 535-79		
				L=700	1	3,9кг
11		2	ПВ5А.3-0-02	Пластина	1	

Изм.	Лист	№ докум.	Подп.	Дата	ПВ5А.3-0-0			
Разраб.		Кузьмина		4.83	Скоба для установки навесной лестницы	Лит.	Лист	Листов
Пров.		Числова		04.83		И		1
ГИП		Тюрин		4.83		Гипронефтеспецмонтаж г. Москва		
Н.контр.		Панова		4.83				
Утв.		Кузнецов		4.83				

Формат 11

Инв. № подл. | Подп. и дата | Взам. инв. № | Инв. № дубл. | Подп. и дата

ПВ5А.3-0-ОСБ

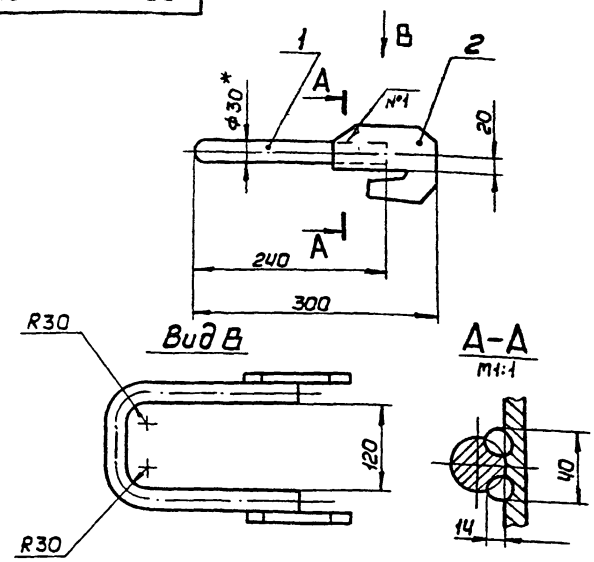

1. Шов №1 - сварка ручная электродуговая. Электроды сварочные Э42А ГОСТ 9467-75.
2. Неуказанные предельные отклонения размеров: отверстий - H16, валов - h16, остальных $\pm \frac{IT16}{2}$.
3. * Размеры для справок.

Изм.	Лист	№ докум.	Подп.	Дата	ПВ5А.3-0-ОСБ			
Разраб.		Кузьмина		4.83	Скоба для установки навесной лестницы	Лит.	Масса	Масшт.
Пров.		Числова		04.83		И	5,5	1:5
Т.контр.					Сборочный чертеж	Лист	Листов 1	
ГИП		Тюрин		4.83		Гипронефтеспецмонтаж г. Москва		
Н.контр.		Панова		4.83				
Утв.		Кузнецов		4.83				

Формат 11

Инв. № подл. | Подп. и дата | Взам. инв. № | Инв. № дубл. | Подп. и дата

ПВ5А.3-0-2

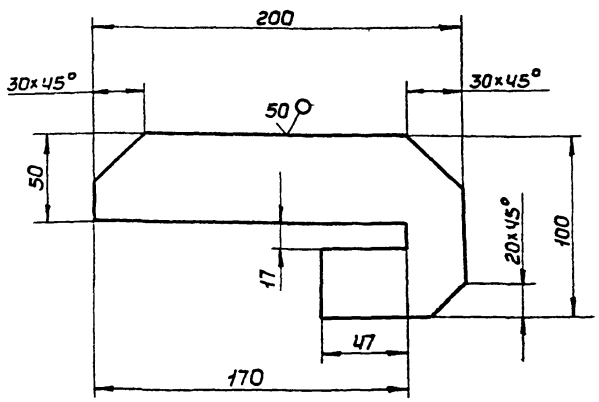

Предельные отклонения размеров: отверстий - H16, валов - h16, остальных $\pm \frac{IT16}{2}$.

Изм.	Лист	№ докум.	Подп.	Дата	ПВ5А.3-0-2			
Разраб.		Кузьмина		4.83	Пластина	Лит.	Масса	Масшт.
Пр-ов		Числова		04.83		И	1,6	1:2
Т.контр.						Лист	Листов 1	
ГИП		Тюрин		4.83	Полоса $\frac{Б\ 18\times100\ ГОСТ\ 103-76}{Ст3\ ГОСТ\ 535-79}$	Гипронефтеспецмонтаж г. Москва		
Н.контр.		Панова		4.83				
Утв.		Кузнецов		4.83				

Формат 11

Инв. № подл. | Подп. и дата | Взам. инв. № | Инв. № дубл. | Подп. и дата

ПГ21.01.00.00.00СБ

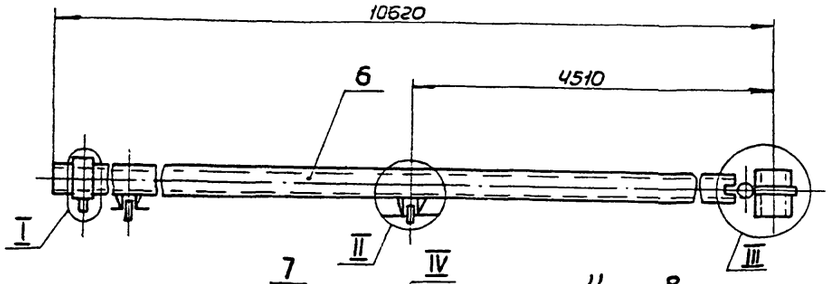

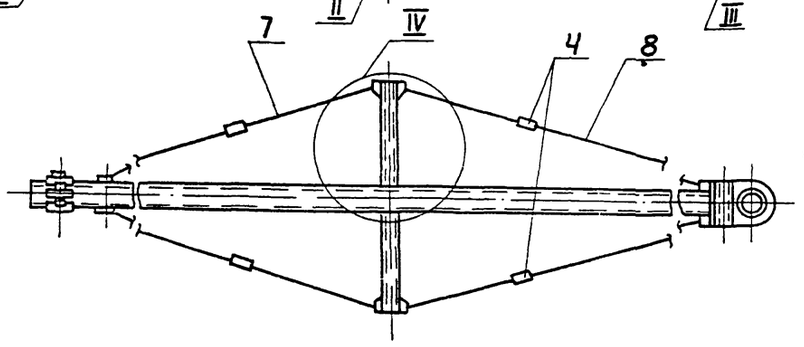

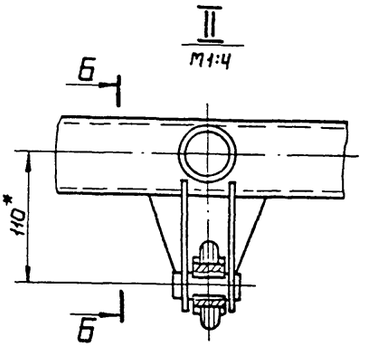

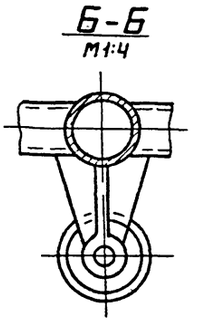

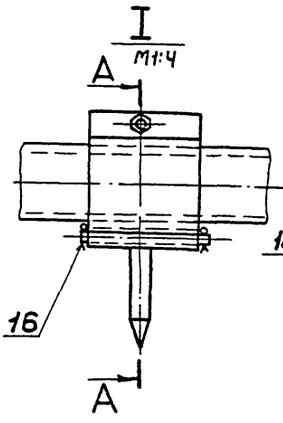

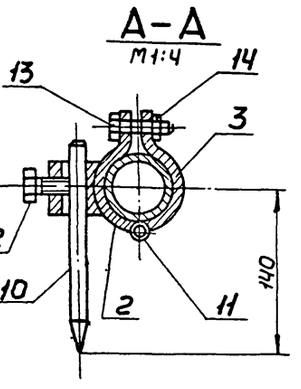

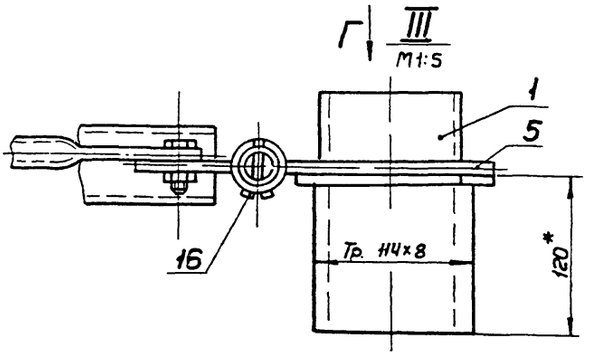

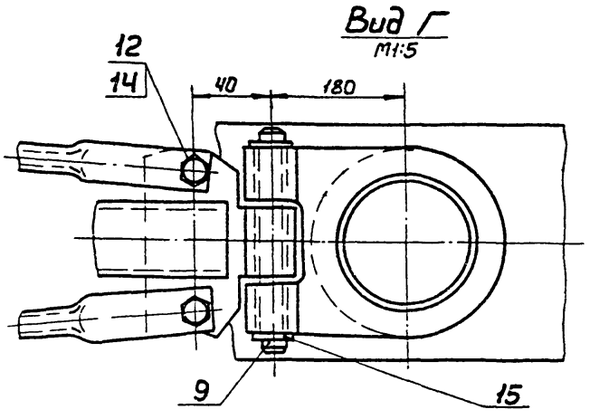

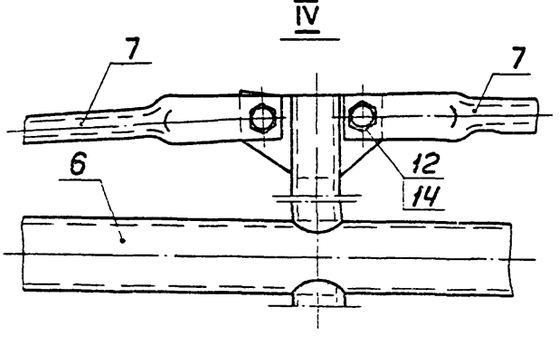

1. Неуказанные предельные отклонения размеров: валов - h16, остальных $\pm \frac{IT16}{2}$.
2.* Размеры для справок.

Изм.	Лист	№ докум.	Подп.	Дата	ПГ21.01.00.00.00СБ		
Разраб.		Кузьмина		4.83	Приспособление для разметки днища	Лит.	Масса	Масштаб
Пров.		Усова				И	233,0	1:10
Т.контр.					Сборочный чертеж	Лист	Листов 1	
ГИП		Терин				Гипронефтеспецмонтаж г. Москва		
Н.контр.		Панова						
Утв.		Кузьмина						

Формат 22

Инв. № подл. | Подп. и дата | Взам. инв. №

ПГ21.01.06.00.05

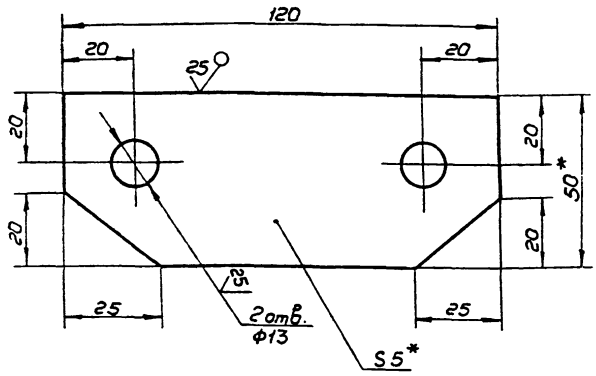

1. Неуказанные предельные отклонения размеров: отверстий - H16, валов - h16, остальных $\pm \frac{IT16}{2}$.
2. * Размеры для справок.

					ПГ21.01.06.00.05			
Изм	Лист	№ докум.	Подп.	Дата	Пластина	Лит.	Масса	Масшт.
Разраб.		Кузьмина		4.83		И	0,15	1:1
Пров.		Числова		04.83		Лист	Листов 1	
Т.контр.					Полоса 65×50 ГОСТ 103-76 / Ст3 ГОСТ 535-79	Гипронефтеспецмонтаж г. Москва		
ГИП		Тюрин		4.83				
Н.контр.		Панова		04.83				
Утв.		Кузнецов		4.83				

Формат 11

ПГ21.01.06.00.01

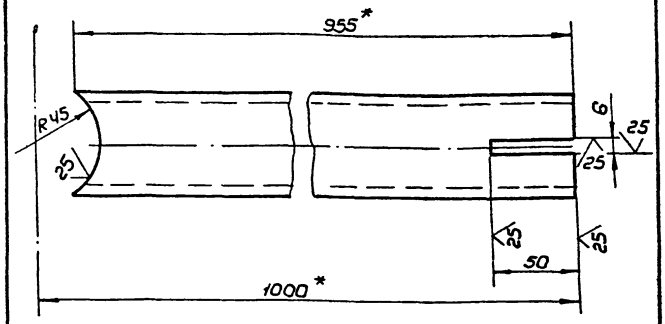

1. Неуказанные предельные отклонения размеров: отверстий - H16, валов - h16, остальных $\pm \frac{IT16}{2}$.
2. * Размеры для справок.

					ПГ21.01.06.00.01			
Изм	Лист	№ докум.	Подп.	Дата	Кронштейн	Лит.	Масса	Масшт.
Разраб.		Кузьмина		4.83		И	5,5	1:2
Пров.		Числова		04.83		Лист	Листов 1	
Т.контр.					Труба 57×4 ГОСТ 8732-78 / В10 ГОСТ 8731-74	Гипронефтеспецмонтаж г. Москва		
ГИП		Тюрин		4.83				
Н.контр.		Панова		04.83				
Утв.		Кузнецов		4.83				

Формат 11

Формат	Зона	Поз.	Обозначение	Наименование	Кол.	Примечание
		14		Гайка М12. 4.026 ГОСТ 5915-70	9	0,015 кг
		15		Шайба 20.01.026 ГОСТ 11371-78	2	0,023 кг
		16		Шплинт 4×32-002 ГОСТ 397-79	4	0,003 кг

					ПГ21.01.00.00.00			Лист 2
Изм	Лист	№ докум.	Подп.	Дата				

Формат 11

Формат	Зона	Поз.	Обозначение	Наименование	Кол.	Примечание
				Документация		
22			ПГ21.01.00.00.00 СБ	Сборочный чертеж		
				Сборочные единицы		
11		1	ПГ21.01.01.00.00	Ось	1	
11		2	ПГ21.01.02.00.00	Скоба I	1	
11		3	ПГ21.01.03.00.00	Скоба II	1	
11		4	ПГ21.01.04.00.00	Стяжка	4	
11		5	ПГ21.01.05.00.00	Скоба	1	
11		6	ПГ21.01.06.00.00	Штанга	1	
11		7	ПГ21.01.07.00.00	Тяга	4	
11		8	ПГ21.01.07.00.00-01	Тяга	4	
				Детали		
11		9	ПГ21.01.00.00.01	Палец		
11		10	ПГ21.01.00.00.02	Чертилка		
11		11	ПГ21.01.00.00.03	Палец		
				Стандартные изделия		
				Болты ГОСТ 7798-70		
		12		Болт М12×40.58.026	9	0,083 кг
		13		Болт М12×75.58.026	1	0,084 кг

					ПГ21.01.00.00.00			
Изм	Лист	№ докум.	Подп.	Дата	Приспособление для разметки	Лит.	Лист 1	Листов 2
Разраб.		Кузьмина		4.83		И		
Пров.		Числова		04.83		Гипронефтеспецмонтаж г. Москва		
ГИП		Тюрин		4.83				
Н.контр.		Панова		04.83				
Утв.		Кузнецов		4.83				

Формат 11

ПГ21.01.06.01.01

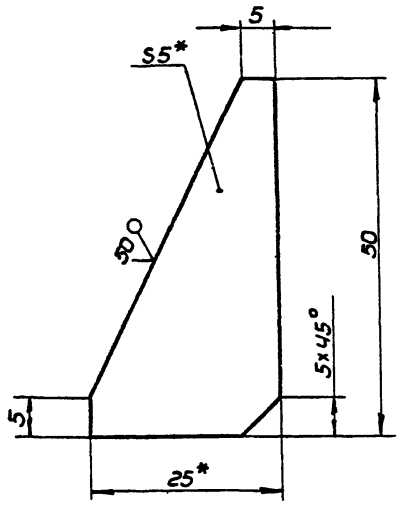

1. Неуказанные предельные отклонения размеров: валов - h16, остальных $\pm \frac{IT16}{2}$.
2. * Размеры для справок.

Изм. Лист	№ докум.	Подп.	Дата	ПГ21.01.06.01.01		
Разраб.	Кузьмина		4.83	Ребро	Лит.	Масса: 0,03 / Масштаб: 2:1
Пров.	Числова		04.83		И	
Т.контр.					Лист	Листов 1
ГИП	Тюрин		4.83	Полоса Б5×25 ГОСТ 103-76 / Ст3 ГОСТ 535-79	Гипронефтеспецмонтаж г. Москва	
Н.контр.	Панова		04.83			
Утв.	Кузнецов		4.83			

Формат 11

ПГ21.01.06.01.03

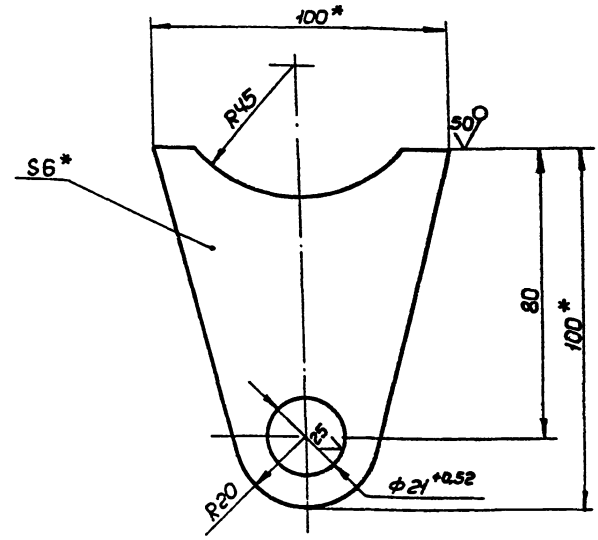

1. Неуказанные предельные отклонения размеров: отверстий - H16, валов - h16, остальных $\pm \frac{IT16}{2}$.
2. Размеры для справок.

Изм. Лист	№ докум.	Подп.	Дата	ПГ21.01.06.01.03		
Разраб.	Кузьмина		4.83	Пластина	Лит.	Масса: 0,35 / Масштаб: 1:1
Пров.	Числова		04.83		И	
Т.контр.					Лист	Листов 1
ГИП	Тюрин		4.83	Полоса Б6×95 ГОСТ 103-76 / Ст3 ГОСТ 535-79	Гипронефтеспецмонтаж г. Москва	
Н.контр.	Панова		04.83			
Утв.	Кузнецов		4.83			

Формат 11

ПГ21.01.06.00.02

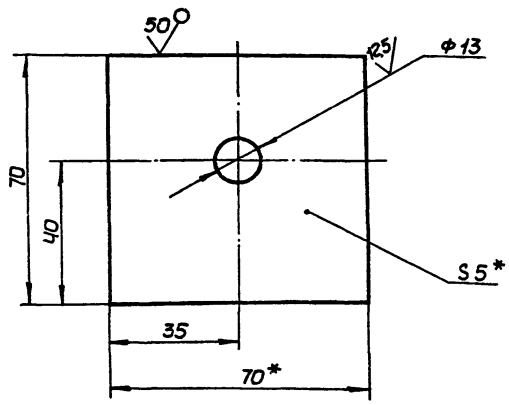

1. Неуказанные предельные отклонения размеров: отверстий - H16, валов - h16, остальных $\pm \frac{IT16}{2}$.
2. * Размеры для справок.

Изм. Лист	№ докум.	Подп.	Дата	ПГ21.01.06.00.02		
Разраб.	Кузьмина		4.83	Косынка	Лит.	Масса: 0,13 / Масштаб: 1:1
Пров.	Числова		04.83		И	
Т.контр.					Лист	Листов 1
ГИП	Тюрин		4.83	Полоса Б5×70 ГОСТ 103-76 / Ст3 ГОСТ 535-79	Гипронефтеспецмонтаж г. Москва	
Н.контр.	Панова		04.83			
Утв.	Кузнецов		4.83			

Формат 11

ПГ21.01.06.01.02

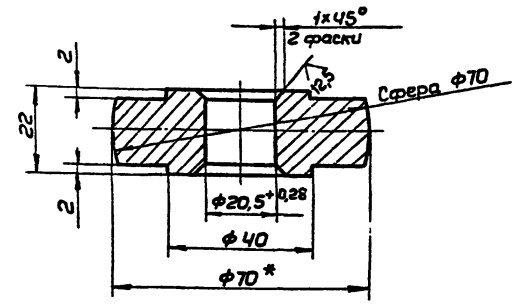

1. Неуказанные предельные отклонения размеров: валов - h16, остальных $\pm \frac{IT16}{2}$.
2. * Размер для справок.

Изм. Лист	№ докум.	Подп.	Дата	ПГ21.01.06.01.02		
Разраб.	Кузьмина		4.83	Ролик	Лит.	Масса: 0,5 / Масштаб: 1:1
Пров.	Числова		04.83		И	
Т.контр.					Лист	Листов 1
ГИП	Тюрин		4.83	Круг В70 ГОСТ 2590-71 / Ст3 ГОСТ 535-79	Гипронефтеспецмонтаж г. Москва	
Н.контр.	Панова		04.83			
Утв.	Кузнецов		4.83			

Формат 11

Инв. № подл. | Подп. и дата | Взам. инв. № | Инв. № дубл. | Подп. и дата

т.пр. 704-1-167.84 а.8

ПГ21.01.06.01.00СБ

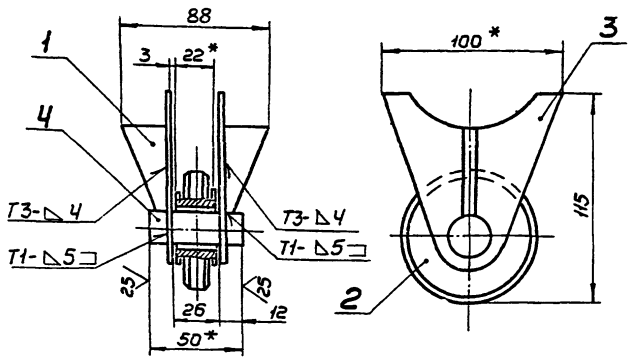

1. Сварку производить электродами Э42А по ГОСТ 9467-75. Сварные швы по ГОСТ 5264-80.
2. Неуказанные предельные отклонения размеров: отверстий - H16, валов - h16, остальных $\pm \frac{IT16}{2}$.
3. * Размеры для справок.

Изм	Лист	№ докум.	Подп.	Дата
Разраб.		Кузьмина		4.83
Пров.		Числова		14.4.83
Т.контр.				
ГИП		Тюрин		4.83
Н.контр.		Панова		04.83
Утв.		Кузнецов		4.83

ПГ21.01.06.01.00СБ

Опора

Сборочный чертеж

Лит.	Масса	Масшт.
И	1,4	1:2

Лист | Листов 1

Гипронефтеспецмонтаж г. Москва

Формат 11

Формат	Зона	Поз.	Обозначение	Наименование	Кол.	Примечание
				Документация		
11			ПГ21.01.06.01.00СБ	Сборочный чертеж		
				Детали		
11		1	ПГ21.01.06.01.01	Ребро	2	
11		2	ПГ21.01.06.01.02	Ролик	1	
11		3	ПГ21.01.06.01.03	Пластина	2	
БЧ		4	ПГ21.01.06.01.04	Ось		
				Круг В20 ГОСТ 2590-71		
				Ст3 ГОСТ 535-79		
				L=50	1	0,15 кг

ПГ21.01.06.01.00

Опора

Изм	Лист	№ докум.	Подп.	Дата
Разраб.		Кузьмина		4.83
Пров.		Числова		4.83
ГИП		Тюрин		4.83
Н.контр.		Панова		04.83
Утв.		Кузнецов		4.83

Лит.	Лист	Листов
И		1

Гипронефтеспецмонтаж г. Москва

Формат 11

Формат	Зона	Поз.	Обозначение	Наименование	Кол.	Примечание
				Документация		
11			ПГ21.01.02.00.00СБ	Сборочный чертеж		
				Детали		
11		1	ПГ21.01.02.00.01	Скоба	1	
11		2	ПГ21.01.02.00.02	Бобышка	1	
БЧ		3	ПГ21.01.02.00.03	Втулка		
				Круг В18 ГОСТ 2590-71		
				Ст3 ГОСТ 535-79		
				L=18	2	0,03 кг

ПГ21.01.02.00.00

Скоба I

Изм	Лист	№ докум.	Подп.	Дата
Разраб.		Кузьмина		4.83
Пров.		Числова		04.83
ГИП		Тюрин		4.83
Н.контр.		Панова		04.83
Утв.		Кузнецов		4.83

Лит.	Лист	Листов
И		1

Гипронефтеспецмонтаж г. Москва

Формат 11

Формат	Зона	Поз.	Обозначение	Наименование	Кол.	Примечание
				Документация		
11			ПГ21.01.03.00.00СБ	Сборочный чертеж		
				Детали		
11		1	ПГ21.01.03.00.01	Скоба	1	
БЧ		2	ПГ21.01.03.00.02	Втулка		
				Круг В15 ГОСТ 2590-71		
				Ст3 ГОСТ 535-79		
				L=40	1	0,64 кг

ПГ21.01.03.00.00

Скоба II

Изм	Лист	№ докум.	Подп.	Дата
Разраб.		Кузьмина		4.83
Пров.		Числова		04.83
ГИП		Тюрин		4.83
Н.контр.		Панова		04.83
Утв.		Кузнецов		4.83

Лит.	Лист	Листов
И		1

Гипронефтеспецмонтаж г. Москва

Формат 11

Подп. и дата | Инв. № дубл. | Взам. инв. № | Подп. и дата | Инв. № подл.

Формат	Зона	Поз.	Обозначение	Наименование	Кол.	Примечание
				Документация		
11			ПГ21.01.04.00.00СБ	Сборочный чертеж		
				Детали		
Б4		1	ПГ21.01.04.00.01	Гайка левая		
				Квадрат В20 ГОСТ 2591-71		
				Ст3 ГОСТ 535-79		
				L=30	1	0,07кг
Б4		2	ПГ21.01.04.00.01-01	Гайка правая		
				Квадрат В20 ГОСТ 2591-71		
				Ст3 ГОСТ 535-79		
				L=30	1	0,07кг
Б4		3	ПГ21.01.04.00.02	Щека		
				Полоса Б8×30 ГОСТ 103-76		
				Ст3 ГОСТ 535-79		
				L=100	2	0,2кг

Подп. и дата | Инв. № дубл. | Взам. инв. № | Подп. и дата | Инв. № подл.

Изм	Лист	№ докум	Подп	Дата	ПГ21.01.04.00.00			
Разраб.		Кузьмина		4.83	Стяжка	Лит.	Лист	Листов
Пров.		Числова		04.83		И		1
ГИП		Тюрин		4.83		Гипронефтеспецмонтаж г. Москва		
Н.контр.		Панова		04.83				
Утв.		Кузнецов		4.83				

Формат 11

Формат	Зона	Поз.	Обозначение	Наименование	Кол.	Примечание
				Документация		
11			ПГ 21.01.01.00.00СБ	Сборочный чертеж		
				Детали		
Б4		1	ПГ 21.01.01.00.01	Стойка		
				Труба 114×8 ГОСТ 8732-78		
				В20 ГОСТ 8731-74		
				L=150	1	3,1кг
Б4		2	ПГ 21.01.01.00.02	Опора кольцевая		
				Полоса Б-10×150 ГОСТ 103-76		
				Ст3 ГОСТ 535-79		
				D=150; d=111	1	0,65кг

Подп. и дата | Инв. № дубл. | Взам. инв. № | Подп. и дата | Инв. № подл.

Изм	Лист	№ докум	Подп	Дата	ПГ21.01.01.00.00			
Разраб.		Кузьмина		4.83	Ось	Лит.	Лист	Листов
Пров.		Числова		04.83		И		1
ГИП		Тюрин		4.83		Гипронефтеспецмонтаж г. Москва		
Н.контр.		Панова		04.83				
Утв.		Кузнецов		4.83				

Формат 11

Формат	Зона	Поз.	Обозначение	Наименование	Кол.	Примечание
				Документация		
11			ПГ21.01.05.00.00СБ	Сборочный чертеж		
				Детали		
Б4		1	ПГ21.01.05.00.01	Пластина		
				Полоса Б-10×150 ГОСТ 103-76		
				Ст3 ГОСТ 535-79		
				L=155	1	0,9кг
Б4		2	ПГ21.01.05.00.02	Втулка		
				Круг В30 ГОСТ 2590-71		
				Ст3 ГОСТ 535-79		
				L=36	2	0,114кг

Подп. и дата | Инв. № дубл. | Взам. инв. № | Подп. и дата | Инв. № подл.

Изм	Лист	№ докум	Подп	Дата	ПГ21.01.05.00.00			
Разраб.		Кузьмина		4.83	Скоба	Лит.	Лист	Листов
Пров.		Числова		04.83		И		1
ГИП		Тюрин		4.83		Гипронефтеспецмонтаж г. Москва		
Н.контр.		Панова		04.83				
Утв.		Кузнецов		4.83				

Формат 11

Формат	Зона	Поз.	Обозначение	Наименование	Кол.	Примечание
				Документация		
12			ПГ21.01.07.00.00СБ	Сборочный чертеж		
				Детали		
11		1	ПГ21.01.07.00.01	Винт	1	
11		1	ПГ21.01.07.00.01-01	Винт	1	
11		2	ПГ21.01.07.00.02	Штанга	1	
11		2	ПГ21.01.07.00.02-01	Штанга	1	

Подп. и дата | Инв. № дубл. | Взам. инв. № | Подп. и дата | Инв. № подл.

Изм	Лист	№ докум	Подп	Дата	ПГ21.01.07.00.00			
Разраб.		Кузьмина		4.83	Тяга	Лит.	Лист	Листов
Пров.		Числова		04.83		И		1
ГИП		Тюрин		4.83		Гипронефтеспецмонтаж г. Москва		
Н.контр.		Панова		04.83				
Утв.		Кузнецов		4.83				

Формат 11

ПГ21.01.03.00.00СБ

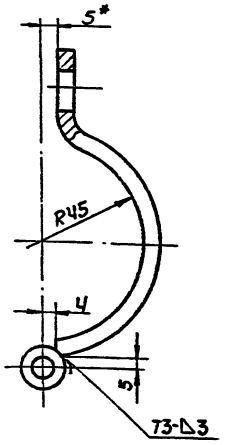

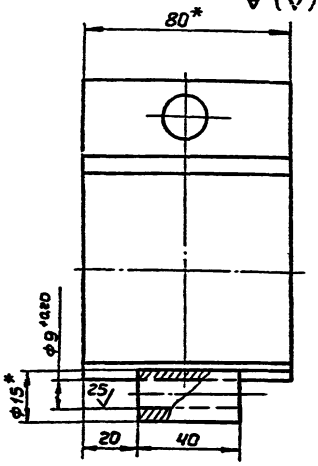

1. Сварку производить электродами типа Э42А ГОСТ 9467-75. Сварные швы по ГОСТ 5264-80.
2. Неуказанные предельные отклонения размеров: отверстий - H16, валов - h16, остальных $\pm \frac{IT16}{2}$.
3. * Размер для справок.

Изм.	Лист	№ докум.	Подп.	Дата	ПГ21.01.03.00.00СБ
Разраб.		Кузьмина			Скоба II — Сборочный чертеж
Пров.		Чиглова			Лит. И; Масса 0,66; Масшт. 1:1
Т.контр.					Лист; Листов 1
ГИП		Тюрин			Гипронефтеспецмонтаж г. Москва
Н.контр.		Панова			
Утв.		Кузнецов			

Формат А1

ПГ21.01.00.00.03

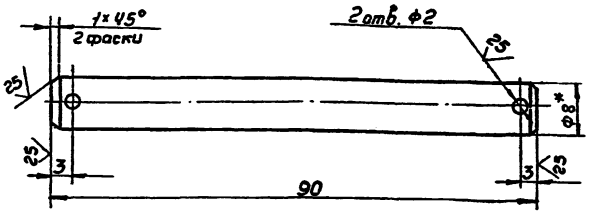

1. Неуказанные предельные отклонения размеров: отверстий - H16, валов - h16, остальных $\pm \frac{IT16}{2}$.
2. * Размеры для справок.

Изм.	Лист	№ докум.	Подп.	Дата	ПГ21.01.00.00.03
Разраб.		Кузьмина			Палец
Пров.		Чиглова			Лит. И; Масса 0,35; Масшт. 2:1
Т.контр.					Лист; Листов 1
ГИП		Тюрин			Круг В-8 ГОСТ 2590-71 / Ст3 ГОСТ 535-79
Н.контр.		Панова			Гипронефтеспецмонтаж г. Москва
Утв.		Кузнецов			

Формат А1

ПГ21.01.00.00.01

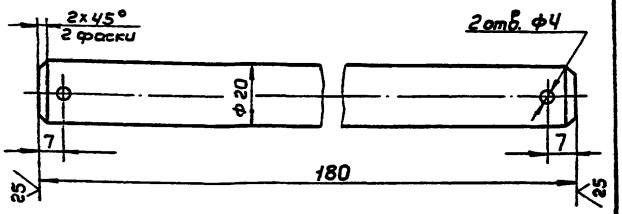

Неуказанные предельные отклонения размеров: отверстий - H16, валов - h16, остальных $\pm \frac{IT16}{2}$.

Изм.	Лист	№ докум.	Подп.	Дата	ПГ21.01.00.00.01
Разраб.		Кузьмина			Палец
Пров.		Чиглова			Лит. И; Масса 0,45; Масшт. 1:1
Т.контр.					Лист; Листов 1
ГИП		Тюрин			Круг В22 ГОСТ 2590-71 / Ст3 ГОСТ 535-79
Н.контр.		Панова			Гипронефтеспецмонтаж г. Москва
Утв.		Кузнецов			

Формат А1

ПГ21.01.00.00.02

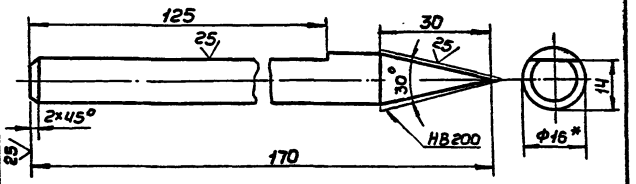

1. Неуказанные предельные отклонения размеров: валов - h16, остальных $\pm \frac{IT16}{2}$.
2. * Размеры для справок.

Изм.	Лист	№ докум.	Подп.	Дата	ПГ21.01.00.00.02
Разраб.		Кузьмина			Чертилка
Пров.		Чиглова			Лит. И; Масса 0,24; Масшт. 1:1
Т.контр.					Лист; Листов 1
ГИП		Тюрин			Сталь 16 ГОСТ 1133-71 / круглая У12А ГОСТ 1435-74
Н.контр.		Панова			Гипронефтеспецмонтаж г. Москва
Утв.		Кузнецов			

Формат А1

ПГ21.01.05.00.00СБ

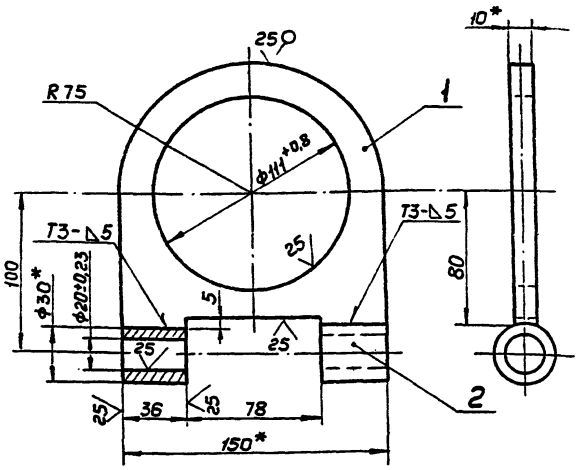

1. Сварку производить электродами типа Э42А ГОСТ 9467-75. Сварные швы по ГОСТ 5264-80.
2. Неуказанные предельные отклонения размеров: отверстий - H16, валов - h16, остальных ± JT16/2.
3.* Размеры для справок.

Изм. Лист	№ докум.	Подп.	Дата	ПГ21.01.05.00.00СБ		
Разраб.	Кузьмина		4.83	Скоба	Лит. И	Масса 1,25 / Масшт. 1:2
Пров.	Числова		4.83	Сборочный чертеж	Лист	Листов 1
Т.контр.					Гипронефтеспецмонтаж г. Москва	
ГИП	Тюрин		4.83			
Н.контр.	Панова		4.83			
Утв.	Кузнецов		4.83			

Формат

ПГ21.01.02.00.02

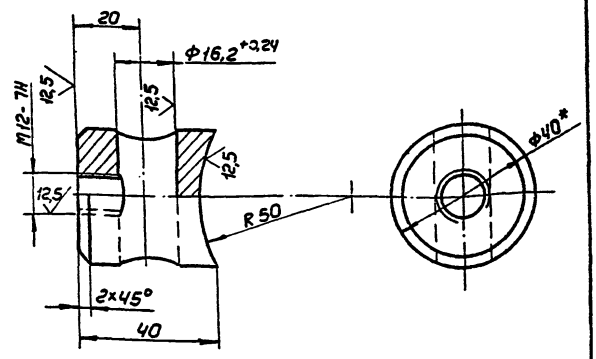

1. Неуказанные предельные отклонения размеров: отверстий - H16, валов - h16, остальных ± JT16/2.
2.* Размер для справок.

Изм. Лист	№ докум.	Подп.	Дата	ПГ21.01.02.00.02		
Разраб.	Кузьмина		4.83	Бобышка	Лит. И	Масса 0,25 / Масшт. 1:1
Пров.	Числова		4.83	Круг В 40 ГОСТ 2590-71 / Ст3 ГОСТ 535-59	Лист	Листов 1
Т.контр.					Гипронефтеспецмонтаж г. Москва	
ГИП	Тюрин		4.83			
Н.контр.	Панова		4.83			
Утв.	Кузнецов		4.83			

Формат 11

ПГ21.01.02.00.00СБ

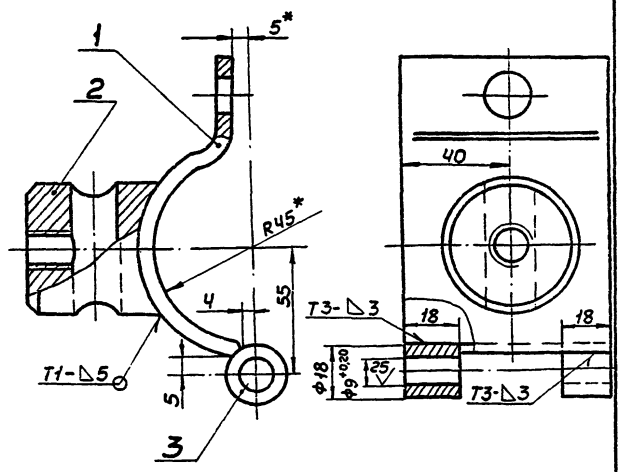

1. Сварку производить электродами типа Э42А ГОСТ 9467-75. Сварные швы по ГОСТ 5264-80.
2. Неуказанные предельные отклонения размеров: отверстий - H16, валов - h16, остальных ± JT16/2.
3.* Размеры для справок.

Изм. Лист	№ докум.	Подп.	Дата	ПГ21.01.02.00.00СБ		
Разраб.	Кузьмина		4.83	Скоба I	Лит. И	Масса 0,9 / Масшт. 1:1
Пров.	Числова		4.83	Сборочный чертеж	Лист	Листов 1
Т.контр.					Гипронефтеспецмонтаж г. Москва	
ГИП	Тюрин		4.83			
Н.контр.	Панова		4.83			
Утв.	Кузнецов		4.83			

Формат 11

ПГ21.01.02.00.01

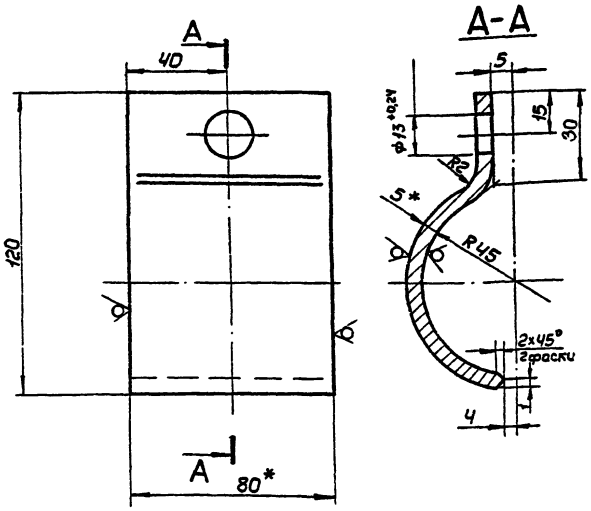

1. Неуказанные предельные отклонения размеров: отверстий - H16, валов - h16, остальных ± JT16/2.
2. Развернутая длина заготовки L=170±2 мм.
3.* Размеры для справок.

Изм. Лист	№ докум.	Подп.	Дата	ПГ21.01.02.00.01		
Разраб.	Кузьмина		4.83	Скоба I	Лит. И	Масса 0,45 / Масшт. 1:1
Пров.	Числова		4.83	Полоса 65×80 ГОСТ 103-76 / Ст3 ГОСТ 535-79	Лист	Листов 1
Т.контр.					Гипронефтеспецмонтаж г. Москва	
ГИП	Тюрин		4.83			
Н.контр.	Панова		4.83			
Утв.	Кузнецов		4.83			

Формат 11

Подп. и дата | Инв. № дубл. | Взам. инв. № | Подп. и дата | Инв. № подл.

ПГ21.01.04.00.00СБ

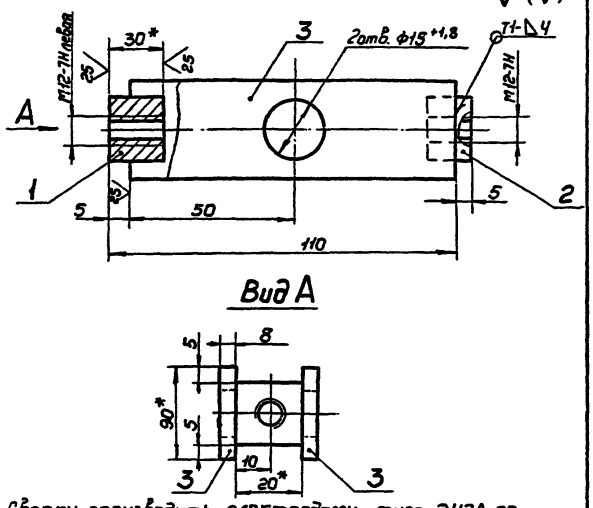

1. Сварку производить электродами типа Э42А по ГОСТ 9467-75. Сварные швы по ГОСТ 5264-80.
2. Неуказанные предельные отклонения размеров: отверстий - H16, валов - h16, остальных $\pm \frac{IT16}{2}$.
3. Шероховатость поверхностей реза дет. 64 не ниже 50.
4.* Размеры для справок.

Изм.	Лист	№ докум.	Подп.	Дата	ПГ21.01.04.00.00СБ		
Разраб.		Кузьмина		4.83	Стяжка	Лит.	Масса	Масшт.
Пров.		Числова		04.83		И	0,55	1:1
Т.контр.					Сборочный чертеж	Лист	Листов 1	
ГИП		Тюрин		4.83		Гипронефтеспецмонтаж г. Москва		
Н.контр.		Панова		04.83				
Утв.		Кузнецов		4.83				

Формат 11

ПГ21.01.01.00.00СБ

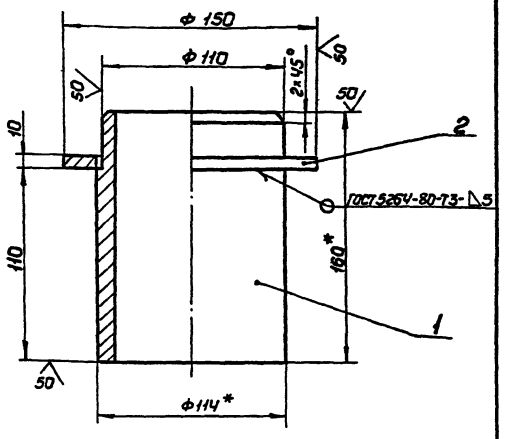

1. Сварку производить электродами типа Э42А по ГОСТ 9467-75. Сварные швы по ГОСТ 5264-80.
2. Неуказанные предельные отклонения размеров: отверстий - H16, валов - h16, остальных $\pm \frac{IT16}{2}$.
3.* Размеры для справок.

Изм.	Лист	№ докум.	Подп.	Дата	ПГ21.01.01.00.00СБ		
Разраб.		Кузьмина		4.83	Ось	Лит.	Масса	Масшт.
Пров.		Числова		04.83		И	4,0	1:2
Т.контр.					Сборочный чертеж	Лист	Листов 1	
ГИП		Тюрин		4.83		Гипронефтеспецмонтаж г. Москва		
Н.контр.		Панова		04.83				
Утв.		Кузнецов		4.83				

Формат 11

ПГ21.01.06.00.03

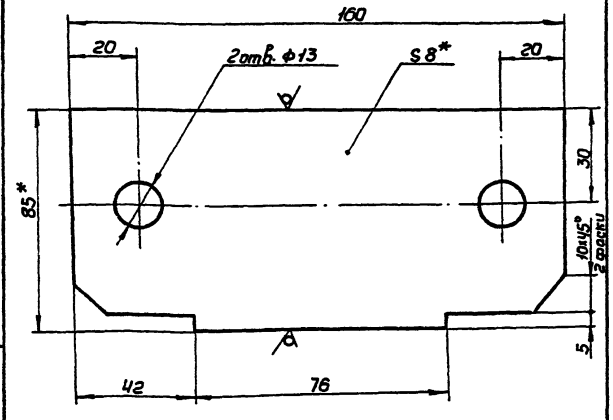

1. Неуказанные предельные отклонения размеров: отверстий - H16, валов - h16, остальных $\pm \frac{IT16}{2}$.
2.* Размеры для справок.

Изм.	Лист	№ докум.	Подп.	Дата	ПГ21.01.06.00.03		
Разраб.		Кузьмина		4.83	Пластина	Лит.	Масса	Масшт.
Пров.		Числова		04.83		И	0,85	1:1
Т.контр.					Полоса 68x85 ГОСТ 103-76 / Ст3 ГОСТ 535-79	Лист	Листов 1	
ГИП		Тюрин		4.83		Гипронефтеспецмонтаж г. Москва		
Н.контр.		Панова		04.83				
Утв.		Кузнецов		4.83				

Формат 11

ПГ21.01.06.00.04

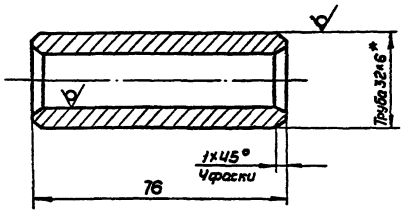

1. Неуказанные предельные отклонения размеров: валов - h16, остальных $\pm \frac{IT16}{2}$.
2.* Размеры для справок.

Изм.	Лист	№ докум.	Подп.	Дата	ПГ21.01.06.00.04		
Разраб.		Кузьмина		4.83	Втулка	Лит.	Масса	Масшт.
Пров.		Числова		04.83		И	0,26	1:1
Т.контр.					Труба 32x6 ГОСТ 8732-78 / В10 ГОСТ 8731-74	Лист	Листов 1	
ГИП		Тюрин		4.83		Гипронефтеспецмонтаж г. Москва		
Н.контр.		Панова		04.83				
Утв.		Кузнецов		4.83				

Формат 11

т.п.р. 704-1-167.84 а.8

Инв.№ подл. | Подп. и дата | Взам.инв.№ | Инв.№ дубл. | Подп. и дата

ПГ21.01.07.00.00СБ

Рис. 1

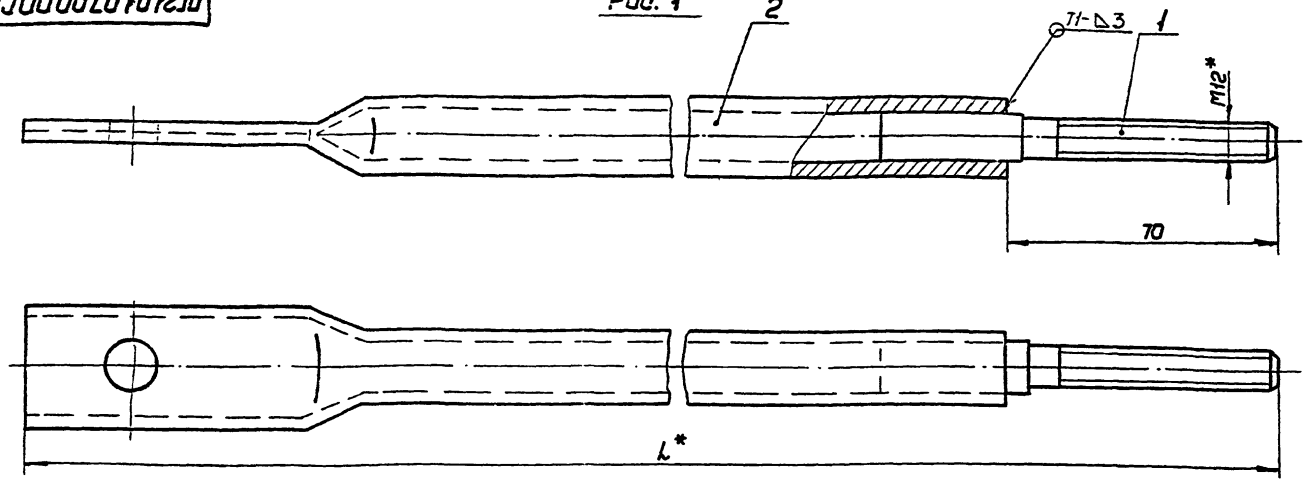

Рис. 2

остальное см. рис. 1

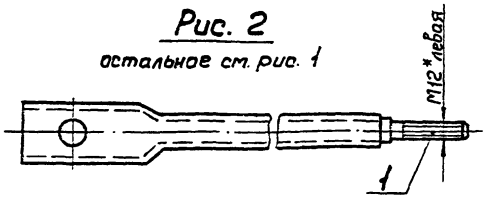

1. Сварку производить электродами типа Э42А ГОСТ 9467-75. Сварные швы ГОСТ 5264-80
2. Неуказанные предельные отклонения размеров: валов - h16, остальных $\pm \frac{IT16}{2}$.
3. * Размер для справок.

Обозначение	L, мм	Количество: Общ.	Количество: В 1 элем.	Масса, кг
ПГ21.01.07.00.00	2251	4	2 прав.	9,88
-01	2215	4	2 лев.	9,72

Изм.	Лист	№ докум.	Подп.	Дата	ПГ21.01.07.00.00СБ		
Разраб.		Кузьмина		4.83	Тяга	Лит.	Масса	Масшт.
Пров.		Числова		4.83		И	См. табл.	1:1
Т.контр.					Сборочный чертеж	Лист	Листов 1	
ГИП		Тюрин		4.83		Гипронефтеспецмонтаж г. Москва		
Н.контр.		Панова		4.83				
Утв.		Кузнецов		4.83				

Формат 12

ПГ21.01.07.00.01

12,5 (√)

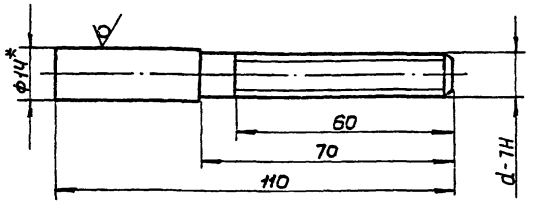

Обозначение	d
ПГ2.01.07.00.01	M12
-01	M12 лев.

1. Неуказанные предельные отклонения размеров: валов - h16, остальных $\pm \frac{IT16}{2}$.
2. Неуказанные предельные отклонения резьбы: 8g ГОСТ 16093-70.
3. * Размер для справок.

Изм.	Лист	№ докум.	Подп.	Дата	ПГ21.01.07.00.01		
Разраб.		Кузьмина		4.83	Винт	Лит.	Масса	Масшт.
Пров.		Числова		4.83		И	0,11	1:1
Т.контр.						Лист	Листов	
ГИП		Тюрин		4.83	Круг В14 ГОСТ 2590-71 / Ст3 ГОСТ 535-79	Гипронефтеспецмонтаж г. Москва		
Н.контр.		Панова		4.83				
Утв.		Кузнецов		4.83				

Формат 11

ПГ21.01.07.00.02

(√)

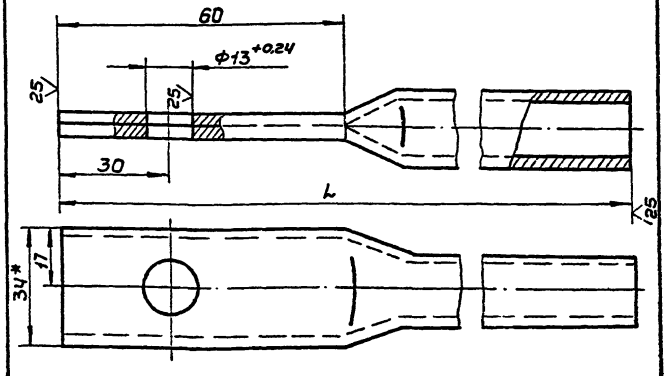

Обозначение	L, мм	Масса, кг
ПГ21.01.07.00.02	2181	2,36
-01	2145	2,32

Изм.	Лист	№ докум.	Подп.	Дата	ПГ21.01.07.00.02		
Разраб.		Кузьмина		4.83	Штанга	Лит.	Масса	Масшт.
Пров.		Числова		4.83		И	См. табл.	1:1
Т.контр.						Лист	Листов	
ГИП		Тюрин		4.83	Труба Ц-15×2,8 ГОСТ 3262-75	Гипронефтеспецмонтаж г. Москва		
Н.контр.		Панова		4.83				
Утв.		Кузнецов		4.83				

Формат 11

Инв. № подл. | Подп. и дата | Инв. № дубл. | Взам. инв. № | Подп. и дата

т.пр. 704-1-167.84 а 8

ПГ21.01.06.00.00СБ

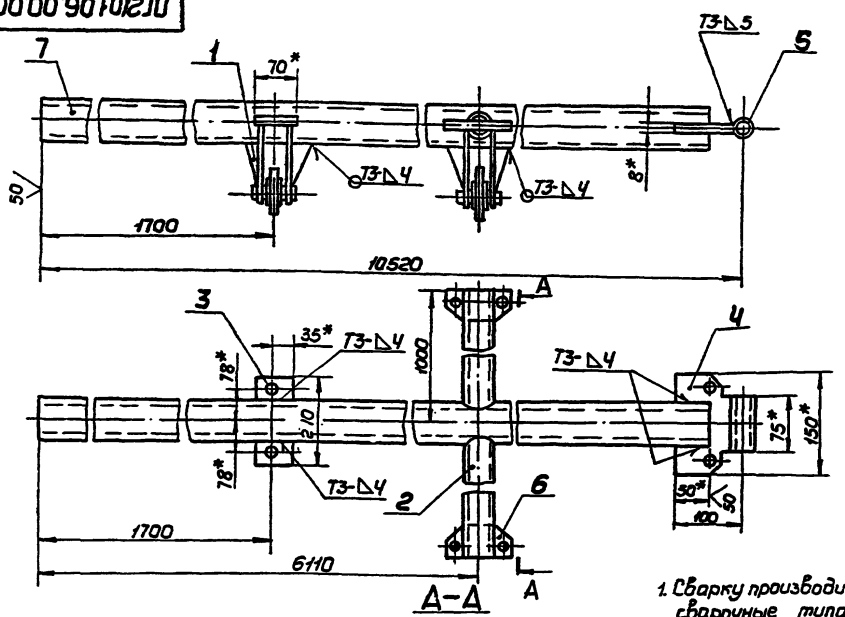

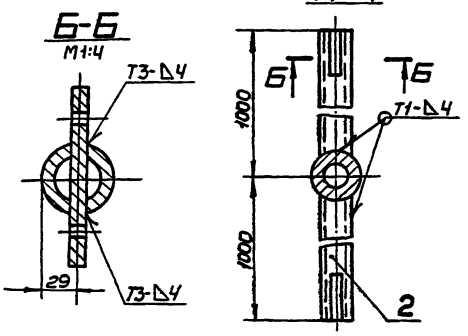

1. Сварку производить по ГОСТ 5264-80. Электроды сварочные типа Э42А ГОСТ 9467-75.
2. Неуказанные предельные отклонения размеров: валов - h16, остальных $\pm \frac{IT16}{2}$
3. Шероховатость поверхностей реза для деталей Б4 $\overset{50}{\vee}$.
4. * Размеры для справок.

					ПГ21.01.06.00.00СБ			
Изм.	Лист	№ докум.	Подп.	Дата	Штанга	Лит.	Масса	Масшт.
Разраб.		Кузьмина		4.83		И	144,0	1:10
Пров.		Числова		04.83	Сборочный чертеж	Лист	Листов 1	
Т.контр.						Гипронефтеспецмонтаж г. Москва		
ГИП		Тюрин		4.83				
Н.контр.		Панова		04.83				
Утв.		Кузнецов		4.83				

Формат 12

Формат	Зона	Поз.	Обозначение	Наименование	Кол.	Примечание
				ПП2.01.06.00.00.02 см СБ		
				Детали		
Б4		7		Труба		
				Труба 89×6 ГОСТ 8732-78		
				В10 ГОСТ 8731-74		
				L = 13400	1	164,5 кг

				ПП2.01.06.00.00		Лист 2
Изм.	Лист	№ докум.	Подп.	Дата		

Формат 11

Формат	Зона	Поз.	Обозначение	Наименование	Кол.	Примечание
				Документация		
12			ПГ21.01.06.00.00 СБ	Сборочный чертеж		
				Сборочные единицы		
11		1	ПГ21.01.06.01.00	Опора		
				Детали		
11		2	ПГ21.01.06.00.01	Кронштейн	2	
11		3	ПГ21.01.06.00.02	Косынка	2	
11		4	ПГ21.01.06.00.03	Пластина	1	
11		5	ПГ21.01.06.00.04	Втулка	1	
11		6	ПГ21.01.06.00.05	Пластина	2	
Б4		7	ПГ21.01.06.00.06	Труба		
				Труба 89×6 ГОСТ 8732-78		
				В10 ГОСТ 8731-74		
				L = 10470	1	128,2 кг

					ПГ21.01.06.00.00			
Изм.	Лист	№ докум.	Подп.	Дата	Штанга	Лит.	Лист	Листов
Разраб.		Кузьмина		4.83		И	1	1
Пров.		Числова		04.83		Гипронефтеспецмонтаж г. Москва		
ГИП		Тюрин		4.83				
Н.контр.		Панова		04.83				
Утв.		Кузнецов		4.83				

Формат 11

Инв. № подл. | Подп. и дата | Взам. инв. № | Инв. № дубл. | Подп. и дата

т.пр. 704-1-167.84 а 8

т. пр. 404-1-167.84 а. 8

ПВ7.71.00.00СБ

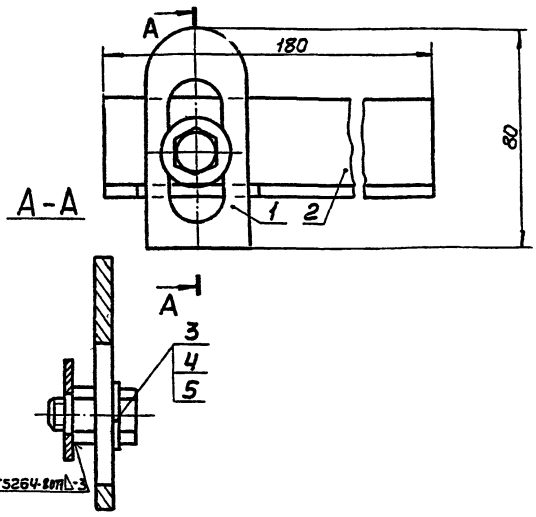

1.* Размеры для справок.
2. Электроды сварочные типа Э42А ГОСТ 9467-75.

Изм.	Лист	№ докум.	Подп.	Дата	ПВ7.71.00.00СБ		
Разраб.		Числова			Направляющая	Лит.	Масса	Масшт.
Пров.		Кузьмина				И	0,5	1:1
Т.контр.					Сборочный чертеж	Лист	Листов 1
ГИП		Тюрин				Гипронефтеспецмонтаж г. Москва	
Н.контр.		Панова					
Утв.		Кузнецов					

Формат 11

ПВ7.71.00.01

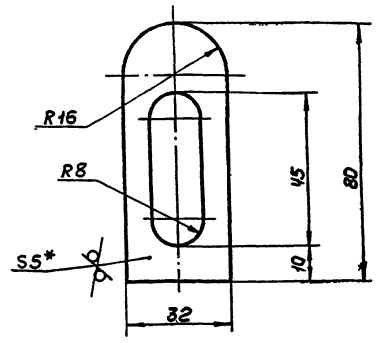

1. Неуказанные предельные отклонения размеров: отверстий - H16, валов - h16, остальных $\pm \frac{IT16}{2}$
2.* Размер для справок.

Изм.	Лист	№ докум.	Подп.	Дата	ПВ7.71.00.01		
Разраб.		Числова			Планка	Лит.	Масса	Масшт.
Пров.		Кузьмина				И	0,05	1:1
Т.контр.						Лист	Листов 1
ГИП		Тюрин			1 лист Б-5 ГОСТ 19903-74 Ст3 ГОСТ 14637-79	Гипронефтеспецмонтаж г. Москва	
Н.контр.		Панова					
Утв.		Кузнецов					

Формат 11

ПВ7.71.00.02

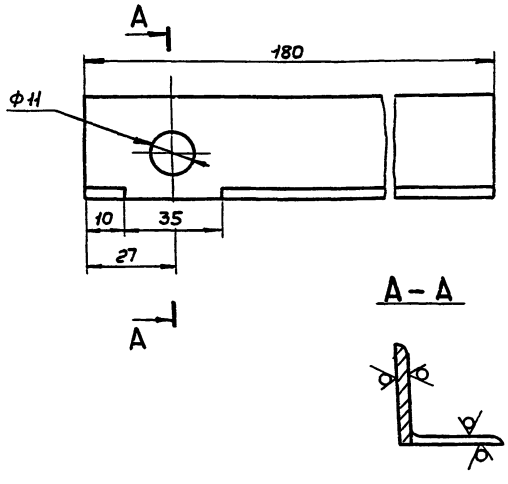

Неуказанные предельные отклонения размеров: отверстий - H16, валов - h16, остальных $\pm \frac{IT16}{2}$.

Изм.	Лист	№ докум.	Подп.	Дата	ПВ7.71.00.02		
Разраб.		Числова			Уголок	Лит.	Масса	Масшт.
Пров.		Кузьмина				И	0,3	1:1
Т.контр.						Лист	Листов 1
ГИП		Тюрин			Уголок Б-32×32×3 ГОСТ 8509-72 Ст3 ГОСТ 535-79	Гипронефтеспецмонтаж г. Москва	
Н.контр.		Панова					
Утв.		Кузнецов					

Формат 11

Формат	Зона	Поз.	Обозначение	Наименование	Кол.	Примечание
				Документация		
11			ПВ7.71.00.00СБ	Сборочный чертеж		
				Детали		
11		1	ПВ7.71.00.01	Планка	1	
11		2	ПВ7.71.00.02	Уголок	1	
				Стандартные изделия		
		3		Болт М10×30.58.026 ГОСТ 7798-70	1	
		4		Гайка М10.4.026 ГОСТ 5915-70	1	
		5		Шайба 10.02.05 ГОСТ 11371-78	1	

Изм.	Лист	№ докум.	Подп.	Дата	ПВ7.71.00.00		
Разраб.		Числова			Направляющая	Лит.	Лист	Листов
Пров.		Кузьмина				И		1
ГИП		Тюрин				Гипронефтеспецмонтаж г. Москва	
Н.контр.		Панова					
Утв.		Кузнецов					

Формат 11

Инв. № подл. | Подп. и дата | Инв. № дубл. | Взам. инв. № | Подп. и дата | Инв. № подл.

ПВ7.70.00.00СБ

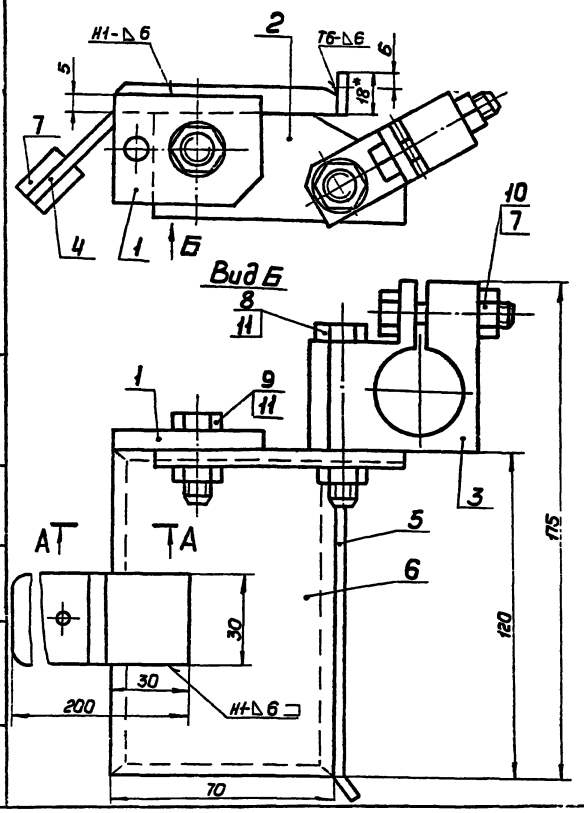

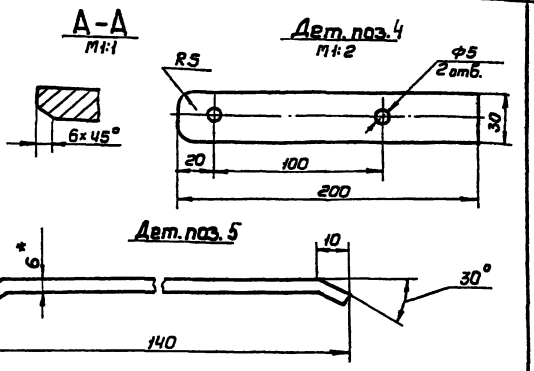

1. Сварочные швы по ГОСТ 5264-80. Электроды сварочные типа Э42А ГОСТ 9467-75.
2. Неуказанные предельные отклонения размеров: отверстий - Н16, валов - h16, остальных $\pm \frac{IT16}{2}$.
3.* Размеры для справок.

Изм. Лист	№ докум.	Подп.	Дата	ПВ7.70.00.00СБ			
Разраб.	Числова		04.83	Упор скользящий	Лит.	Масса	Масшт.
Пров.					И	1,1	1:1
Т.контр.				Сборочный чертеж	Лист	Листов 1	
Утв.	Тюрин		4.83		Гипронефтеспецмонтаж г. Москва		
Н.контр.	Панова		4.83				
Утв.	Кузнецов		4.83				

Формат 12

ПВ7.70.00.03

12,5

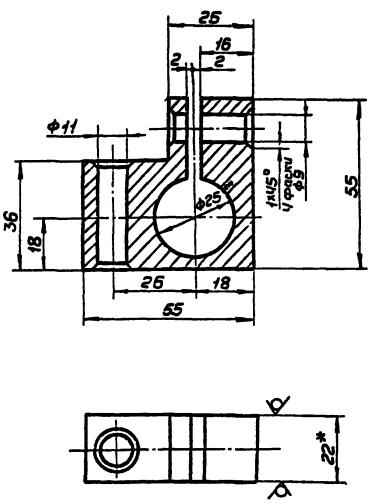

1. Неуказанные предельные отклонения размеров: отверстий - Н16, валов - h16, остальных $\pm \frac{IT16}{2}$.
2.* Размер для справок.
3.** Уточнить по диаметру наконечника резака.

Изм. Лист	№ докум.	Подп.	Дата	ПВ7.70.00.03			
Разраб.	Числова		04.83	Державка	Лит.	Масса	Масшт.
					И	0,4	1:1
					Лист	Листов 1	
Утв.	Тюрин		4.83	Лист Б-22 ГОСТ 19903-74 / Ст3 ГОСТ 14637-79	Гипронефтеспецмонтаж г. Москва		
Н.контр.	Панова		4.83				
Утв.	Кузнецов		4.83				

Формат 11

ПВ7.70.00.02

25

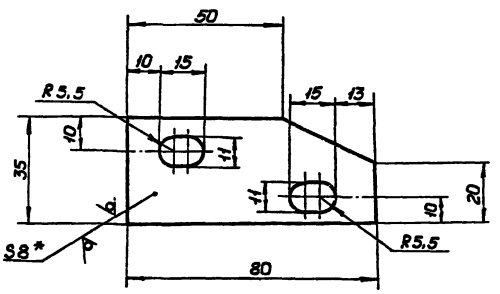

1. Неуказанные предельные отклонения размеров отверстий - Н16, валов - h16, остальных $\pm \frac{IT16}{2}$.
2.* Размер для справок.

Изм. Лист	№ докум.	Подп.	Дата	ПВ7.70.00.02			
Разраб.	Числова		04.83	Щека	Лит.	Масса	Масшт.
					И	0,2	1:1
					Лист	Листов 1	
Утв.	Тюрин		4.83	Лист Б-8 ГОСТ 19903-74 / Ст3 ГОСТ 14637-79	Гипронефтеспецмонтаж г. Москва		
Н.контр.	Панова		4.83				
Утв.	Кузнецов		4.83				

Формат 11

Инв. № подл. | Подп. и дата | Взам. инв. № | Инв. № дубл. | Подп. и дата

Формат	Зона	Поз.	Обозначение	Наименование	Кол.	Примечание
				Стандартные изделия		
				Болты ГОСТ 7798-70		
		7		М8×40.58.026	1	
		8		М10×60.58.026	1	
		9		М10×40.58.026	1	
				Гайки ГОСТ 5915-70		
		10		М8.4.026	1	
		11		М10.4.026	2	

Изм. Лист № докум. Подп. Дата

ПВ7.70.00.00

Лист 2

Формат 11

Формат	Зона	Поз.	Обозначение	Наименование	Кол.	Примечание
				Документация		
12			ПВ7.70.00.00СБ	Сборочный чертеж		
				Детали		
11		1	ПВ7.70.00.01	Накладка	1	
11		2	ПВ7.70.00.02	Щека	1	
11		3	ПВ7.70.00.03	Державка	1	
БЧ		4	ПВ7.70.00.04	Полоса-ручка		
				Лист Б-5 ГОСТ 19903-74		
				Ст3 ГОСТ 14637-79		
				L=200	1	0,2 кг
БЧ		5	ПВ7.70.00.05	Направляющая		
				Лист Б-6 ГОСТ 19903-74		
				Ст3 ГОСТ 14637-79		
				140×18	1	0,1 кг
11		6	ПВ7.70.00.06	Пластина	1	
БЧ		7	ПВ7.70.00.07	Ручка деревянная		
				Пиломатериалы		
				ГОСТ 8486-66		
				30×120	2	0,05 кг

ПВ7.70.00.00

Изм.	Лист	№ докум.	Подп.	Дата		Лит.	Лист	Листов
Разраб.		Числова			Упор скользящий	И	1	2
Пров.		Кузьмина		3.83		Гипронефтеспецмонтаж г. Москва		
ГИП		Тюрин		4.83				
Н.контр.		Панова		4.83				
Утв.		Кузнецов		4.83				

Формат 11

ПВ7.70.00.06

50 √(√)

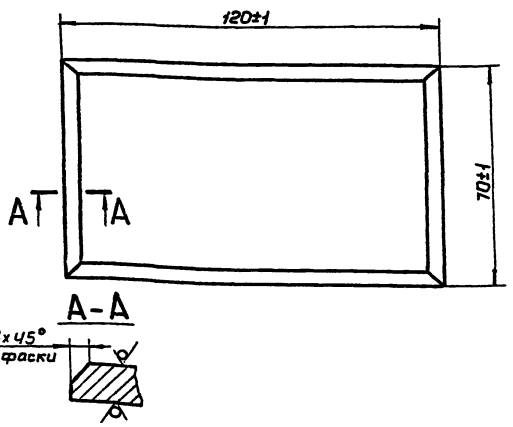

ПВ7.70.00.06

Изм.	Лист	№ докум.	Подп.	Дата		Лит.	Масса	Масшт.
Разраб.		Числова			Пластина	И	0,8	1:1
Пров.		Кузьмина		3.83		Лист	Листов 1	
ГИП		Тюрин		4.83		Гипронефтеспецмонтаж г. Москва		
Н.контр.		Панова		4.83				
Утв.		Кузнецов		4.83				

Лист Б-12 ГОСТ 19903-74 / Ст3 ГОСТ 14637-79

Формат 11

ПВ7.70.00.01

25 √(√)

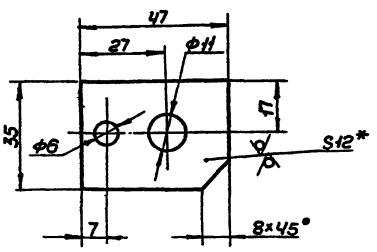

1. Неуказанные предельные отклонения размеров: отверстий - H16, валов - h16, остальных $\pm\frac{IT16}{2}$.
2. * Размер для справок.

ПВ7.70.00.01

Изм.	Лист	№ докум.	Подп.	Дата		Лит.	Масса	Масшт.
Разраб.		Числова			Накладка	И	0,1	1:1
Пров.		Кузьмина		3.83		Лист	Листов 1	
Т.контр.						Гипронефтеспецмонтаж г. Москва		
ГИП		Тюрин		4.83				
Н.контр.		Панова		4.83				
Утв.		Кузнецов		4.83				

Лист Б-8 ГОСТ 19903-74 / Ст3 ГОСТ 14637-79

Формат 11

т. пр. 404-1-167.84 а. в

ПВ7.86.00.00СБ

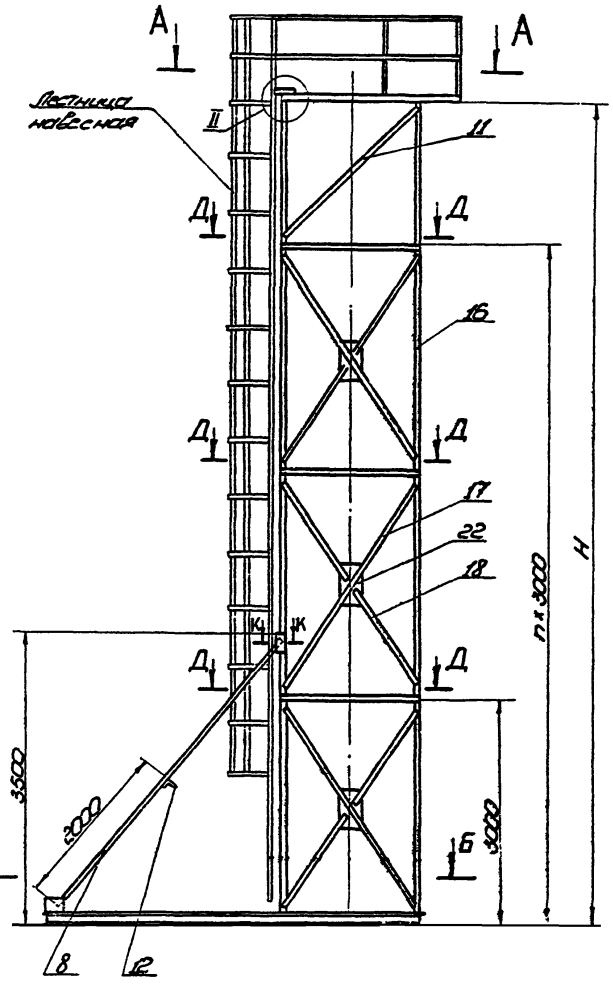

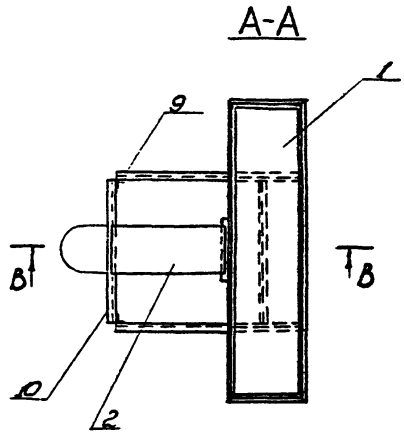

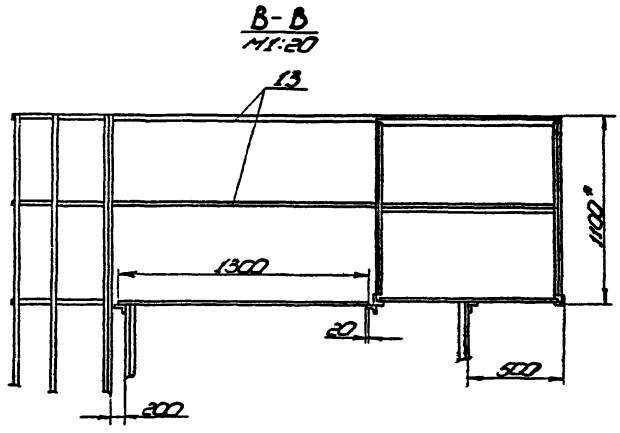

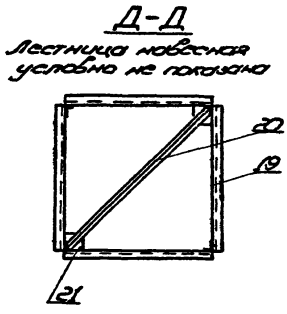

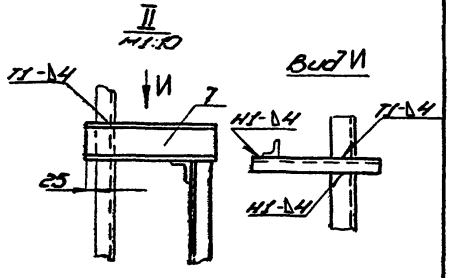

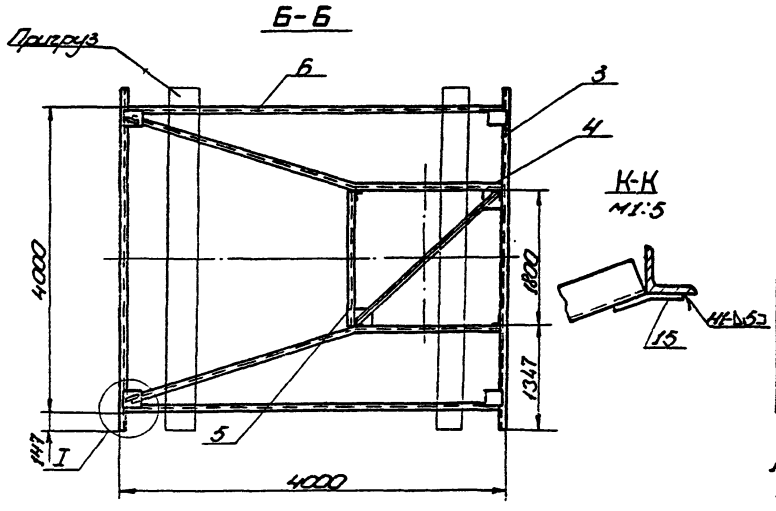

Обозначение	Размер H, мм	Кол. n, шт	Масса, кг	Примечание
ПВ7.86.00.00	14000	4	1570,0	Для р-ра V=5000 м³
-01	11000	3	1120,0	Для р-ра V=125 т. м³

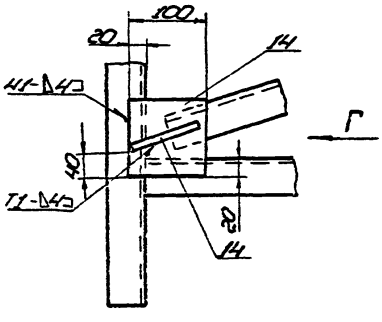

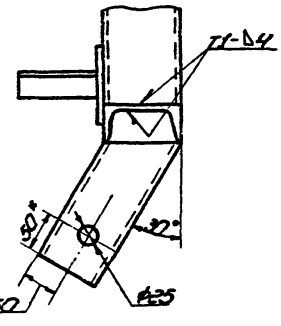

1. Вместо опорной конструкции из дет. поз. 16-22 может быть использован каркас от рулона или шахтная лестница.
2. Для доступа на площадку использовать навесную лестницу (примененную при резке удерживающих планок рулона).
3. К опорной раме стойки закрепить по месту два прогруза по 500 кг (например, ж/б свои) с помощью приварки хомутов из полос 5×70.
4. На площадке допускается нахождение не более двух человек.
5. Сварные швы выполнять по ГОСТ 5264-80. Электроды сварочные типа Э42А ГОСТ 9467-79. Сварка ручная электродуговая.
6. Неуказанные предельные отклонения размеров: отверстий - H16; валов - h16; остальных $\pm\frac{IT16}{2}$.
7. Шероховатость поверхностей рам для деталей Б4 - $\nabla 50$.
8.* Размер для справок.

Изм.	Лист	N докум.	Подп.	Дата	ПВ7.86.00.00СБ			
Разраб.		Куликов		3.83	Монтажная стойка	Лит.	Масса	Масштаб
Пров.		Чистова		3.83		И		1:50
Т.контр.					Сборочный чертеж	Лист	Листов 1	
ГИП		Тюрин		7.83		Гипронефтеспецмонтаж г. Москва		
Н.контр.		Панова		07.83				
Утв.		Дулнев		3.89				

Инв. № подл. | Подп. и дата | Взам. инв. №

Инв. № дубл. | Подп. и дата

м.пф.704-1-167.84 в.8

ПВ7.86.00.03

А (√)

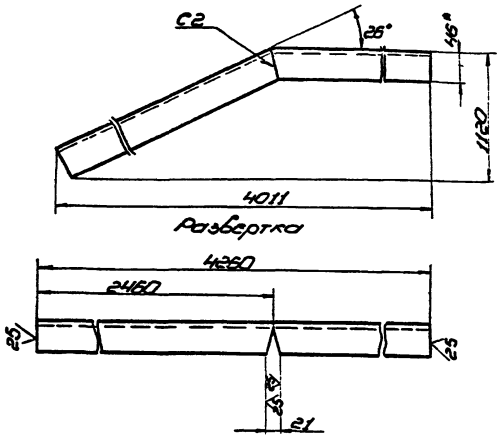

1. Сварные швы выполнять по ГОСТ 5264-80. Электроды сварочные типа Э42А ГОСТ 9467-79. Сварка ручная электродуговая.
2. Неуказанные предельные отклонения размеров: отверстий - H16; валов - h16; остальных - $\pm\frac{IT16}{2}$.

Изм.	Лист	N докум.	Подп.	Дата	ПВ7.86.00.03		
Разраб.	Пахомов			3.83	Опора	Лит. И	Масса 38,6 / Масштаб 1:5
Пров.	Бурмина			3.83		Лист	Листов 1
Т.контр.						Гипронефтеспецмонтаж г. Москва	
ГИП	Горин			3.83			
Н.контр.	Попова			3.83	Швеллер 10 ГОСТ 8240-72 / Ст-3 ГОСТ 535-79		
Утв.	Куликов			3.83			

Копировал Формат 11

ПВ7.86.00.02

А (√)

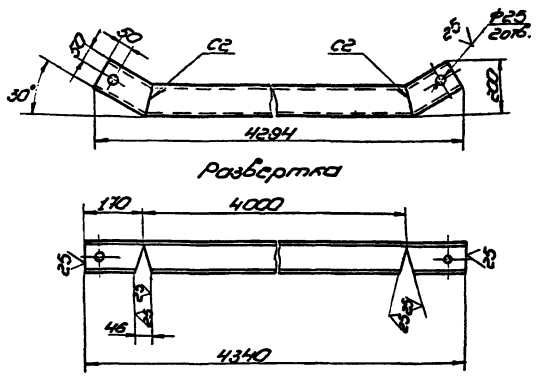

1. Сварные швы выполнять по ГОСТ 5264-80. Электроды сварочные типа Э42А ГОСТ 9467-79. Сварка ручная электродуговая.
2. Неуказанные предельные отклонения размеров: отверстий - H16; валов - h16; остальных - $\pm\frac{IT16}{2}$.

Изм.	Лист	N докум.	Подп.	Дата	ПВ7.86.00.02		
Разраб.	Пахомов			3.83	Полозья	Лит. И	Масса 37,3 / Масштаб 1:10
Пров.	Бурмина			3.83		Лист	Листов 1
Т.контр.						Гипронефтеспецмонтаж г. Москва	
ГИП	Горин			3.83			
Н.контр.	Попова			3.83	Швеллер 10 ГОСТ 8240-72 / Ст-3 ГОСТ 535-79		
Утв.	Куликов			3.83			

Копировал Формат 11

Формат	Зона	Поз.	Обозначение	Наименование	Кол.	Примечание
				Связь		
				Уголок $\frac{50\times50\times5\ ГОСТ\ 8509-72}{Ст\text{-}3\ ГОСТ\ 535-79}$		
54		11	ПВ7.86.00.10	L=2600	4	9,8 кг
54		12	ПВ7.86.00.11	L=3000	1	11,3 кг
54		13	ПВ7.86.00.12	Ограждение		
				Уголок $\frac{25\times25\times4\ ГОСТ\ 8509-72}{Ст\text{-}3\ ГОСТ\ 535-79}$		
				L=1400	4	2,1 кг
				Косынка		
				Лист $\frac{5\ ГОСТ\ 19903-74}{Ст\text{-}3\ ГОСТ\ 14637-79}$		
54		14	ПВ7.86.00.13	100×100	6	0,6 кг
54		15	ПВ7.86.00.14	150×150	2	1,4 кг
				Переменные данные для исполнений		
				ПВ7.86.00.00 см.06		
				Детали		
54		16	ПВ7.86.00.15	Стойка		
				Уголок $\frac{75\times75\times5\ ГОСТ\ 8509-72}{Ст\text{-}3\ ГОСТ\ 535-79}$		
				L=14000	4	81,2 кг
				Раскосы		
				Уголок $\frac{50\times50\times5\ ГОСТ\ 8509-72}{Ст\text{-}3\ ГОСТ\ 535-79}$		
54		17	ПВ7.86.00.16	L=3400	16	12,8 кг
54		18	ПВ7.86.00.17	L=1600	32	6,0 кг
54		19	ПВ7.86.00.18	L=1800	16	6,8 кг
54		20	ПВ7.86.00.19	L=2500	5	9,4 кг

ПВ7.86.00.00 Лист 2

Копировал Формат 11

Формат	Зона	Поз.	Обозначение	Наименование	Кол.	Примечание
				Косынка		
				Лист $\frac{6\ ГОСТ\ 19903-74}{Ст\text{-}3\ ГОСТ\ 14637-79}$		
54		21	ПВ7.86.00.20	100×100	8	0,6 кг
54		22	ПВ7.86.00.21	400×200	16	5,0 кг
				ПВ7.86.00.00-01 см.06		
				Детали		
54		16	ПВ7.86.00.15	Стойка		
				Уголок $\frac{75\times75\times5\ ГОСТ\ 8509-72}{Ст\text{-}3\ ГОСТ\ 535-79}$		
				L=11000	4	6,4 кг
				Раскосы		
				Уголок $\frac{50\times50\times5\ ГОСТ\ 8509-72}{Ст\text{-}3\ ГОСТ\ 535-79}$		
54		17	ПВ7.86.00.16	L=3400	12	12,8 кг
54		18	ПВ7.86.00.17	L=1600	24	6,0 кг
54		19	ПВ7.86.00.18	L=1800	12	6,8 кг
54		20	ПВ7.86.00.19	L=2500	4	9,4 кг
				Косынка		
				Лист $\frac{6\ ГОСТ\ 19903-74}{Ст\text{-}3\ ГОСТ\ 14637-79}$		
54		21	ПВ7.86.00.20	100×100	6	0,6 кг
54		22	ПВ7.86.00.21	400×200	12	5,0 кг

ПВ7.86.00.00 Лист 3

Копировал Формат 11

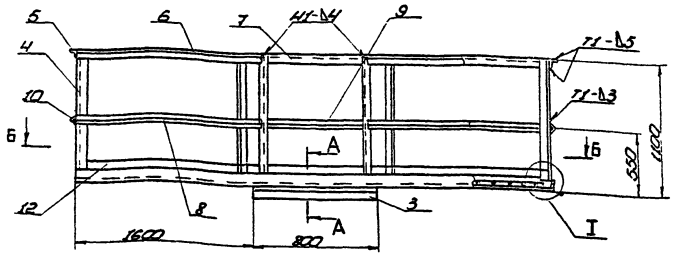

Б-Б

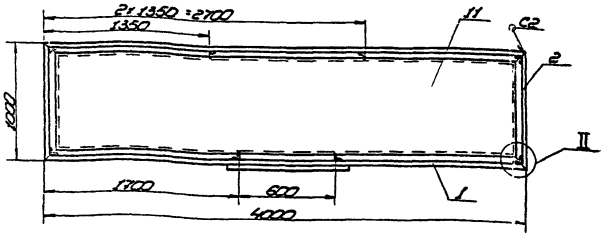

I
М1:2,5

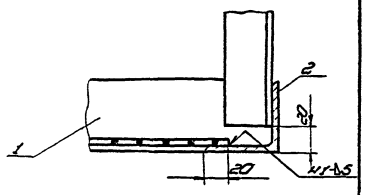

1. Сварные швы выполнять по ГОСТ 5264-80. Электроды сварочные типа Э42А ГОСТ 9467-79. Сварка ручная электродуговая.
2. Неуказанные предельные отклонения размеров: отверстий - Н16; валов - h16; остальных - $\pm\frac{IT16}{2}$.
3. Шероховатость поверхностей реза для деталей БЧ - ∇3
4. * Размеры для справок.

А-А
1:4

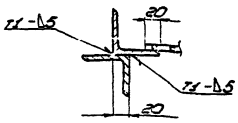

II
М1:4

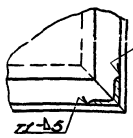

Изм.	Лист	N докум.	Подп.	Дата	ПВ7.86.01.00СБ		
Разраб.		Поповнов		3.83	Площадка	Лит.	Масса	Масштаб
Пров.		Кузьмина		3.83	Сборочный чертеж	И	19,10	1:25
Т.контр.						Лист	Листов 1	
ГИП		Тарин		3.83		Гипронефтеспецмонтаж г. Москва		
Н.контр.		Попова		3.83				
Утв.		Кузнецов		3.83				

Копировал формат 11

Формат	Зона	Поз.	Обозначение	Наименование	Кол.	Примечание
				Документация		
А2			ПВ7.86.00.00	Сборочный чертеж		
				Сборочные единицы		
		1	ПВ7.86.01.00	Площадка	1	
				Детали		
БЧ		2	ПВ7.86.00.01	Настил		
				Лист ПВ508 ГОСТ 8706-78		
				1300×600	1	12,54кг
Ч		3	ПВ7.86.00.02	Полозья	2	
Ч		4	ПВ7.86.00.03	Опора	2	
				Ограждение		
				Швеллер $\frac{10\ ГОСТ\ 8240-72}{Ст.3\ ГОСТ\ 535-79}$		
БЧ		5	ПВ7.86.00.04	L=1800	1	15,5кг
БЧ		6	ПВ7.86.00.05	L=3900	2	33,5кг
БЧ		7	ПВ7.86.00.06	L=350	2	3,0кг
БЧ		8	ПВ7.86.00.07	L=4200	2	36,1кг
				Ограждение		
				Уголок $\frac{63\times63\times5\ ГОСТ\ 8509-72}{Ст.3\ ГОСТ\ 535-79}$		
БЧ		9	ПВ7.86.00.08	L=2300	2	11,1кг
БЧ		10	ПВ7.86.00.09	L=1800	2	8,7кг

Изм.	Лист	N докум.	Подп.	Дата	ПВ7.86.00.00		
Разраб.		Поповнов		3.83	Монтажная стойка	Лит.	Лист	Листов
Пров.		Кузьмина		3.83		И	1	3
Т.контр.						Гипронефтеспецмонтаж г. Москва		
ГИП		Тарин		3.83				
Н.контр.		Попова		3.83				
Утв.		Кузнецов		3.83				

Копировал формат 11

Формат	Зона	Поз.	Обозначение	Наименование	Кол.	Примечание
				Документация		
А2			ПВ7.86.01.00СБ	Сборочный чертеж		
				Детали		
				Ограждение		
				Уголок $\frac{63\times63\times5\ ГОСТ\ 8509-72}{Ст.3\ ГОСТ\ 535-79}$		
БЧ		1	ПВ7.86.01.01	L=4000	2	19,24кг
БЧ		2	ПВ7.86.01.02	L=1000	2	4,81кг
БЧ		3	ПВ7.86.01.03	L=800	1	3,85кг
				Ограждение		
				Уголок $\frac{40\times40\times4\ ГОСТ\ 8509-72}{Ст.3\ ГОСТ\ 535-79}$		
БЧ		4	ПВ7.86.01.04	L=1080	8	2,61кг
БЧ		5	ПВ7.86.01.05	L=1000	2	2,42кг
БЧ		6	ПВ7.86.01.06	L=1700	2	4,11кг
БЧ		7	ПВ7.86.01.07	L=4000	1	9,68кг
				Ограждение		
				Уголок $\frac{25\times25\times4\ ГОСТ\ 8509-72}{Ст.3\ ГОСТ\ 535-79}$		
БЧ		8	ПВ7.86.01.08	L=1700	2	2,48кг
БЧ		9	ПВ7.86.01.09	L=4000	1	5,84кг
БЧ		10	ПВ7.86.01.10	L=1000	2	1,46кг
				Настил		
БЧ		11	ПВ7.86.01.11	Лист ПВ508 ГОСТ 8706-78		
				914×3914	1	74,82кг
БЧ		12	ПВ7.86.01.12	Ограждение		
				Лист $\frac{6\times2\ ГОСТ\ 19903-74}{Ст.3\ ГОСТ\ 16523-70}$		
				200×9400	1	5,9кг

Изм.	Лист	N докум.	Подп.	Дата	ПВ7.86.01.00		
Разраб.		Поповнов		3.83	Площадка	Лит.	Лист	Листов
Пров.		Кузьмина		3.83		И	1	1
Т.контр.						Гипронефтеспецмонтаж г. Москва		
ГИП		Тарин		3.83				
Н.контр.		Попова		3.83				
Утв.		Кузнецов		3.83				

Копировал формат 11