| № изм. | 5 | 6 | 7 |
|---|---|---|---|
| № изв. | 8485 | 8635 | 9701 |

| Инв. № дубликата | Инв. № подлинника |
|---|---|
| | 950 |

УДК 621.882.622.3 Группа Г31

# ОТРАСЛЕВОЙ СТАНДАРТ

## БОЛТЫ С ПОТАЙНОЙ ГОЛОВКОЙ ∠90°, С ПОЛЕМ ДОПУСКА ДИАМЕТРА СТЕРЖНЯ р6 И КОРОТКОЙ РЕЗЬБОВОЙ ЧАСТЬЮ, ИЗ ТИТАНОВОГО СПЛАВА

Конструкция и размеры

ОСТ 1 10834-72

На 11 страницах

Взамен 5928А
5929А

Проверен в 1986 г.
Подлежит проверке в 1996 г.

Проверен в 1981 г.
Подлежит проверке в 1986 г.

ОКП 75 9140
75 9141

Распоряжением Министерства от 28 декабря 1972 г. № 087-16

срок введения установлен с 1 июля 1973 г.

**Несоблюдение стандарта преследуется по закону**

1. Настоящий стандарт распространяется на болты с потайной головкой ∠90°, с полем допуска диаметра стержня р6 и короткой резьбовой частью, из титанового сплава, предназначенные для эксплуатации в соединениях, работающих на срез, при температуре:

- до 130°С без ограничения ресурса;
- до 200°С, ресурс не более 1000 часов;
- до 300°С, ресурс не более 200 часов.

2. Конструкция и размеры болтов должны соответствовать указанным на черт.1 и 2 и в табл. 1 и 2.

Издание официальное ГР № 1912 от 20.03.73 Перепечатка воспрещена

(5) Зам. Изв. № 8485

$R_z 20$ (√)

ИСПОЛНЕНИЕ 1

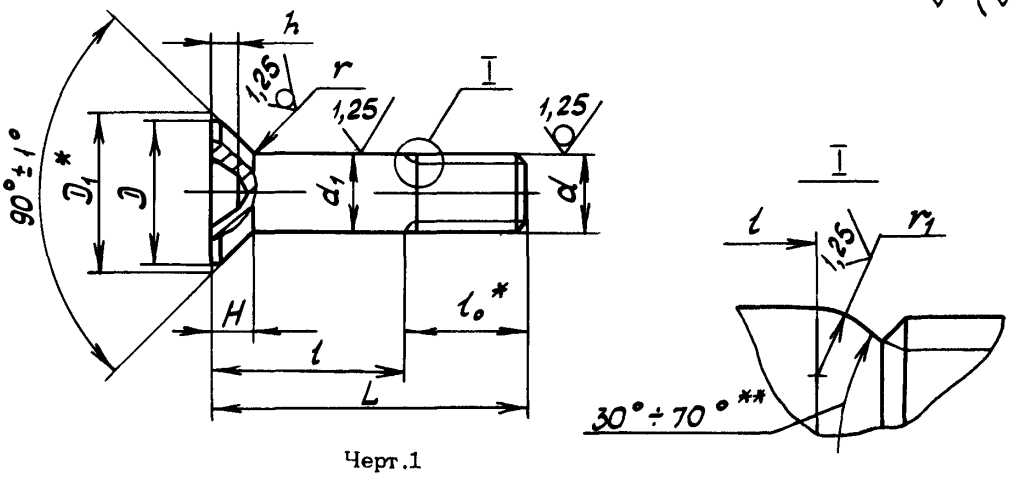


Черт.1

ИСПОЛНЕНИЕ 2

Для болтов с $l \geq 2d$

Остальное – см. черт.1

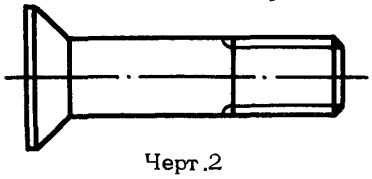

Черт.2

Таблица 1

Размеры, мм

| $d$ | $d_1$ Пред. откл. по р6 | $D$ min | $D_1$ | $H$ Пред.откл. по h14 | $r$ Пред.откл. –0,3 | $r_1$ min | $l_0$ | Шлиц по ГОСТ 10753-80 Номер | Шлиц по ГОСТ 10753-80 $h$ Пред.откл. по h14 |
|---|---|---|---|---|---|---|---|---|---|
| М5 | 5 | 9,2 | 10 | 2,5 | 0,7 | 0,5 | 8 | 2 | 2,3 |
| М6 | 6 | 11,0 | 12 | 3,0 | | 0,7 | 9 | 3 | 2,4 |
| М8 | 8 | 14,8 | 16 | 4,0 | 0,9 | 0,8 | 11 | | 3,4 |
| М10 | 10 | 18,8 | 20 | 5,0 | | 1,0 | 13 | 4 | 4,3 |
| М12x1,5 | 12 | 20,8 | 22 | | 1,1 | 1,2 | 15 | | 5,0 |
| М14x1,5 | 14 | 23,8 | 25 | 5,5 | | 1,4 | 16 | | 5,5 |
| М16x1,5 | 16 | 25,8 | 27 | | 1,2 | 1,6 | 18 | | |

* Размеры для справок.

** Размер обеспеч. инстр.

(5) Зам. Изв. № 8485

| № изм. | 5 | 6 | 7 |
|---|---|---|---|
| № изв. | 8485 | 9535 | 9701 |

Инв. № дубликата 950

Инв. № подлинника

Таблица 2

мм

| L | | d | | | | | | | | | | | | | |
|---|---|---|---|---|---|---|---|---|---|---|---|---|---|---|---|
| | | M5 | | M6 | | M8 | | M10 | | M12x1,5 | | M14x1,5 | | M16x1,5 | |
| Номин. | Пред. откл. | Применяемость | l Пред. откл. -0,4 | Применяемость | l Пред. откл. -0,5 | Применяемость | l Пред. откл. -0,62 | Применяемость | l Пред. откл. -0,75 | Применяемость | l Пред. откл. -0,75 | Применяемость | l Пред. откл. -0,75 | Применяемость | l Пред. откл. -0,75 |
| 14 | | | 6 | | – | | – | | – | | – | | – | | – |
| 15 | | | 7 | | – | | – | | – | | – | | – | | – |
| 16 | | | 8 | | 7 | | – | | – | | – | | – | | – |
| 17 | | | 9 | | 8 | | – | | – | | – | | – | | – |
| 18 | ±0,2 | | 10 | | 9 | | 7 | | – | | – | | – | | – |
| 19 | | | 11 | | 10 | | 8 | | – | | – | | – | | – |
| 20 | | | 12 | | 11 | | 9 | | – | | – | | – | | – |
| 21 | | | 13 | | 12 | | 10 | | – | | – | | – | | – |
| 22 | | | 14 | | 13 | | 11 | | 9 | | – | | – | | – |
| 23 | | | 15 | | 14 | | 12 | | 10 | | – | | – | | – |
| 24 | | | 16 | | 15 | | 13 | | 11 | | – | | – | | – |
| 25 | | | 17 | | 16 | | 14 | | 12 | | – | | – | | – |
| 26 | | | 18 | | 17 | | 15 | | 13 | | 11 | | – | | – |
| 27 | | | 19 | | 18 | | 16 | | 14 | | 12 | | – | | – |
| 28 | | | 20 | | 19 | | 17 | | 15 | | 13 | | – | | – |
| 29 | | | 21 | | 20 | | 18 | | 16 | | 14 | | – | | – |
| 30 | | | 22 | | 21 | | 19 | | 17 | | 15 | | 14 | | – |
| 31 | | | 23 | | 22 | | 20 | | 18 | | 16 | | 15 | | – |
| 32 | | | 24 | | 23 | | 21 | | 19 | | 17 | | 16 | | – |
| 33 | | | 25 | | 24 | | 22 | | 20 | | 18 | | 17 | | – |
| 34 | | | 26 | | 25 | | 23 | | 21 | | 19 | | 18 | | 16 |
| 35 | | | 27 | | 26 | | 24 | | 22 | | 20 | | 19 | | 17 |
| 36 | ±0,3 | | 28 | | 27 | | 25 | | 23 | | 21 | | 20 | | 18 |
| 37 | | | 29 | | 28 | | 26 | | 24 | | 22 | | 21 | | 19 |
| 38 | | | 30 | | 29 | | 27 | | 25 | | 23 | | 22 | | 20 |
| 39 | | | – | | 30 | | 28 | | 26 | | 24 | | 23 | | 21 |
| 40 | | | 32 | | 31 | | 29 | | 27 | | 25 | | 24 | | 22 |
| 41 | | | – | | – | | 30 | | 28 | | 26 | | 25 | | 23 |
| 42 | | | 34 | | 33 | | 31 | | 29 | | 27 | | 26 | | 24 |
| 43 | | | – | | – | | – | | 30 | | 28 | | 27 | | 25 |
| 44 | | | 36 | | 35 | | 33 | | 31 | | 29 | | 28 | | 26 |
| 45 | | | – | | – | | – | | – | | 30 | | 29 | | 27 |
| 46 | | | 38 | | 37 | | 35 | | 33 | | 31 | | 30 | | 28 |
| 47 | | | – | | – | | – | | – | | – | | – | | 29 |
| 48 | | | 40 | | 39 | | 37 | | 35 | | 33 | | 32 | | 30 |
| 50 | | | 42 | | 41 | | 39 | | 37 | | 35 | | 34 | | 32 |

Инв. № дубликата 950

Инв. № подлинника

№ изм. 5 № изв. 8485

(5) Зам. Изв. № 8485

Продолжение табл. 2

мм

| L | | d | | | | | | | | | | | | | |
|---|---|---|---|---|---|---|---|---|---|---|---|---|---|---|---|
| | | М5 | | М6 | | М8 | | М10 | | М12х1,5 | | М14х1,5 | | М16х1,5 | |
| Номин. | Пред. откл. | Применяемость | l Пред. откл. -0,4 | Применяемость | l Пред. откл. -0,5 | Применяемость | l Пред. откл. -0,62 | Применяемость | l Пред. откл. -0,75 | Применяемость | l Пред. откл. -0,75 | Применяемость | l Пред. откл. -0,75 | Применяемость | l Пред. откл. -0,75 |
| 52 | | | - | | 43 | | 41 | | 39 | | 37 | | 36 | | 34 |
| 54 | | | - | | 45 | | 43 | | 41 | | 39 | | 38 | | 36 |
| 56 | | | - | | 47 | | 45 | | 43 | | 41 | | 40 | | 38 |
| 58 | | | - | | 49 | | 47 | | 45 | | 43 | | 42 | | 40 |
| 60 | | | - | | 51 | | 49 | | 47 | | 45 | | 44 | | 42 |
| 62 | | | - | | - | | 51 | | 49 | | 47 | | 46 | | 44 |
| 64 | | | - | | - | | 53 | | 51 | | 49 | | 48 | | 46 |
| 66 | | | - | | - | | 55 | | 53 | | 51 | | 50 | | 48 |
| 68 | | | - | | - | | 57 | | 55 | | 53 | | 52 | | 50 |
| 70 | | | - | | - | | 59 | | 57 | | 55 | | 54 | | 52 |
| 72 | | | - | | - | | 61 | | 59 | | 57 | | 56 | | 54 |
| 74 | | | - | | - | | 63 | | 61 | | 59 | | 58 | | 56 |
| 76 | | | - | | - | | 65 | | 63 | | 61 | | 60 | | 58 |
| 78 | | | - | | - | | 67 | | 65 | | 63 | | 62 | | 60 |
| 80 | | | - | | - | | 69 | | 67 | | 65 | | 64 | | 62 |
| 82 | | | - | | - | | - | | 69 | | 67 | | 66 | | 64 |
| 84 | | | - | | - | | - | | 71 | | 69 | | 68 | | 66 |
| 86 | | | - | | - | | - | | 73 | | 71 | | 70 | | 68 |
| 88 | ±0,5 | | - | | - | | - | | 75 | | 73 | | 72 | | 70 |
| 90 | | | - | | - | | - | | 77 | | 75 | | 74 | | 72 |
| 92 | | | - | | - | | - | | 79 | | 77 | | 76 | | 74 |
| 94 | | | - | | - | | - | | 81 | | 79 | | 78 | | 76 |
| 96 | | | - | | - | | - | | 83 | | 81 | | 80 | | 78 |
| 98 | | | - | | - | | - | | 85 | | 83 | | 82 | | 80 |
| 100 | | | - | | - | | - | | 87 | | 85 | | 84 | | 82 |
| 104 | | | - | | - | | - | | - | | 89 | | 88 | | 86 |
| 108 | | | - | | - | | - | | - | | 93 | | 92 | | 90 |
| 112 | | | - | | - | | - | | - | | 97 | | 96 | | 94 |
| 116 | | | - | | - | | - | | - | | 101 | | 100 | | 98 |
| 120 | | | - | | - | | - | | - | | 105 | | 104 | | 102 |
| 124 | | | - | | - | | - | | - | | - | | 108 | | 106 |
| 128 | | | - | | - | | - | | - | | - | | 112 | | 110 |
| 132 | | | - | | - | | - | | - | | - | | 116 | | 114 |
| 136 | | | - | | - | | - | | - | | - | | 120 | | 118 |
| 140 | | | - | | - | | - | | - | | - | | 124 | | 122 |
| 144 | | | - | | - | | - | | - | | - | | - | | 126 |
| 148 | | | - | | - | | - | | - | | - | | - | | 130 |

Изм. № 5 Изв. № 8485

Инв. № дубликата Инв. № подлинника 950

(5) Заим. Изв. № 8485

3. Материал: титановый сплав ВТ16.

4. Термическая обработка: $\sigma_в$ = 1030...1180 МПа (105...120 кгс/мм$^2$).

5. Резьба с увеличенной закругленной впадиной R (0,144 ÷ 0,180) P, поле допуска – 6е.

6. Покрытие: Ан.Окс 2-3.

7. Масса болтов должна соответствовать указанной в табл.3.

Таблица 3

| L, мм | d | | | | | | |
|---|---|---|---|---|---|---|---|
| | М5 | М6 | М8 | М10 | М12х1,5 | М14х1,5 | М16х1,5 |
| | Масса 100 шт., кг | | | | | | |
| 14 | 0,134 | – | – | – | – | – | – |
| 15 | 0,142 | – | – | – | – | – | – |
| 16 | 0,151 | 0,228 | – | – | – | – | – |
| 17 | 0,159 | 0,239 | – | – | – | – | – |
| 18 | 0,168 | 0,250 | 0,470 | – | – | – | – |
| 19 | 0,177 | 0,261 | 0,490 | – | – | – | – |
| 20 | 0,186 | 0,272 | 0,510 | – | – | – | – |
| 21 | 0,194 | 0,284 | 0,530 | – | – | – | – |
| 22 | 0,203 | 0,296 | 0,550 | 0,900 | – | – | – |
| 23 | 0,211 | 0,310 | 0,575 | 0,928 | – | – | – |
| 24 | 0,220 | 0,325 | 0,600 | 0,957 | – | – | – |
| 25 | 0,229 | 0,336 | 0,619 | 0,994 | – | – | – |
| 26 | 0,238 | 0,348 | 0,638 | 1,032 | 1,432 | – | – |
| 27 | 0,249 | 0,362 | 0,664 | 1,069 | 1,484 | – | – |
| 28 | 0,261 | 0,377 | 0,690 | 1,107 | 1,537 | – | – |
| 29 | 0,269 | 0,385 | 0,713 | 1,142 | 1,589 | – | – |
| 30 | 0,278 | 0,394 | 0,736 | 1,177 | 1,641 | 2,256 | – |
| 31 | 0,287 | 0,412 | 0,759 | 1,212 | 1,693 | 2,325 | – |
| 32 | 0,296 | 0,430 | 0,783 | 1,247 | 1,745 | 2,395 | – |
| 33 | 0,304 | 0,441 | 0,806 | 1,284 | 1,794 | 2,464 | – |
| 34 | 0,313 | 0,452 | 0,830 | 1,322 | 1,844 | 2,534 | 3,143 |
| 35 | 0,321 | 0,463 | 0,852 | 1,357 | 1,896 | 2,606 | 3,233 |
| 36 | 0,330 | 0,475 | 0,875 | 1,392 | 1,948 | 2,679 | 3,323 |
| 37 | 0,339 | 0,490 | 0,898 | 1,426 | 2,000 | 2,748 | 3,445 |
| 38 | 0,348 | 0,505 | 0,922 | 1,461 | 2,053 | 2,818 | 3,567 |
| 39 | – | 0,516 | 0,946 | 1,499 | 2,105 | 2,888 | 3,651 |
| 40 | 0,366 | 0,528 | 0,970 | 1,537 | 2,157 | 2,958 | 3,746 |
| 41 | – | – | 0,990 | 1,571 | 2,206 | 3,027 | 3,839 |
| 42 | 0,383 | 0,557 | 1,010 | 1,606 | 2,256 | 3,097 | 3,932 |
| 43 | – | – | – | 1,641 | 2,308 | 3,166 | 4,022 |
| 44 | 0,394 | 0,580 | 1,060 | 1,676 | 2,360 | 3,236 | 4,112 |
| 45 | – | – | – | – | 2,412 | 3,308 | 4,204 |

№ изм. 5 7
№ изв. 8485 9701
Инв. № дубликата
Инв. № подлинника 950

Продолжение табл. 3

| L, мм | d | | | | | | |
|---|---|---|---|---|---|---|---|
| | М5 | М6 | М8 | М10 | М12х1,5 | М14х1,5 | М16х1,5 |
| | Масса 100 шт., кг | | | | | | |
| 46 | 0,417 | 0,610 | 1,100 | 1,751 | 2,465 | 3,381 | 4,297 |
| 47 | – | – | – | – | – | – | 4,387 |
| 48 | 0,435 | 0,633 | 1,145 | 1,821 | 2,569 | 3,520 | 4,477 |
| 50 | 0,452 | 0,650 | 1,200 | 1,890 | 2,668 | 3,659 | 4,663 |
| 52 | – | 0,685 | 1,240 | 1,960 | 2,772 | 3,799 | 4,843 |
| 54 | – | 0,708 | 1,290 | 2,035 | 2,876 | 3,938 | 5,028 |
| 56 | – | 0,736 | 1,335 | 2,105 | 2,981 | 4,077 | 5,214 |
| 58 | – | 0,760 | 1,375 | 2,175 | 3,079 | 4,222 | 5,394 |
| 60 | – | 0,790 | 1,420 | 2,250 | 3,184 | 4,361 | 5,579 |
| 62 | – | – | 1,470 | 2,320 | 3,288 | 4,500 | 5,759 |
| 64 | – | – | 1,515 | 2,389 | 3,393 | 4,640 | 5,945 |
| 66 | – | – | 1,560 | 2,465 | 3,491 | 4,779 | 6,124 |
| 68 | – | – | 1,605 | 2,534 | 3,596 | 4,918 | 6,310 |
| 70 | – | – | 1,650 | 2,604 | 3,700 | 5,063 | 6,536 |
| 72 | – | – | 1,700 | 2,679 | 3,804 | 5,202 | 6,675 |
| 74 | – | – | 1,740 | 2,749 | 3,903 | 5,341 | 6,855 |
| 76 | – | – | 1,790 | 2,818 | 4,007 | 5,481 | 7,041 |
| 78 | – | – | 1,830 | 2,894 | 4,112 | 5,678 | 7,221 |
| 80 | – | – | 1,880 | 2,963 | 4,210 | 5,765 | 7,406 |
| 82 | – | – | – | 3,033 | 4,315 | 5,904 | 7,592 |
| 84 | – | – | – | 3,108 | 4,419 | 6,043 | 7,772 |
| 86 | – | – | – | 3,178 | 4,524 | 6,182 | 7,957 |
| 88 | – | – | – | 3,248 | 4,622 | 6,322 | 8,137 |
| 90 | – | – | – | 3,323 | 4,727 | 6,467 | 8,328 |
| 92 | – | – | – | 3,393 | 4,831 | 6,606 | 8,502 |
| 94 | – | – | – | 3,462 | 4,935 | 6,745 | 8,688 |
| 96 | – | – | – | 3,538 | 5,034 | 6,884 | 8,868 |
| 98 | – | – | – | 3,607 | 5,138 | 7,023 | 9,053 |
| 100 | – | – | – | 3,677 | 5,243 | 7,168 | 9,233 |
| 104 | – | – | – | – | 5,446 | 7,447 | 9,604 |
| 108 | – | – | – | – | 5,655 | 7,725 | 9,970 |
| 112 | – | – | – | – | 5,858 | 8,009 | 10,335 |
| 116 | – | – | – | – | 6,066 | 8,288 | 10,707 |
| 120 | – | – | – | – | 6,269 | 8,566 | 11,066 |
| 124 | – | – | – | – | – | 8,850 | 11,431 |
| 128 | – | – | – | – | – | 9,129 | 11,797 |
| 132 | – | – | – | – | – | 9,407 | 12,162 |

Изм. 5 Изв. № 8485

Инв. № дубликата Инв. № подлинника 950

Продолжение табл. 3

| L, мм | d | | | | | | |
|---|---|---|---|---|---|---|---|
| | М5 | М6 | М8 | М10 | М12х1,5 | М14х1,5 | М16х1,5 |
| | Масса 100 шт., кг | | | | | | |
| 136 | - | - | - | - | - | 9,691 | 12,533 |
| 140 | - | - | - | - | - | 9,970 | 12,899 |
| 144 | - | - | - | - | - | - | 13,264 |
| 148 | - | - | - | - | - | - | 13,630 |

8. Коды ОКП болтов должны соответствовать указанным в обязательном приложении.

9. Технические условия - по ОСТ 1 00597-72, кроме расчетных разрушающих нагрузок на разрыв, которые составляют для болтов диаметром от 5 до 10 мм включительно - 90%, для болтов диаметром 12 и 14 мм - 60%, для болтов диаметром 16 мм - 50% от указанных в стандарте.

Пример наименования и обозначения болта с потайной головкой $\angle 90^{\circ}$, с полем допуска диаметра стержня р6 и короткой резьбовой частью, из титанового сплава исполнения 1, с резьбой М6 и длиной $L$=24 мм, анодированного:

Болт 6-24-Ан.Окс-ОСТ 1 10834-72

То же, исполнения 2:

Болт 2-6-24-Ан.Окс-ОСТ 1 10834-72

№ изм. 5 6 7
№ изв. 8485 9535 9701
Инв. № дубликата
Инв. № подлинника 950

ПРИЛОЖЕНИЕ
Обязательное

## КОДЫ ОКП БОЛТОВ ИСПОЛНЕНИЯ 1 (С КРЕСТООБРАЗНЫМ ШЛИЦЕМ)*

Код ОКП 75 9140 9XXX КЧ
См.таблицу

| L | d | | | | | | | | | | | | | |
|---|---|---|---|---|---|---|---|---|---|---|---|---|---|---|
| | M5 | | M6 | | M8 | | M10 | | M12x1,5 | | M14x1,5 | | M16x1,5 | |
| | XXX | КЧ | XXX | КЧ | XXX | КЧ | XXX | КЧ | XXX | КЧ | XXX | КЧ | XXX | КЧ |
| 14 | 001 | 09 | | | | | | | | | | | | |
| 15 | 002 | 08 | | | | | | | | | | | | |
| 16 | 003 | 07 | 032 | 02 | | | | | | | | | | |
| 17 | 004 | 06 | 033 | 01 | | | | | | | | | | |
| 18 | 005 | 05 | 034 | 00 | 067 | 02 | | | | | | | | |
| 19 | 006 | 04 | 035 | 10 | 068 | 01 | | | | | | | | |
| 20 | 007 | 03 | 036 | 09 | 069 | 00 | | | | | | | | |
| 21 | 008 | 02 | 037 | 08 | 070 | 07 | | | | | | | | |
| 22 | 009 | 01 | 038 | 07 | 071 | 06 | 111 | 04 | | | | | | |
| 23 | 010 | 08 | 039 | 06 | 072 | 05 | 112 | 03 | | | | | | |
| 24 | 011 | 07 | 040 | 02 | 073 | 04 | 113 | 02 | | | | | | |
| 25 | 012 | 06 | 041 | 01 | 074 | 03 | 114 | 01 | | | | | | |
| 26 | 013 | 05 | 042 | 00 | 075 | 02 | 115 | 00 | 162 | 04 | | | | |
| 27 | 014 | 04 | 043 | 10 | 076 | 01 | 116 | 10 | 163 | 03 | | | | |
| 28 | 015 | 03 | 044 | 09 | 077 | 00 | 117 | 09 | 164 | 02 | | | | |
| 29 | 016 | 02 | 045 | 08 | 078 | 10 | 118 | 08 | 165 | 01 | | | | |
| 30 | 017 | 01 | 046 | 07 | 079 | 09 | 119 | 07 | 166 | 00 | 215 | 08 | | |
| 31 | 018 | 00 | 047 | 06 | 080 | 05 | 120 | 03 | 167 | 10 | 216 | 07 | | |
| 32 | 019 | 10 | 048 | 05 | 081 | 04 | 121 | 02 | 168 | 09 | 217 | 06 | | |
| 33 | 020 | 06 | 049 | 04 | 082 | 03 | 122 | 01 | 169 | 08 | 218 | 05 | | |
| 34 | 021 | 05 | 050 | 00 | 083 | 02 | 123 | 00 | 170 | 04 | 219 | 04 | 269 | 05 |
| 35 | 022 | 04 | 051 | 10 | 084 | 01 | 124 | 10 | 171 | 03 | 220 | 00 | 270 | 01 |
| 36 | 023 | 03 | 052 | 09 | 085 | 00 | 125 | 09 | 172 | 02 | 221 | 10 | 271 | 00 |
| 37 | 024 | 02 | 053 | 08 | 086 | 10 | 126 | 08 | 173 | 01 | 222 | 09 | 272 | 10 |
| 38 | 025 | 01 | 054 | 07 | 087 | 09 | 127 | 07 | 174 | 00 | 223 | 08 | 273 | 09 |
| 39 | | | 055 | 06 | 088 | 08 | 128 | 06 | 175 | 10 | 224 | 07 | 274 | 08 |
| 40 | 026 | 00 | 056 | 05 | 089 | 07 | 129 | 05 | 176 | 09 | 225 | 06 | 275 | 07 |
| 41 | | | | | 090 | 03 | 130 | 01 | 177 | 08 | 226 | 05 | 276 | 06 |
| 42 | 027 | 10 | 057 | 04 | 091 | 02 | 131 | 00 | 178 | 07 | 227 | 04 | 277 | 05 |
| 43 | | | | | | | 132 | 10 | 179 | 06 | 228 | 03 | 278 | 04 |
| 44 | 028 | 09 | 058 | 03 | 092 | 01 | 133 | 09 | 180 | 02 | 229 | 02 | 279 | 03 |

* Коды ОКП болтов исполнения 2 (без шлица) выдаются головной организацией по стандартизации по запросам предприятий.

Нов. № изм. 7 9701
Нов. № изв. 8485
Инв. № дубликата 950
Инв. № подлинника

Продолжение

| L | d | | | | | | | | | | | | | |
|---|---|---|---|---|---|---|---|---|---|---|---|---|---|---|
| | М5 | | М6 | | М8 | | М10 | | М12х1,5 | | М14х1,5 | | М16х1,5 | |
| | ХХХ | КЧ | ХХХ | КЧ | ХХХ | КЧ | ХХХ | КЧ | ХХХ | КЧ | ХХХ | КЧ | ХХХ | КЧ |
| 45 | | | | | | | | | 181 | 01 | 230 | 09 | 280 | 10 |
| 46 | 029 | 08 | 059 | 02 | 093 | 00 | 134 | 08 | 182 | 00 | 231 | 08 | 281 | 09 |
| 47 | | | | | | | | | | | | | 282 | 08 |
| 48 | 030 | 04 | 060 | 09 | 094 | 10 | 135 | 07 | 183 | 10 | 232 | 07 | 283 | 07 |
| 50 | 031 | 03 | 061 | 08 | 095 | 09 | 136 | 06 | 184 | 09 | 233 | 06 | 284 | 06 |
| 52 | | | 062 | 07 | 096 | 08 | 137 | 05 | 185 | 08 | 234 | 05 | 285 | 05 |
| 54 | | | 063 | 06 | 097 | 07 | 138 | 04 | 186 | 07 | 235 | 04 | 286 | 04 |
| 56 | | | 064 | 05 | 098 | 06 | 139 | 03 | 187 | 06 | 236 | 03 | 287 | 03 |
| 58 | | | 065 | 04 | 099 | 05 | 140 | 10 | 188 | 05 | 237 | 02 | 288 | 02 |
| 60 | | | 066 | 03 | 100 | 07 | 141 | 09 | 189 | 04 | 238 | 01 | 289 | 01 |
| 62 | | | | | 101 | 06 | 142 | 08 | 190 | 00 | 239 | 00 | 290 | 08 |
| 64 | | | | | 102 | 05 | 143 | 07 | 191 | 10 | 240 | 07 | 291 | 07 |
| 66 | | | | | 103 | 04 | 144 | 06 | 192 | 09 | 241 | 06 | 292 | 06 |
| 68 | | | | | 104 | 03 | 145 | 05 | 193 | 08 | 242 | 05 | 293 | 05 |
| 70 | | | | | 105 | 02 | 146 | 04 | 194 | 07 | 243 | 04 | 294 | 04 |
| 72 | | | | | 106 | 01 | 147 | 03 | 195 | 06 | 244 | 03 | 295 | 03 |
| 74 | | | | | 107 | 00 | 148 | 02 | 196 | 05 | 245 | 02 | 296 | 02 |
| 76 | | | | | 108 | 10 | 149 | 01 | 197 | 04 | 246 | 01 | 297 | 01 |
| 78 | | | | | 109 | 09 | 150 | 08 | 198 | 03 | 247 | 00 | 298 | 00 |
| 80 | | | | | 110 | 05 | 151 | 07 | 199 | 02 | 248 | 10 | 299 | 10 |
| 82 | | | | | | | 152 | 06 | 200 | 04 | 249 | 09 | 300 | 01 |
| 84 | | | | | | | 153 | 05 | 201 | 03 | 250 | 05 | 301 | 00 |
| 86 | | | | | | | 154 | 04 | 202 | 02 | 251 | 04 | 302 | 10 |
| 88 | | | | | | | 155 | 03 | 203 | 01 | 252 | 03 | 303 | 09 |
| 90 | | | | | | | 156 | 02 | 204 | 00 | 253 | 02 | 304 | 08 |
| 92 | | | | | | | 157 | 01 | 205 | 10 | 254 | 01 | 305 | 07 |
| 94 | | | | | | | 158 | 00 | 206 | 09 | 255 | 00 | 306 | 06 |
| 96 | | | | | | | 159 | 10 | 207 | 08 | 256 | 10 | 307 | 05 |
| 98 | | | | | | | 160 | 06 | 208 | 07 | 257 | 09 | 308 | 04 |
| 100 | | | | | | | 161 | 05 | 209 | 06 | 258 | 08 | 309 | 03 |
| 104 | | | | | | | | | 210 | 02 | 259 | 07 | 310 | 10 |
| 108 | | | | | | | | | 211 | 01 | 260 | 03 | 311 | 09 |
| 112 | | | | | | | | | 212 | 00 | 261 | 02 | 312 | 08 |
| 116 | | | | | | | | | 213 | 10 | 262 | 01 | 313 | 07 |
| 120 | | | | | | | | | 214 | 09 | 263 | 00 | 314 | 06 |
| 124 | | | | | | | | | | | 264 | 10 | 315 | 05 |

Нов. № изм. 8485

Инв. № дубликата 950

Инв. № подлинника

Продолжение

| L | d | | | | | | | | | | | | | |
|---|---|---|---|---|---|---|---|---|---|---|---|---|---|---|
| | М5 | | М6 | | М8 | | М10 | | М12х1.5 | | М14х1.5 | | М16х1.5 | |
| | XXX | КЧ | XXX | КЧ | XXX | КЧ | XXX | КЧ | XXX | КЧ | XXX | КЧ | XXX | КЧ |
| 128 | | | | | | | | | | | 265 | 09 | 316 | 04 |
| 132 | | | | | | | | | | | 266 | 08 | 317 | 03 |
| 136 | | | | | | | | | | | 267 | 07 | 318 | 02 |
| 140 | | | | | | | | | | | 268 | 06 | 319 | 01 |
| 144 | | | | | | | | | | | | | 320 | 08 |
| 148 | | | | | | | | | | | | | 321 | 07 |

№ изм. Нов. № изв. 8485

Инв. № дубликата Инв. № подлинника 950

⑤ Нов. Изв. № 8485

## ЛИСТ РЕГИСТРАЦИИ ИЗМЕНЕНИЙ

| № изм. | Номера страниц | | | | Номер "Изв. об изм." | Подпись | Дата | Срок введения изменения |
|---|---|---|---|---|---|---|---|---|
| | Измененных | Замененных | Новых | Аннулированных | | | | |
| "а" | 5 | - | - | - | 5453 | | | 01.07.74 |
| 2 | 1, 2, 5 | - | - | - | 6140 | | | 01.01.76 |
| 3 | 7 | - | - | - | 6349 | | | 01.07.76 |
| 4 | 5, 7 | - | - | - | 6763 | | | 01.01.77 |
| 5 | - | 1 ÷ 7 | 8 ÷ 11 | - | 8485 | | 20.10.81 | 01.07.82 |
| 6 | 1, 2, 7 | - | - | - | 9535 | | 04.01.84 | 01.07.84 |
| 7 | 1, 2, 5, 7, 8 | - | - | - | 9701 | | 24.12.86 | 01.07.87 |

(5) Нов. Изв. № 8485

Инвентарный № 950