ГОСКОМИТЕТ
ПО ГРАЖДАНСКОМУ
СТРОИТЕЛЬСТВУ
И АРХИТЕКТУРЕ
ПРИ ГОССТРОЕ СССР

ЦНИИЭП
ЖИЛИЩА

ВК
3-1
3-2

ТИПОВОЙ ПРОЕКТ 284-5-18

3-ЭТАЖНАЯ ГОСТИНИЦА НА 109 МЕСТ
62 НОМЕРА

ЧАСТЬ 3 · ВОДОПРОВОД И КАНАЛИЗАЦИЯ

РАЗДЕЛ 3-1 · ЖИЛОЙ КОРПУС

РАЗДЕЛ 3-2 ОБЩЕСТВЕННЫЙ КОРПУС

ТИПОВОЙ ПРОЕКТ
284-5-18
3-ЭТАЖНАЯ ГОСТИНИЦА НА 109 МЕСТ 64 НОМЕРА
ЧАСТЬ 3
ВОДОПРОВОД И КАНАЛИЗАЦИЯ
Раздел 3-1-жилой корпус. Раздел 3-2-общественный корпус

Общая характеристика проекта

Типовой проект гостиницы с 3-этажным жилым и 1-этажным общественным корпусами.

N п/п	Основные данные по проекту		Количество: Жил. часть	Общ. ч.	Всего
1	Норма водопотребления в л/сутки на человека		200	–	200
2	Расход холодной воды в л/сек		3.13	3.83	6.96
3	Расход горячей воды в л/сек		2.72	2.73	5.45
4	Потребный напор на вводе	Холодной воды	18		
		Горячей воды с циркуляцией	20		
5	Расход тепла на горячее водоснабжение ккал/час		114000	36.000	150000

Настоящие рабочие чертежи выполнены в соответствии с действующими нормами и правилами /в том числе по взрыво-пожарной безопасности

гл. специалист /Гомберг/

Содержание части

NN п/п	Наименование листов	N листа	N стр
	Раздел 3-1		
1	Заглавный лист	0	1
2	Состав проекта Основные данные по проекту. Указания по монтажу и привязке.	1	2
3	Спецификация.	2	3
4	Водоснабжение План цокольного этажа Разрез	3	4
5	Канализация Водосток. План цокольного этажа Разрезы.	4	5
6	Водоснабжение Канализация Водосток. План. 1го этажа	5	6
7	Водоснабжение Канализация Водосток. План 2го этажа.	6	7
8	Водоснабжение Канализация. Водосток. План 3го этажа	7	8
9	Водоснабжение Схема	8	9
10	Канализация. Разрезы по выпуску К-1.	9	10
11	Канализация Разрезы по выпускам К-2 и К-3	10	11
12	Водосток. Разрезы по водостоку. Гидравлический затвор. Детали	11	12
13	Монтажный чертеж санузла (с душевой установкой)	12	13
14	Монтажный чертеж санузла (с ванной)	13	14
	Раздел 3-2		
15	Состав проекта Основные данные по проекту. Указания по монтажу и привязке.	1	15
16	Спецификация	2	16
17	Водоснабжение. План. 1го этажа.	3	17
18	Канализация Водосток План 1го этажа.	4	18
19	Водоснабжение. Схема.	5	19
20	Канализация. Разрезы по выпуску К-1	6	20
21	Канализация. Водосток. Разрезы по выпуску К-2. Разрезы по водостоку. Гидравлический затвор.	7	21

Привязкой принято:

1. Аннулируются листы
2. Коррективы внесены в листы

Место для штампа привязки

1972	Гостиница на 109 мест	Заглавный лист	Типовой проект 284-5-18	Часть 3 Раздел 3-1 3-2	Лист 0

ЦНИИЭП жилища г. Москва

Рук. отд. Гинзбург; Гл. спец. Ошеп; Рук. гр. Гомберг; Ст. инж. Сидорова; Проверил Овенталь; Разработал Ошеп, Гомберг, Овенталь, Сидорова

Инв. N; Взамен; Дата

Состав проекта

NN п/п	Наименование листа.	N листа
1	Состав проекта. Основные данные по проекту. Указания по монтажу и привязке.	1
2	Спецификация	2
3	Водоснабжение. План цокольного этажа. Разрез.	3
4	Канализация. Водосток. План цокольного этажа. Разрезы	4
5	Водоснабжение. Канализация. Водосток. План 1-го этажа	5
6	Водоснабжение. Канализация. Водосток. План 2-го этажа.	6
7	Водоснабжение. Канализация. Водосток. План 3-го этажа.	7
8	Водоснабжение. Схема.	8
9	Канализация. Разрезы по выпуску К-1.	9
10	Канализация. Разрезы по выпускам К-2 и К-3.	10
11	Водосток. Разрезы по водостоку. Гидравлический затвор. Детали.	11
12	Монтажный чертеж санузла. (с душевой установкой).	12
13	Монтажный чертеж санузла. (с ванной).	13

NN п.п.	Основные данные по проекту		Кол-во
1	Норма водопотребления в л/сутки на человека		200
2	Расход холодной воды в л/сек.		3.13
3	Расход горячей воды в л/сек.		2.72
4	Потребный напор на вводе в м.	холодной воды.	18
		горячей воды с циркуляцией.	20
5	Расход тепла на горячее водоснабжение в ккал/час		114000

Схема здания

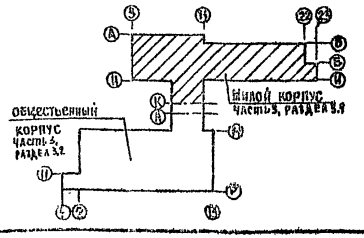

Указания по монтажу.

1. Монтаж систем водоснабжения и канализации производить в соответствии с главой СН и П III-г 1-62.
2. Трубопроводы систем водоснабжения диаметром до 80мм включительно монтировать из стальных водогазопроводных оцинкованных труб на фитингах из ковкого чугуна.
3. Магистрали и подводки к стоякам системы холодного и горячего водоснабжения изолировать изделиями из минеральной ваты толщиной 30мм с покровным слоем из стеклоткани по пергамину.
   При диаметре труб горячего водоснабжения более 50мм толщину основного изоляционного слоя принять 50 мм.
4. Запорные вентили, устанавливаемые на трубопроводах горячей воды, должны иметь эбонитовое уплотнение.
5. Системы холодного и горячего водоснабжения должны быть испытаны гидравлическим давлением до установки водоразборной арматуры и устройства изоляции.
6. Трубопроводы, прокладываемые в конструкции пола, подвергаются гидравлическому испытанию до устройства чистых полов.
7. В коробах или бороздах в местах установки на стояках ревизий и вентилей предусматриваются смотровые люки. На уровне низа смотрового люка следует устраивать цементную диафрагму по поперечному сечению короба или борозды
8. Чугунные канализационные фасонные части на водосточных стояках должны соответствовать классу „А".
9. Систему внутренних водостоков монтировать из асбестоцементных напорных труб d75мм, соединяемых муфтами; в подполье – из стальных бесшовных труб в изоляции. Соединение стальных труб – на сварке
10. Подвесные трубопроводы водопровода и канализации, прокладываемые под потолком помещений, крепятся на подвесках арматуры, выпущенных из швов плит перекрытия или на кронштейнах. Расстояние между креплениями должно соответствовать §§1,99 и 1,103 СНиП III-Г. 1-62

Указание по привязке

При привязке следует учесть, что спецификацией типового проекта учтены трубопроводы на каждом выпуске канализации и вводе водопровода в количестве 5.0м.

Условные обозначения

- Трубопровод холодной воды.
- Трубопровод горячей воды.
- Циркуляционный трубопровод
- Поливочный кран.
- Бытовая канализация
- Водосток
- Трубопровод в изоляции.
- Умывальник парикмахерской.
- Вытяжной стояк канализации
- Водосточная воронка.
- dx; dr; dц; Диаметр трубы холодной воды, горячей и циркуляции.

1972	Гостиница на 109 мест	Состав проекта. Основные данные по проекту. Указания по монтажу и привязке	Типовой проект 284-5-18	Часть 3 Раздел 3-1	Лист 1

ЦНИИЭП жилища г. Москва

Согласовано. Дата. Инв. N. Взамен.

Гл. инженер проекта Ковригин. Гл. спец. Ковберг. Рук. гр. Давенпаль. Ст. инж. Кузорова.

Спецификация оборудования

NN п.п	Наименование оборудования	Кол-во	ГОСТ
1	Унитаз „Компакт" керамический с косым выпуском.	29	3156-68
2	Умывальник полукруглый фаянсовый (550×420) с латунным выпуском ГОСТ 13763-70, сифоном латунным бутылочным ГОСТ 8246-68, с вертикальным патрубком и настольным смесителем СМ-УМ-ВКСЦ и кронштейнами	75	14360-69
3	Умывальник полукруглый фаянсовый (550×420) с латунным выпуском ГОСТ 13763-70, сифоном латунным бутылочным ГОСТ 8246-68, с вертикальным патрубком, без смесителя.	1	14360-69
4	Смеситель для ванны и умывальника СМ-ВУ-ША.	1	8224-64
5	Смеситель для душа со стационарной душевой трубкой и сеткой СМ-Д-СТ.	19	10822-64
6	Смеситель для мойки (для раковины) настенный с ниж. изливом СМ-М-НН.	13	7942-66
7	Раковина стальная эмалированная.	13	8631-57
8	Писсуар настенный фаянсовый с цельнолитым керамическим сифоном.	5	755-72
9	Гигиенический душ „Биде" со смесительной арматурой, выпуском, бутылочным сифоном.	4	ТУ 139-59 КЗСФ
10	Полотенцесушитель из водогазопроводных труб Ø32 мм поверхностью нагрева 0.2 м².	17	—
11	Ванна чугунная эмалированная ПВ-0 прямобортная (1500×700) с выпуском, переливом, сифоном ГОСТ 1152-65 и уравнительным металлическим проводником.	1	1154-66

Водосток

NN п.п.	Наименование	Диам	Ед изм.	Кол-во	ГОСТ
1	Трубы асбестоцементные водопроводн.	75	м	35.0	539-65
2	Муфты асбестоцементные	75	шт	8	"
3	Трубы стальные бесшовные горячекатан *	89×3,5	м	22.0/22.0	8732-70
4	Компенсационный патрубок чугунный кан	100	шт	4	6942.5-69
5	Муфта чугунная канализационная	100	"	4	6942.28-69
6	Водосточная воронка типа Вр-7М	80	"	4	—
7	Гидравлический затвор из стальных труб	89×3,5	"	2	см. спецификацию на листе 4
8	Раструб стальной сварной	—	"	4	"
9	Скоба для водосточных стояков из листовой стали δ=40 мм размером 150×200	—	"	4	см. лист 4
10	Фланцы стальные приварные	80	"	5	1255-67
11	" " глухие	80	"	5	12836-67
12	Прокладки резиновые	80	"	4	—
13	Болты с гайками М-16	—	"	24	7798-70 5915-70

Спецификация материалов

Водоснабжение

NN п.п	Наименование	Диаметр	Ед изм	Кол-во Хол	Кол-во Гор	ГОСТ
1	Трубы чугунные напорные	100	м	15.0	—	5525-64
2	Трубы стальные водогазопров оцинк.*	80	"	—	40.0/40.0	3262-62
3	—"— *	70	"	13.0/13.0	41.0/41.0	"
4	—"— *	50	"	29.0/29.0	33.0/33.0	"
5	—"— *	40	"	13.0/13.0	40.0/40.0	"
6	—"— *	32	"	44.0/22.0	30.0/22.0	"
7	—"— *	25	"	52.0/20.0	72.0/43.0	"
8	—"— *	20	"	97.0/15.0	166.0/56.0	"
9	—"— *	15	"	300.0/22.0	360.0/32.0	"
10	Задвижка чугунная водопроводная	80	шт	1	1	5437-65 30ч6бр
11	" " "	50	"	2	2	5437-65 30ч6бр
12	Вентиль чугунный, проходной муфтов	40	"	—	1	4827-48 з
13	—"—	32	"	5	—	"
14	—"—	25	"	7	11	"
15	Вентиль бронзовый запорный проходной	20	"	11	13	156-38 156-39
16	—"—	15	"	86	49	"
17	Водомерный узел с турбинным					
	водомером ВВ-80 с обводной линией					
	3-мя задвижками d100, чугунными					
	тройниками и переходами	—	комп	1	—	—
18	Водомерный узел с горячеводным					
	водомером ВВ-50 с 2-мя задвижками					
	d50, чугунными тройниками и переход	—	"	—	1	—
19	Водомерный узел с горячеводным					
	водомером ВК-20 с 2-мя вентилями					
	d40	—	"	—	1	
20	Шланг резинотканевый С=30.0м	—	шт	1	—	—
21	Кран писсуарный типа КП-2	15	"	5	—	7876-64
22	Колено чугунное напорное	100	"	1		5525-64
23	Поливочный кран в нише стены	25	комп	2	—	—

Канализация

NN п.п	Наименование	Диаметр	Ед изм	Кол-во	ГОСТ
1	Трубы асбестоцементные безнапорные	450	м	6.0	1839-72
2	—"—	400	"	10.0	"
3	Трубы асбестоцементные водопроводные	50	"	6.0	539-65
4	Трубы чугунные канализационные **	100	"	276/200.0	6942.3-69
5	—"— **	50	"	400.0/314.0	"
6	Трубы стальные водогазопроводн. черные	25	"	10.0	3262-62
7	Задвижка с электроприводом	100	шт	1	30ч30бр
8	Заглушки стальные сварные	100	"	18	—
9	—"—	50	"	29	—
10	Ревизия чугунная канализацион	100	"	25	6942.30-69
11	—"—	50	"	39	"
12	Сифон чугунный канализационный				
	2х-оборотный	50	"	16	6924-69
13	Сифон чугунный канализационный прямой	50	"	1	"
14	Воронка стальная	50×100	"	4	изготовить на месте
15	Трапы чугунные эмалирован с раструбом	50	"	23	ТУ 24-26 003-68
16	—"—	100	"	1	"
17	Тройник прямой чугунный канализ	100×100	"	64	6942.17-69
18	—"—	100×50	"	44	"
19	—"—	50×50	"	114	"
20	Тройник косой 45° чугунный канализ.	100×100	"	7	6942.22-69
21	—"—	100×50	"	7	"
22	—"—	50×50	"	10	"
23	Крестовина прямая чугунная кан	100×100	"	1	6942.24-69
24	—"—	50×50	"	1	"
25	Отвод 135° чугунный канализац	100	"	79	6942.12-69
26	—"—	50	"	72	"
27	Колено чугунное канализац	100	"	27	6942.8-69
28	—"—	50	"	93	"
29	Патрубок переходный чуг канализ	100×50	"	15	6942.6-69
30	—"—	150×100	"	5	"
31	Муфта чугунная канализац	100	"	138	6942.28-69
32	—"—	50	"	200	"

Примечания:

1. Трубы чугунные канализационные и фасонные части к ним применять класса „Б"
2. * В числителе - общее количество труб, в знаменателе - количество труб, подлежащих изоляции
3. ** В числителе - общее количество труб, в знаменателе - количество труб за вычетом длины фасонных частей.
4. Умывальники в парикмахерской, смесители и сифоны входят в комплект рабочего стола парикмахерской и учитываются спецификацией технологической части проекта

1972	Гостиница на 109 мест	Спецификация	Типовой проект 284-5-18	Часть 3, Раздел 3-1, Лист 2

ЦНИИЭП жилища г. Москва

Согласовано: Госстрой СССР, ГИПРОГОРСТРОЙ, ГИПРОСПЕЦ, ГУК ГУВ, Ст инж. Дата

Согласовано: Главкиевгражданпроект, Отдел спецтемы

Главный инженер проекта Гельник, Гл. инж. проекта Гольберг, Гл. спец. Шестопал, Рук. гр. Суборова

Инв. N, Взамен

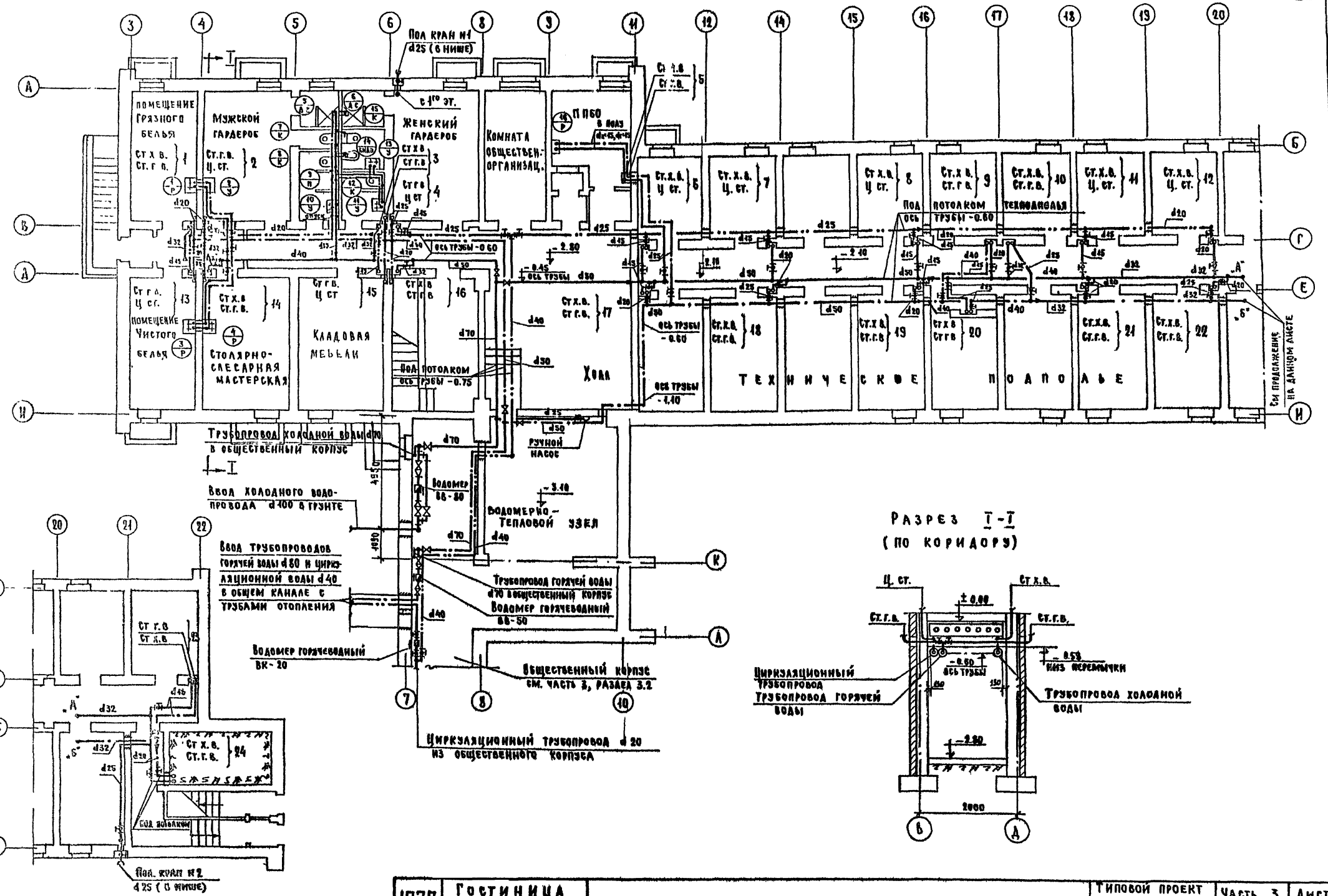

Разрез I-I (по коридору)

1972	Гостиница на 109 мест	Водоснабжение План цокольного этажа Разрез	Типовой проект 284-5-18	Часть 3 / Раздел 3-1	Лист 3

ЦНИИЭП жилища г. Москва

Согласовано: Архитект, Конструкт, Сектор ОВ, Сектор ЭО, Нестеров, Зобнина, Зотова, Заторина, Сл. точн., Старик, Инж. N, Подпись, Дата, Пивенталь, Проверил, Гл. спец., Гл. инж. отд., Рук. отд., Ст. инж., Гл. спец., Рук. груп., Ст. инж., Гатовщик, Оцел, Гомберг, Пивенталь, Сзборова

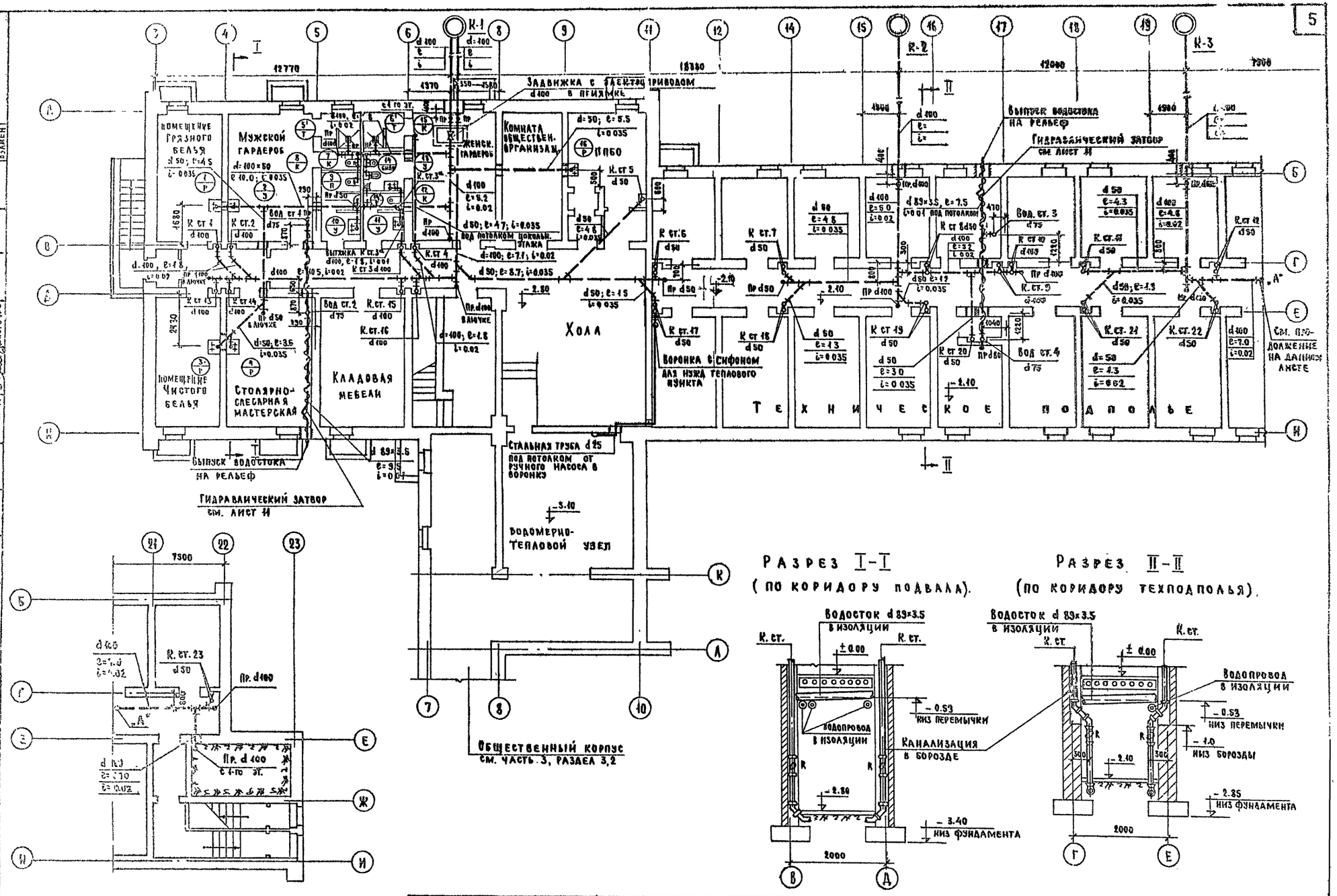

1972	Гостиница на 109 мест	Канализация. Водосток. План цокольного этажа. Разрезы	Типовой проект 284-5-18	Часть 3, Раздел 3-1, Лист 4

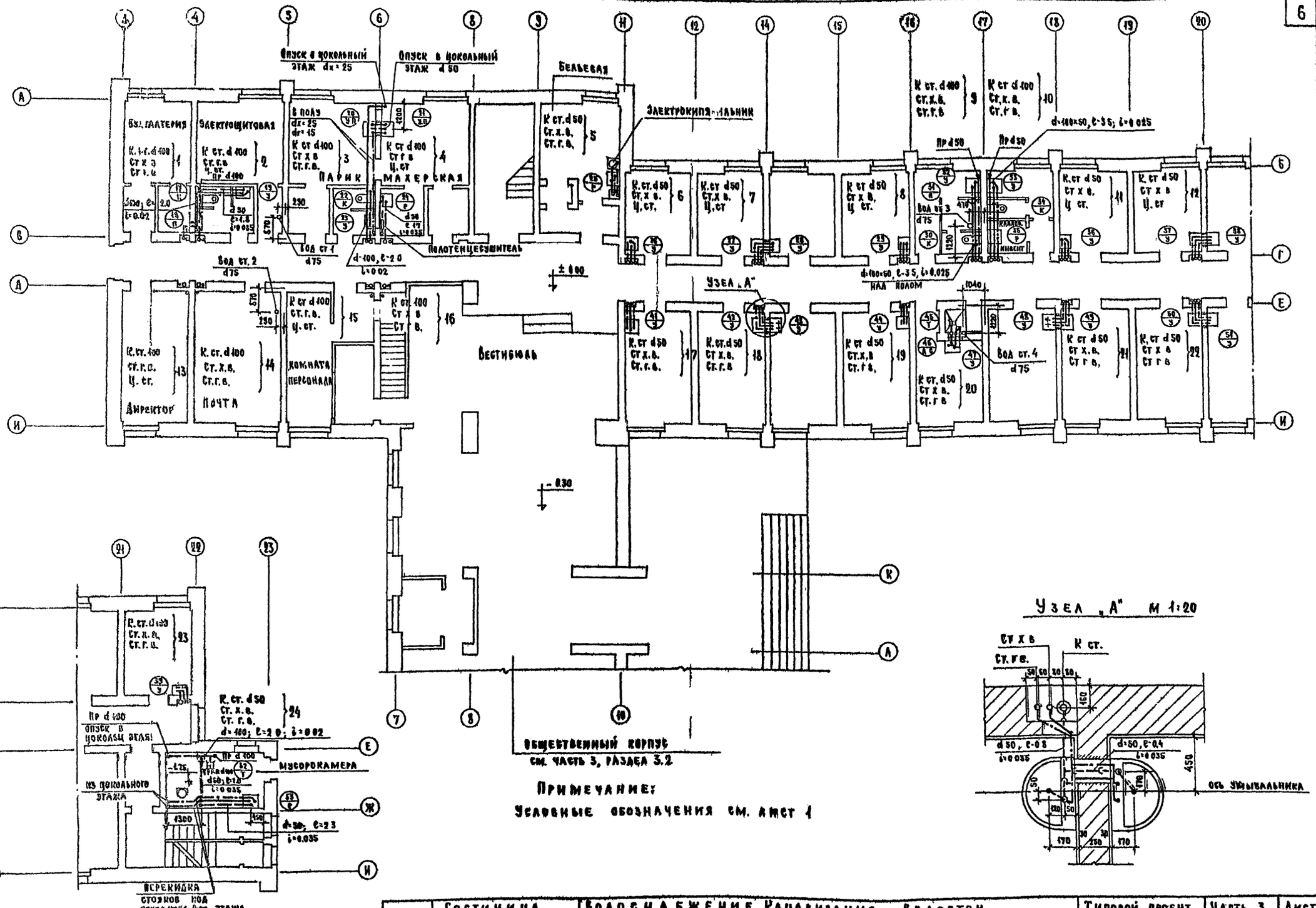

Узел „А" м 1:20

Примечание:

Условные обозначения см. лист 1

1972	Гостиница на 109 мест	Водоснабжение Канализация Водосток План 1-го этажа	Типовой проект 284-5-18	Часть 3 Раздел 3-1 Лист 5

Согласовано

Инв. N подл. | Подпись и дата | Взам. инв. N

Гл. инженер проекта Шилова | Гл. специалист Ковалева | Рук. группы Золотова | Ст. инж. Сергеева

Архитектор Шилова | Проверил Ковалева | Нормоконтролер Ковалева | Рук. отдела Золотова | Гл. специалист Сергеева | Рук. отдела Золотова | Ст. инж. Сергеева

ЦНИИЭП жилища г. Москва

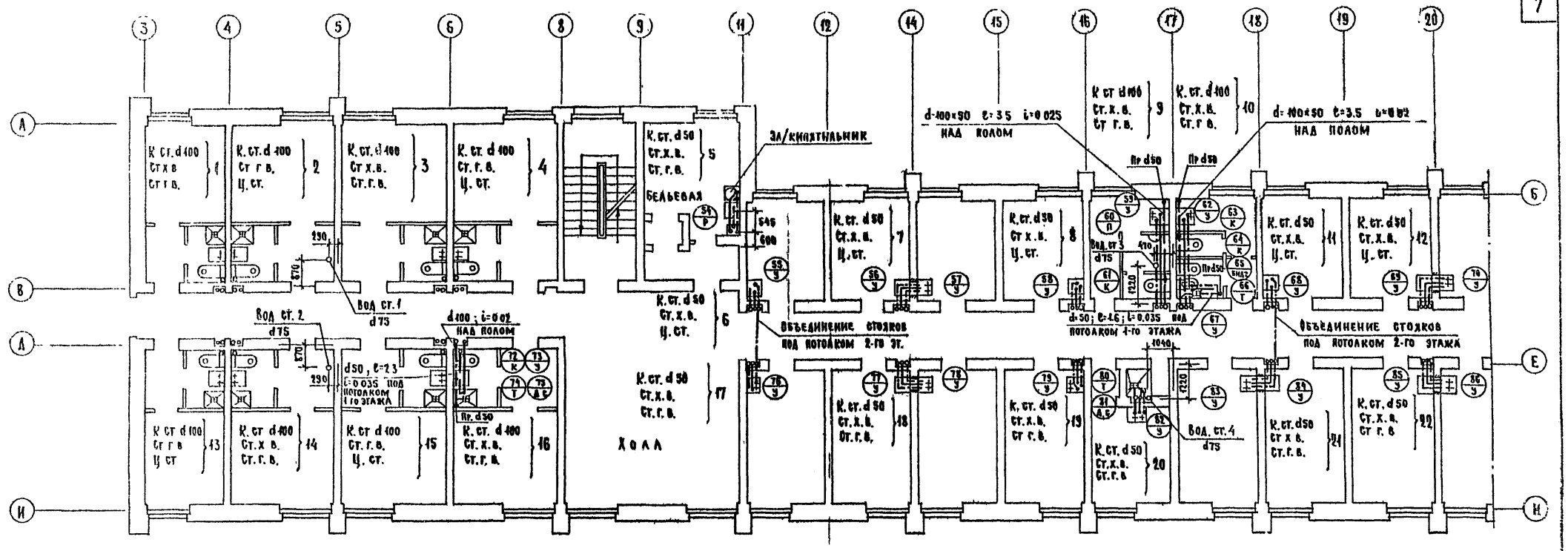

Примечания

1. Разводку водопровода и канализации в санузлах при номерах см. монтажные чертежи листы 12, 13
2. Подводку водопровода и канализации к умывальникам в номерах см. узел „А" на листе 5.
3. Условные обозначения см. лист 1.

1972	Гостиница на 109 мест	Водоснабжение, канализация водосток План 2-го этажа.	Типовой проект 284-5-18	Часть 3 Раздел 3-1	Лист 6

ЦНИИЭП жилища г. Москва

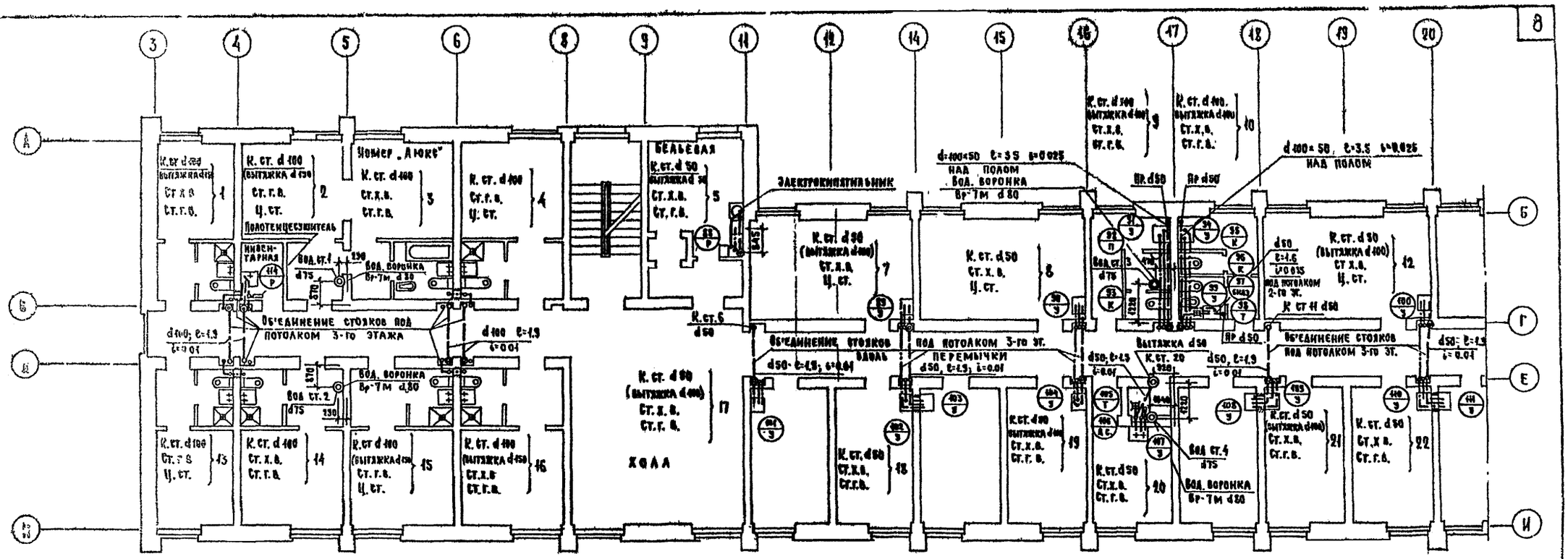

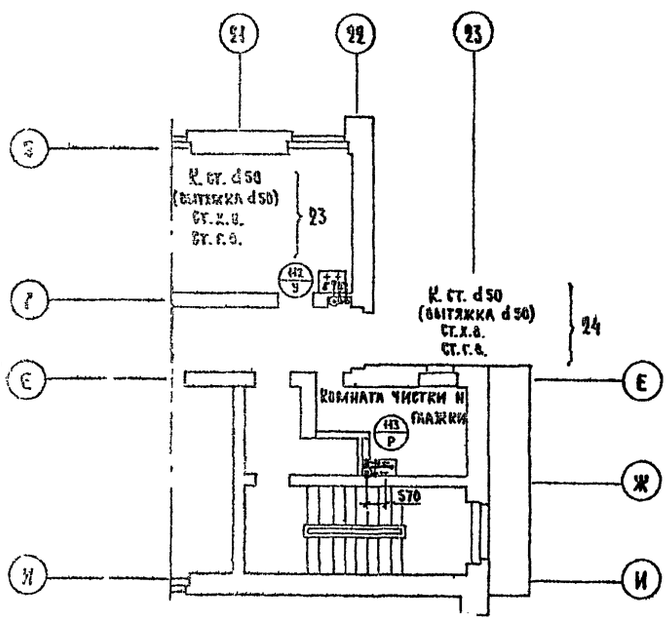

Примечания

1. Разводку водопровода и канализации в санузлах при номерах см. монтажные чертежи листы 12, 13.
2. Подводку водопровода и канализации к умывальникам в номерах см. узел „А" на листе 5
3. Условные обозначения см лист 1.

1972	Гостиница на 109 мест	Водоснабжение. Канализация. Водосток. План 3-го этажа.	Типовой проект 284-5-18	Часть 3 / Раздел 3-1	Лист 7

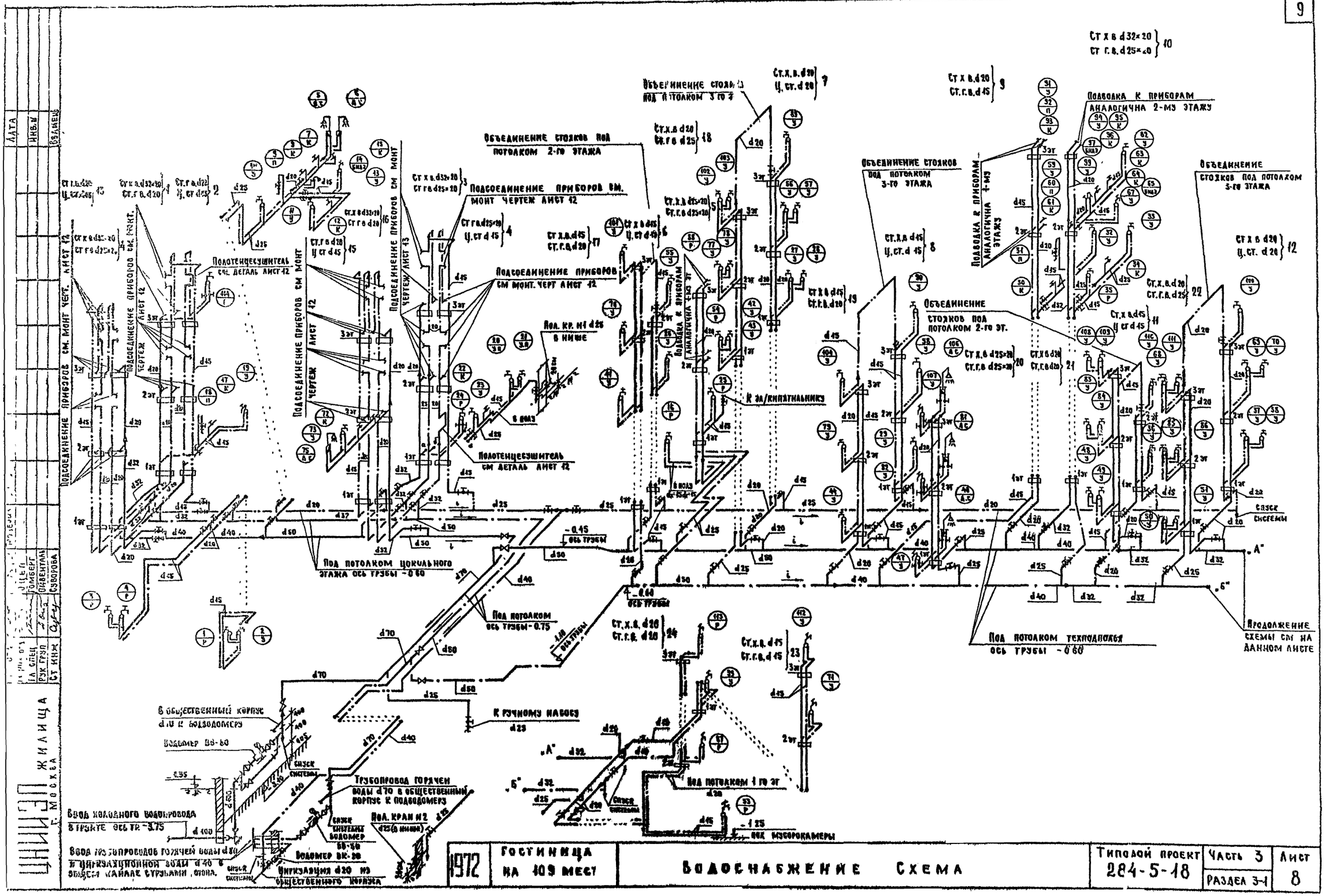
Объединение стояков под потолком 2-го этажа
Подсоединение приборов см. монт чертеж лист 12
Объединение стояков под потолком 3-го этажа
Подводка к приборам аналогична 2-му этажу
Объединение стояков под потолком 2-го эт.
Объединение стояков под потолком 3-го этажа
Полотенцесушитель см. деталь лист 12
Подсоединение приборов см монт. черт лист 12
Под потолком цокольного этажа ось трубы -0.60
Под потолком ось трубы -0.75
Под потолком техподполья ось трубы -0.60
Продолжение схемы см на данном листе
К ручному насосу d25
В общественный корпус d70 к водомеру
Водомер ВВ-50
Трубопровод горячей воды d70 в общественный корпус к водомеру
Ввод холодного водопровода в трубе ось тр -3.75
Ввод трубопровода горячей воды d70 в циркуляционной воды d40 в объеме камеры струями, отопл.
Водомер ВК-20
Циркуляция d20 из общественного корпуса
Под потолком 1-го эт
Под потолком мусорокамеры
Гостиница на 109 мест
Водоснабжение схема
Типовой проект 284-5-18
Часть 3
Раздел 3-1
Лист 8
Гостиница г. Москва
Дата
Инв. №
Взамен
Гл. спец. Ломберг
Рук. груп. Обвинтан
Ст. инж. Сузорова

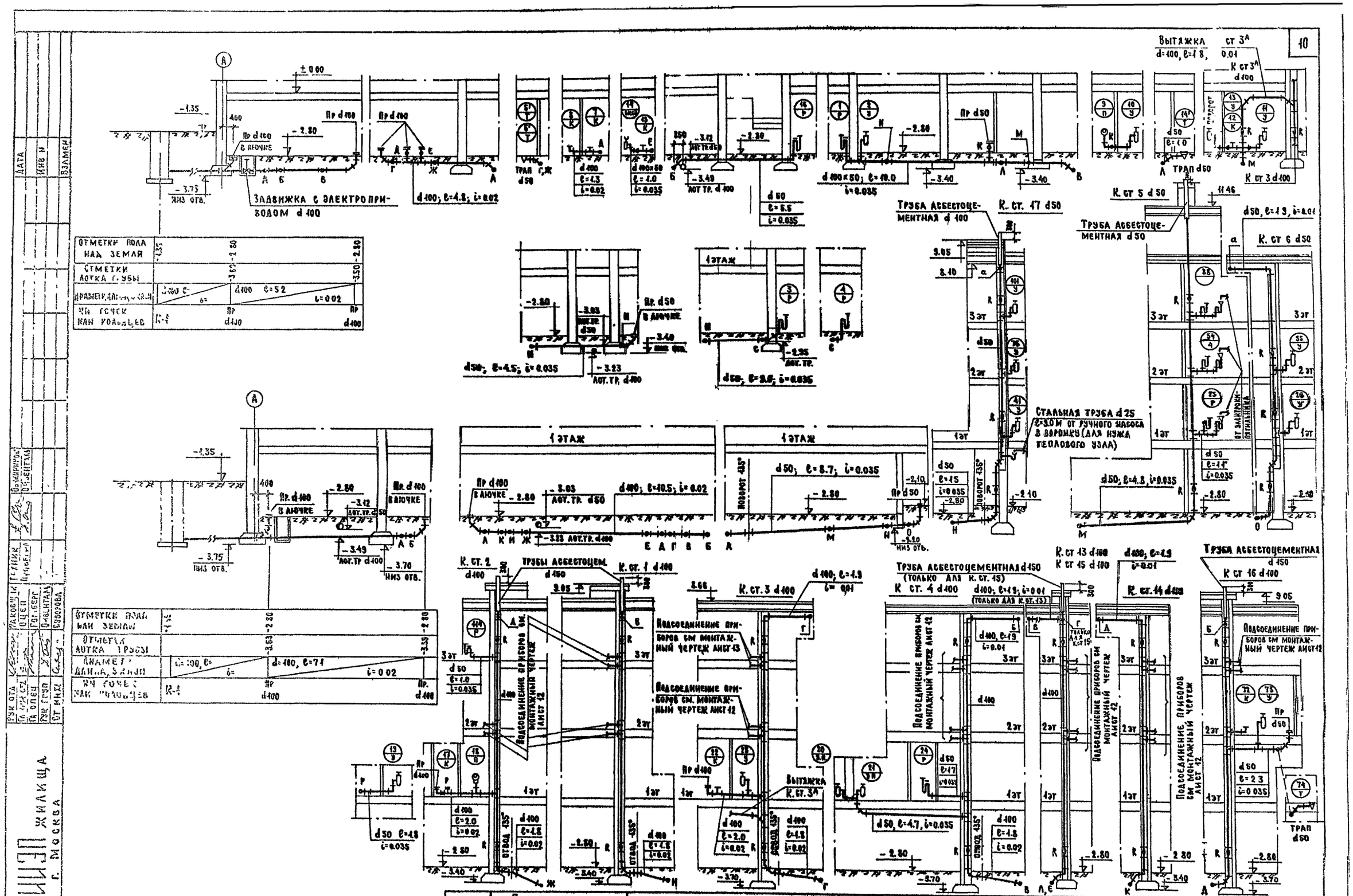

Гостиница на 109 мест	Канализация. Разрезы по выпуску К-1.
1972	Типовой проект 284-5-18
	Часть 3 Раздел 3-1
	Лист 9

Гипрогор жилища г. Москва

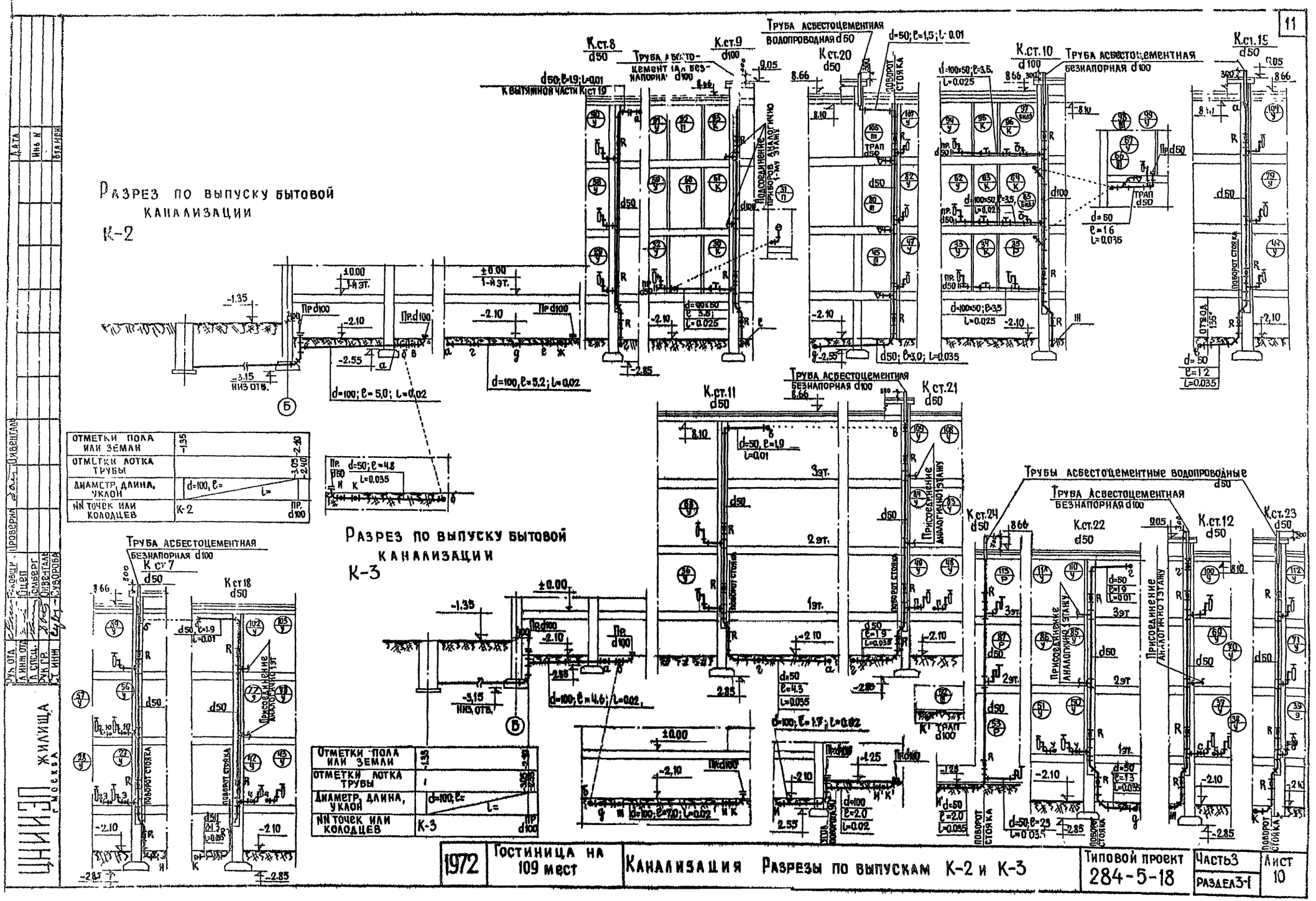

1972	Гостиница на 109 мест	Канализация Разрезы по выпускам К-2 и К-3	Типовой проект 284-5-18
			Часть 3 Раздел 3-1
			Лист 10

ЦНИИЭП жилища г. Москва

Дата | Инв. № | Взамен

Руководитель проверки Оливенталь
Гл. инж. отд. Гинцер
Гл. спец. Шмеверг
Рук. гр. Оливенталь
Ст. инж. Суворова

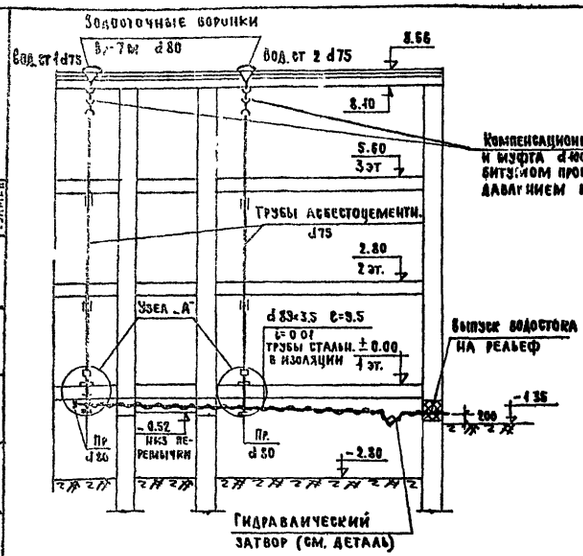

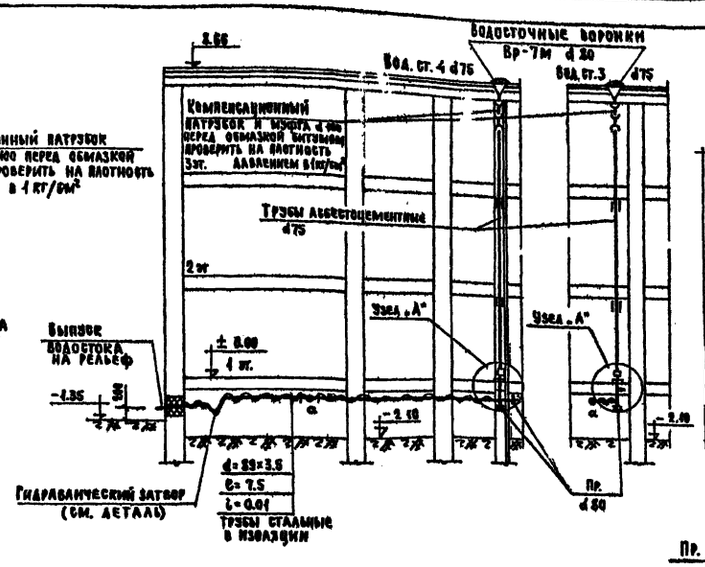

Узел „А"

М 1:10

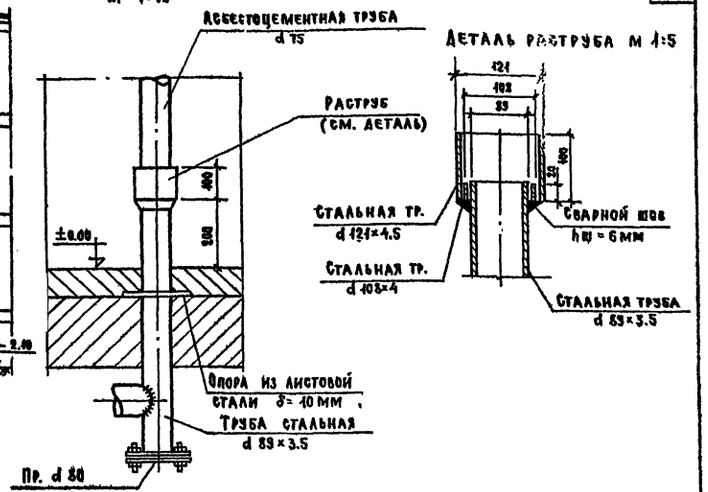

Гидравлический затвор

М 1:5

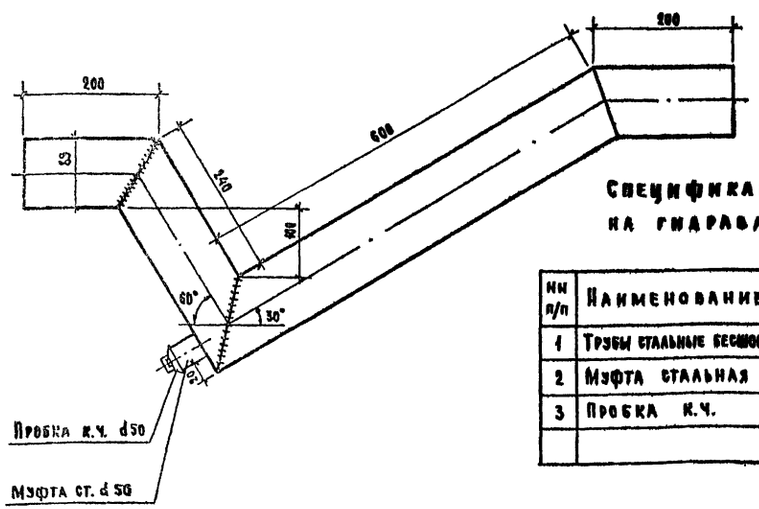

Деталь опоры

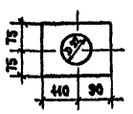

Спецификация материалов на гидравлический затвор

№ п/п	Наименование	d мм	Ед. изм	Кол-во	ГОСТ
1	Трубы стальные бесшовные	89×3.5	м	1.24	8732-70
2	Муфта стальная	50	шт	1	8966-59
3	Пробка к.ч.	50	"	1	8963-59

Спецификация материалов на сварной раструб

№ п/п	Наименование	d мм	Ед. изм.	Кол-во	ГОСТ
1	Трубы стальные бесшовные	124×4.5	м	0.1	8732-70
2	—"—	102×4	"	0.02	—"—

Примечание:
В месте прохода трубы водостока через наружную стену отверстие утеплить минеральным войлоком и заделать цементным раствором.

1972	Гостиница на 109 мест	Водосток Разрезы по водостоку. Гидравлический затвор. Детали.	Типовой проект 284-5-18	Часть 3 Раздел 31	Лист 11

ЦНИИЭП жилища г. Москва

Рук. отд. Гл. инж. отд. Гл. спец. Рук. груп. Ст. инж. Заведующ. Ц.ц.п. Гольберг Инженер Сухорова Проверил Инженер Дата Инв. № Взамен

План с разводкой канализации

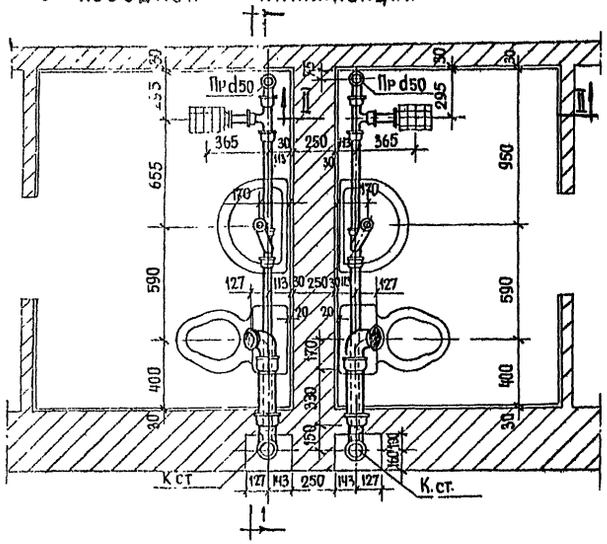

по 1-1

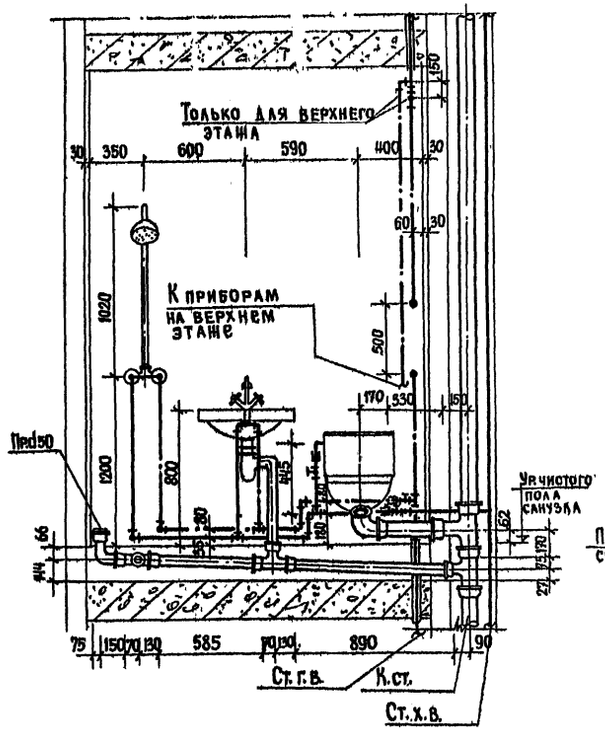

Полотенцесушитель

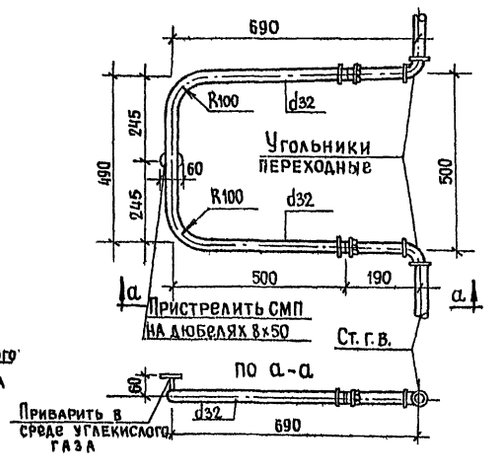

План с разводкой водопровода

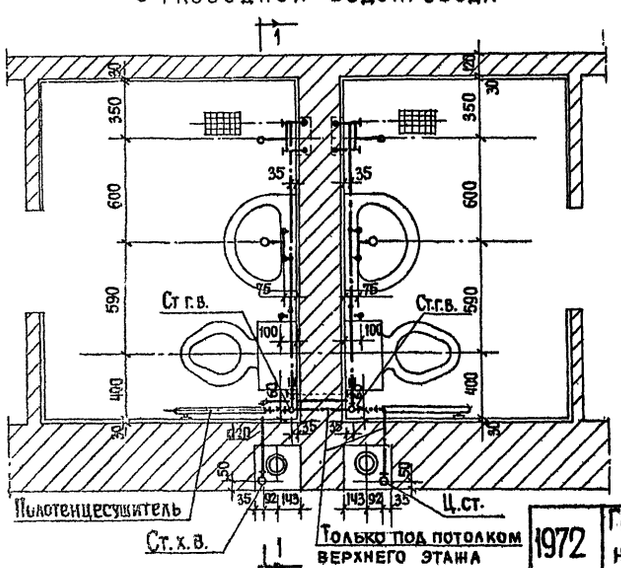

по II - II

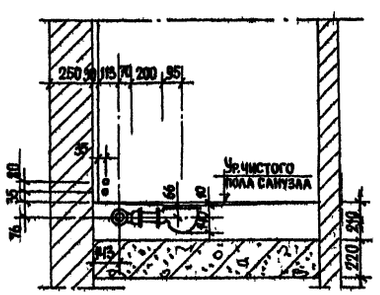

Спецификация

NN п.п.	Наименование материалов	Ед. изм	Размер	Кол-во		ГОСТ
	I КАНАЛИЗАЦИЯ					
1	Трубы чугунные канализационн	м	100	130	0.33	6942.3-69
2	" " "		50	2.545	1.675	"
3	Колено чугунное канализационное	шт	100	1		6942.8-69
4	" " "	"	50	1		6942.8-69
5	Тройник прямой	"	100х100	1		6942.17-69
6	" "	"	100х50	1		"
7	" "	"	50х50	2		"
8	Заглушка стальная сварная	"	50	1		—
	II ВОДОСНАБЖЕНИЕ			ХОЛ	ГОР	
1	Трубы стальные водогазопр. оцинкованн	м	20	0.670	—	3262-62
2	" " " "	"	15	4.470	3.385	"
3	Вентили бронзовые муфтовые проходные	шт	15	2	1	ГОСТ 24-56 ГОСТ 3-55

Примечания:
1. Спецификация дана только на один санузел
2. Данной спецификацией учтена разводка трубопроводов водопровода и канализации, фасонные части и арматура до врезки в стояк.

1972	Гостиница на 109 мест	Монтажный чертеж санузла (с душевой установкой)	Типовой проект 284-5-18	Часть 3 Раздел 3-1	Лист 12

ЦНИИЭП жилища г. Москва

Согласовано: Старик, Гинзбург, Ковтунов, Секторов, Сергеев, Сергеев, Сергеев

План с разводкой канализации

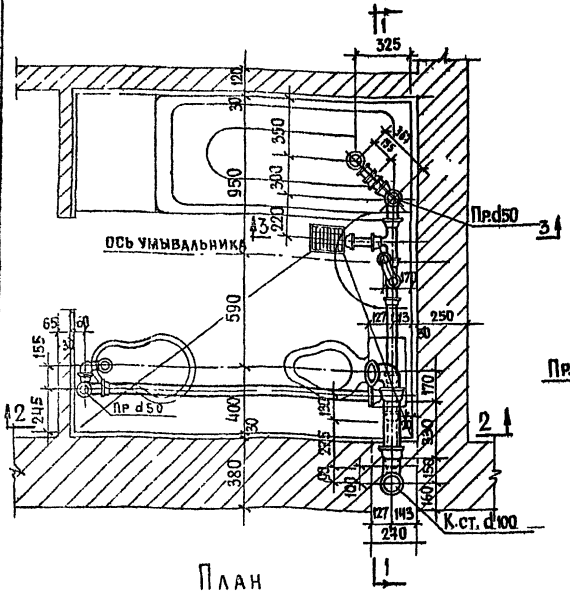

План с разводкой водопровода

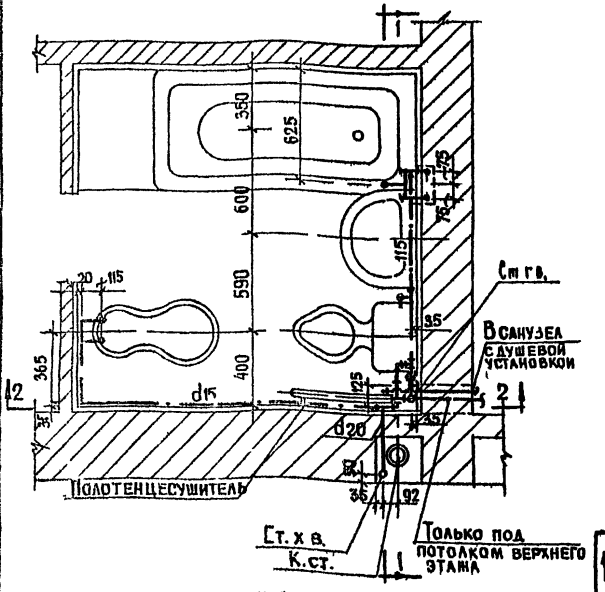

по 1-1

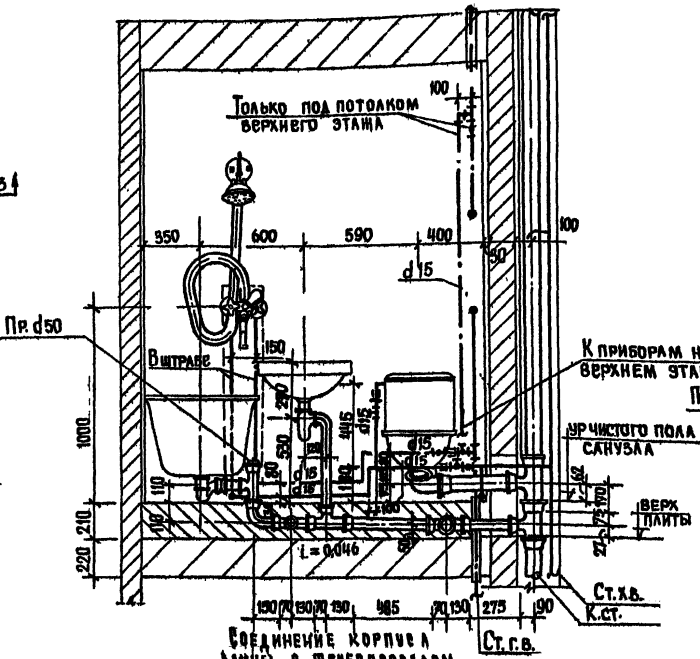

Соединение корпуса ванны с трубопроводом холодного водоснабжения металлическим проводником

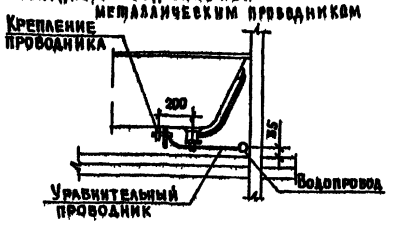

по 3-3

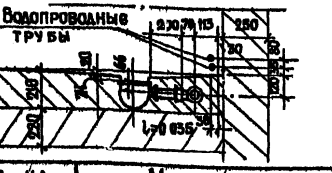

по 2-2

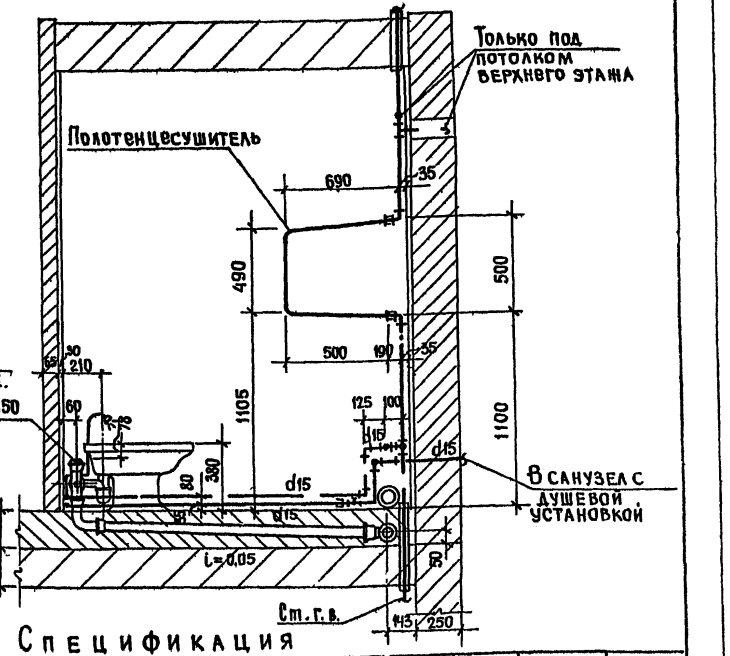

Спецификация

NN п.п.	Наименование материалов	Ед. изм.	Размер	Кол-во	ГОСТ
	I Канализация				
1	Трубы чугунные канализационные	м	100	1300 / 0.330	6942.3-69
2	" " "	"	50	4.7/4 / 2.667	"
3	Колено чугунное канализац.	шт.	100	1	6942.8-69
4	" " "	"	50	2	"
5	Тройник прямой	"	100×100	1	6942.17-69
6	" "	"	100×50	1	"
7	" "	"	50×50	5	"
8	Заглушка стальная сварная	шт	50	2	—
	II Водоснабжение			ХОЛ / ГОР	
1	Трубы стальные водогазопров. оцинкованные	м	20	0.670 / —	3262-62
2	" " " "	"	15	6.0 / 5.20	"
3	Вентили бронзовые муфтовые проходн	шт	15	3 / 1	15Б3бк / 16Б3бк

Примечания:

1. Данной спецификацией учтена разводка трубопроводов водопровода и канализации, фасонные части и арматура до врезки в стояк.
2. Чертеж полотенцесушителя см. лист 12

1972	Гостиница на 109 мест	Монтажный чертеж санузла (с ванной)	Типовой проект 284-5-18	Часть 3 / Раздел 3-1	Лист 13

ЦНИИЭП жилища г. Москва

Согласовано: Сварник, Инж. V, Экспертиза, Ткоки, Челеров, Абренко, Зотова, Загузина, Крючникова, Архит. Ольвенталь, Констр. Ольвенталь, Сектор 6, Сектор 30, Техник, Проверил, Раковщик, Ицеп, Комберг, Ливенталь, Суворова, Рук. отд., Гл. инж. отд., Гл. спец., Рук. гр., Ст. инж.

Состав проекта

№ п/п	Наименование листа	N листа
1	Состав проекта. Основные данные по проекту. Указания по монтажу и привязке.	1
2	Спецификация.	2
3	Водоснабжение. План 1го этажа.	3
4	Канализация Водосток. План 1-го этажа.	4
5	Водоснабжение. Схема.	5
6	Канализация. Разрезы по выпуску К-1.	6
7	Канализация. Водосток. Разрезы по выпуску К-2. Разрезы по водостоку. Гидравлический затвор.	7

Указания по монтажу.

1. Монтаж систем водоснабжения и канализации производить в соответствии с главой СНиП III-г. 1-62.
2. Трубопроводы систем водоснабжения диаметром до 80мм включительно монтировать из стальных водогазопроводных оцинкованных труб на фитингах из ковкого чугуна.
3. Магистрали и подводки к стоякам системы холодного и горячего водоснабжения изолировать изделиями из минеральной ваты толщиной 30мм, с покровным слоем из стеклоткани по пергамину.
   При диаметре труб горячего водоснабжения более 50мм толщину основного изоляционного слоя принять 50мм.
4. Трубопроводы, прокладываемые в конструкции пола, подвергаются гидравлическому испытанию до устройства чистых полов.
5. Системы холодного и горячего водоснабжения должны быть испытаны гидравлическим давлением до установки водоразборной арматуры и устройства изоляции.
6. Запорные вентили, устанавливаемые на трубопроводах горячей воды, должны иметь эбонитовое уплотнение.
7. Систему внутренних водостоков монтировать из чугунных канализационных труб d100, в подполье-из стальных бесшовных труб в изоляции. Соединение стальных труб – на сварке.
8. Подвесные трубопроводы водопровода и канализации, прокладываемые под потолком помещений, крепятся на подвесках арматуры, выпущенных из швов плит перекрытия или на кронштейнах. Расстояние между креплениями должно соответствовать §§1.99 и 1.103 СНиП III-г. 1-62

N п.п	Основные данные по проекту		Кол-во
1	Расход холодной воды в л/сек. с учетом		
	расхода на холодильную установку.		3.83
2	Расход горячей воды в л/сек.		2.73
3	Потребный напор на вводе в м	холодной воды.	12
		горячей воды, с циркуляцией.	15
4	Расход тепла на горячее водоснабжение в ккал/час		36000

Указание по привязке

1. При привязке следует учесть, что спецификацией типового проекта учтены трубопроводы на каждом выпуске канализации в количестве 5,0 м.

Условные обозначения

- Трубопровод холодной воды.
- Трубопровод горячей воды
- Циркуляционный трубопровод
- Поливочный кран.
- Бытовая канализация.
- Производственная канализация
- Водосток.
- Обратный трубопровод от холодильных агрегатов
- Трубопровод в изоляции.
- Трап
- Вытяжной стояк канализации
- Водосточная воронка
- $d_x; d_г; d_ц$; Диаметр трубы холодной воды, горячей и циркуляции.

Схема здания

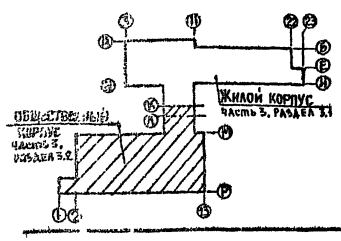

1972	Гостиница на 109 мест	Состав проекта Основные данные по проекту Указания по монтажу и привязке	Типовой проект 284-5-18	Часть 3 Раздел 3-2	Лист 1

ЖИЛИЩА Г. МОСКВА

Согласовано

Согласовано

Дата. Инв. N. Взамен

Разработал Бетак. Проверил Цип. Гл. спец. Шверг. Рук. гр. Зиверт. Ст. инж. Кубарева

Спецификация оборудования.

N п/п	Наименование оборудования	Кол-во	ГОСТ
1	Унитаз „Компакт" керамический с косым выпуском	5	9156-68
2	Умывальник полукруглый фаянсовый (550×420) с латунным выпуском ГОСТ 13763-70 сифоном латунным бутылочным ГОСТ 8246-68 и смесителем настольным с верхней камерой смешения типа СМ-УМ-ВКСЦ ГОСТ 7941-64 и кронштейнами	7	14360-69
3	Раковина стальная эмалированная	9	8631-57
4	Смеситель для мойки (раковины) настенный СМ-М-НН	12	7942-66
5	Мойка чугунная эмалированная МСЧ-2-Б размером 1000×600×1000 в комплекте с сифоном-ревизией ГОСТ 6924-69, смесителем настенным с поворотным носиком ГОСТ 7942-66 с выпуском ф125 м со съемной решеткой, пробкой и цепочкой, трубопроводом соединительным на стальном эмалированном шкафчике.	1	7506-60
6	Смеситель со стационарной душевой трубкой и сеткой СМ-Д-СТ.	2	10822-64
7	Писсуар фаянсовый с цельнотянутым керамическим сифоном.	1	755-72
8	Гигиенический душ „Биде" в комплекте со смесительной арматурой, выпуском и сифоном	1	ТУ 139-59 КЗ ЕФ

Водоснабжение

N п п	Наименование	Диаметр	Ед. изм.	Кол-во хол.	Кол-во гор.	ГОСТ
1	Трубы стальные водогазопроводные *	70	м	38.0	38.0	3262-62
2	—"— *	50	"	110 / 110	110 / 110	"
3	—"— *	32	"	130 / 70	130 / 30.0	"
4	—"— *	25	"	520 / 300	360 / 25.0	"
5	—"— *	20	"	28.0 / 4.0	35.0 / 10.0	"
6	—"—	15	"	91.0	88.0	"
7	Водомерный узел с водомером ВВ 50 с задвижками ф80 и с обводной линией	—	комп.	1	—	—
8	Водомерный узел с водомером горячеводным ВК 40с задвижками ф80 без обводной линии	—	комп.	—	1	—
9	Вентили чугунные запорные проходные муфтовые	32	шт	2	2	15К4 18К 16К4-16Б
10	—"—	25	"	5	3	"
11	Вентили бронзовые запорные проходные муфтовые	20	шт	6	6	15Б-3К 15Б-3Б
12	—"—	15	"	41	31	"
13	Полотенцы краны и пилы	25	комп.	2	—	—
14	Шланг резиновый тканевый 8-30м	25	шт	1	—	—
15	Кран водоразборный цапковый латунный	15	шт	1	—	8906-70
16	Кран писсуарный типа КП 2	15	"	1	—	7676-64

Канализация

N п п	Наименование	Диаметр	Ед изм	Кол-во	ГОСТ
1	Трубы чугунные канализационные **	100	м	53.0 / 125.0	6942.3-69
2	—"— **	50	"	76.0 / 62.0	"
3	Трубы асбестоцементные безнапорн	100	м	30	1839-72
4	Трапы чугунные с раструбом	100	шт	13	ТУ 21-26-003-68
5	—"—	50	"	5	"
6	Сифон чугунный двухоборотный	50	"	18	6924-69
7	Тройник прямой чуг канализац	100×100	"	30	6942.17-69
8	—"—	100×50	"	18	"
9	—"—	50×50	"	9	"
10	Тройник косой 45° чуг канализац	100×100	"	3	6942.22-69
11	—"—	100×50	"	2	"
12	—"—	50×50	"	6	"
13	Колено чугунное канализацион	100	"	3	6942.8-69
14	—"—	50	"	20	"
15	Отвод 135° чугунный канализац	100	"	25	6942.12-69
16	—"—	50	"	22	"
17	Крестовина прямая чуг канализ	100×100	"	1	6942.24-69
18	Муфта переходная чуг канализ	100×50		1	6942.6-69
19	Заглушка стальная сварная	100	"	11	—
20	—"—	50	"	5	—
21	Ревизия чугунная канализац	100	"	4	6942.26-69
22	Муфта чугунная канализац	100	"	77	6942.28-69
23	—"—	50	"	38	"
24	Тройник прямой переходной	100×50	"	4	6942.25-69
25	Воронка стальная сварная	100×50	"	3	Изготовить на месте
26	Переливной бачок	219×6	"	1	ОН. 4.247 Б

Водосток

N п п	Наименование материалов	Диаметр	Ед. изм	Кол-во	ГОСТ
1	Трубы чугунные канализационные	100	м	16.0	6942.3-69
2	Трубы стальные горячекатан. бесшов. *	108×4.0	"	60 / 60	8732-70
3	Компенсационный патрубок чуг. канализ	100	шт	3	6942.5-69
4	Муфта чугунная канализационная	100		3	6942.28-69
5	Гидравлический затвор из стальных труб	108×4	"	7	См. спецификацию на листе 6
6	Воронка водосточная типа Вр-7м	80	"	3	—
7	Ревизия чугунная канализационная	100	"	3	6942.26-69
8	Отвод чугунный канализационный	100	"	6	6942.12-69

Примечания:
1. Трубы чугунные канализационные и фасонные части к ним применять класса „Б"
2. * В числителе - общее количество труб, в знаменателе - количество труб, подлежащих изоляции
3. ** В числителе - общее количество труб, в знаменателе - количество труб за вычетом длины фасонных частей.
4. Мовчные ванны учитываются спецификации технологической части проекта

1972	Гостиница на 109 мест	Спецификация	Типовой проект 284-518	Часть 3 Раздел 32	Лист 2

ЦНИИЭП инженерного оборудования г. Москва

Согласовано: Согласовано: Дата Инв. N Взамен

Гл. инж. отд. Гл. инж. пр. Гл. спец. Руковод. группы Руковод. сектора Техник Проектант Чертил. Контрольн. Нач. отдела Нач. мастерс. Нач. ин. отдела

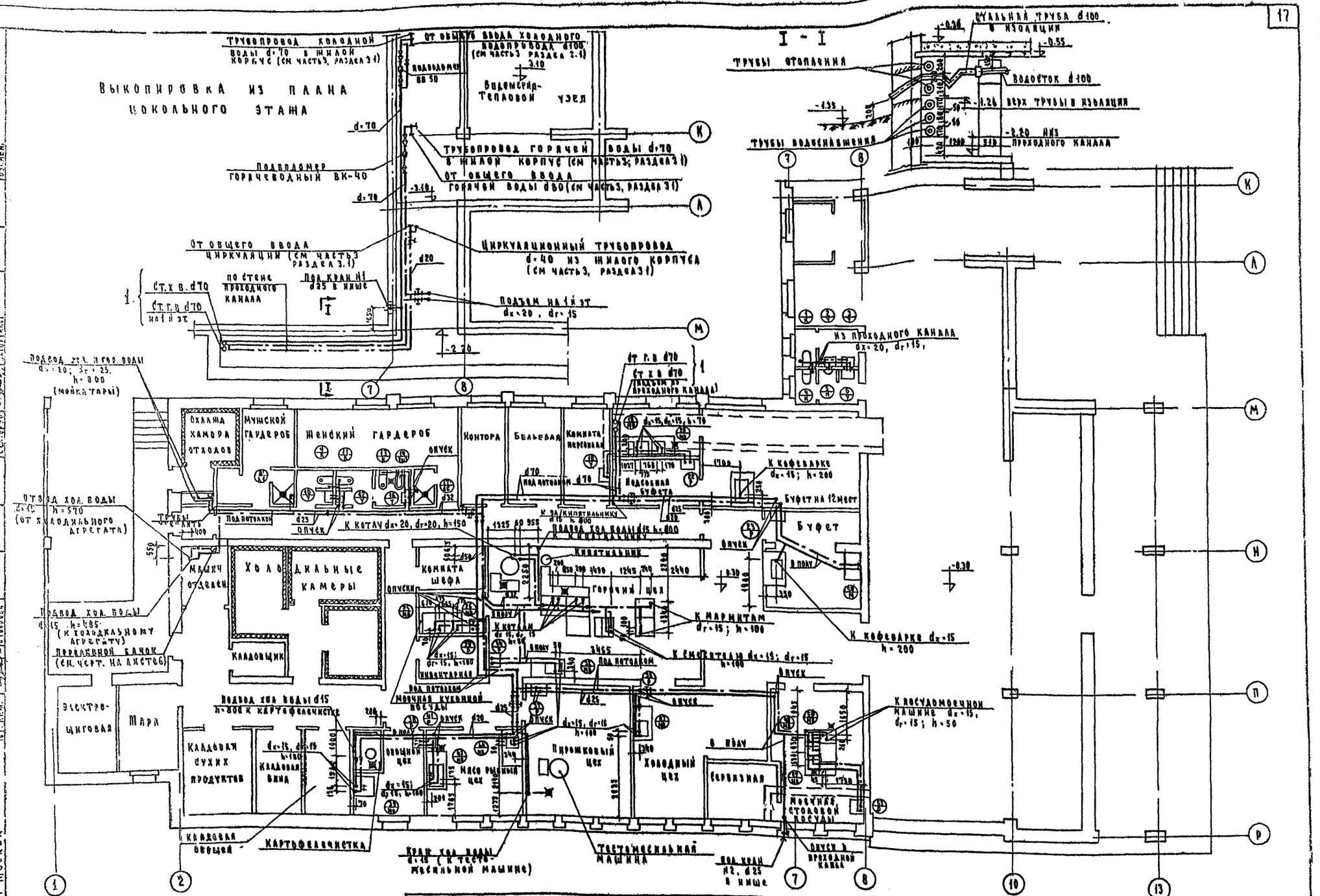

1972	Гостиница на 100 мест	Водоснабжение План 1 го этажа	Типовой проект 284-5-18 · Часть 3 · Раздел 3-2 · Лист 3

Гипрокоммунсантехпроект г. Москва

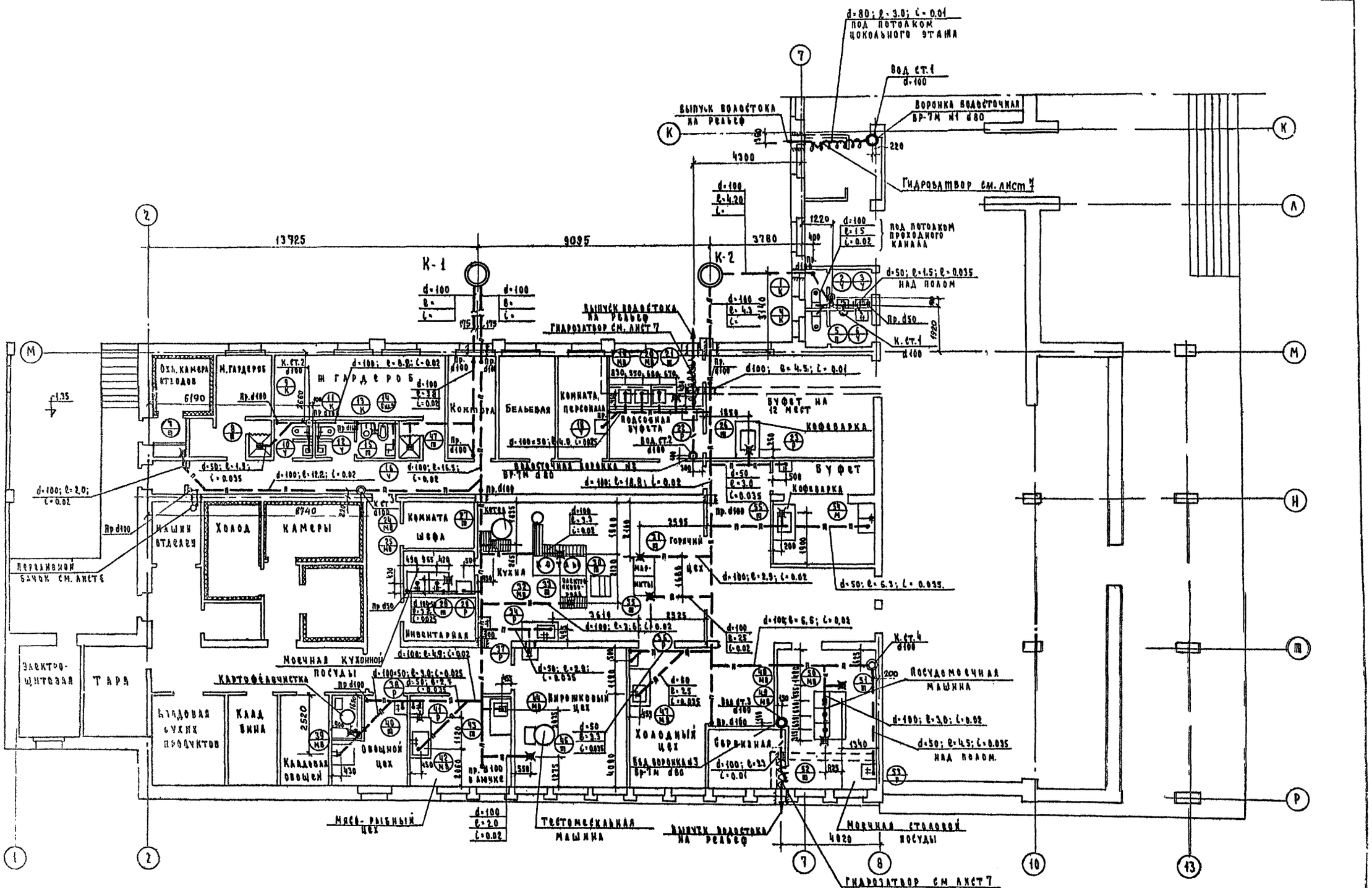

1972	Гостиница на 100 мест	Канализация водосток План 1 го этажа	Типовой проект 284-5-18
			Часть 3 Разделы 3-2
			Лист 4

ЦНИИЭП жилища г. Москва

Согласовано: Стадия; Инв. №; Взамен; Дата

Главный инженер проекта; Главный специалист; Гл. инж. отд.; Рук. отд.; Гл. спец.; Рук. груп.; Ст. инж.

Архитектура; Конструкт.; Сантехн. 1; Сантехн. 2; Сантехн. 3; Сантехн. 4; Электро; Технолог; Генплан; Смета; Заказчик; Заказ; Отв. исп.

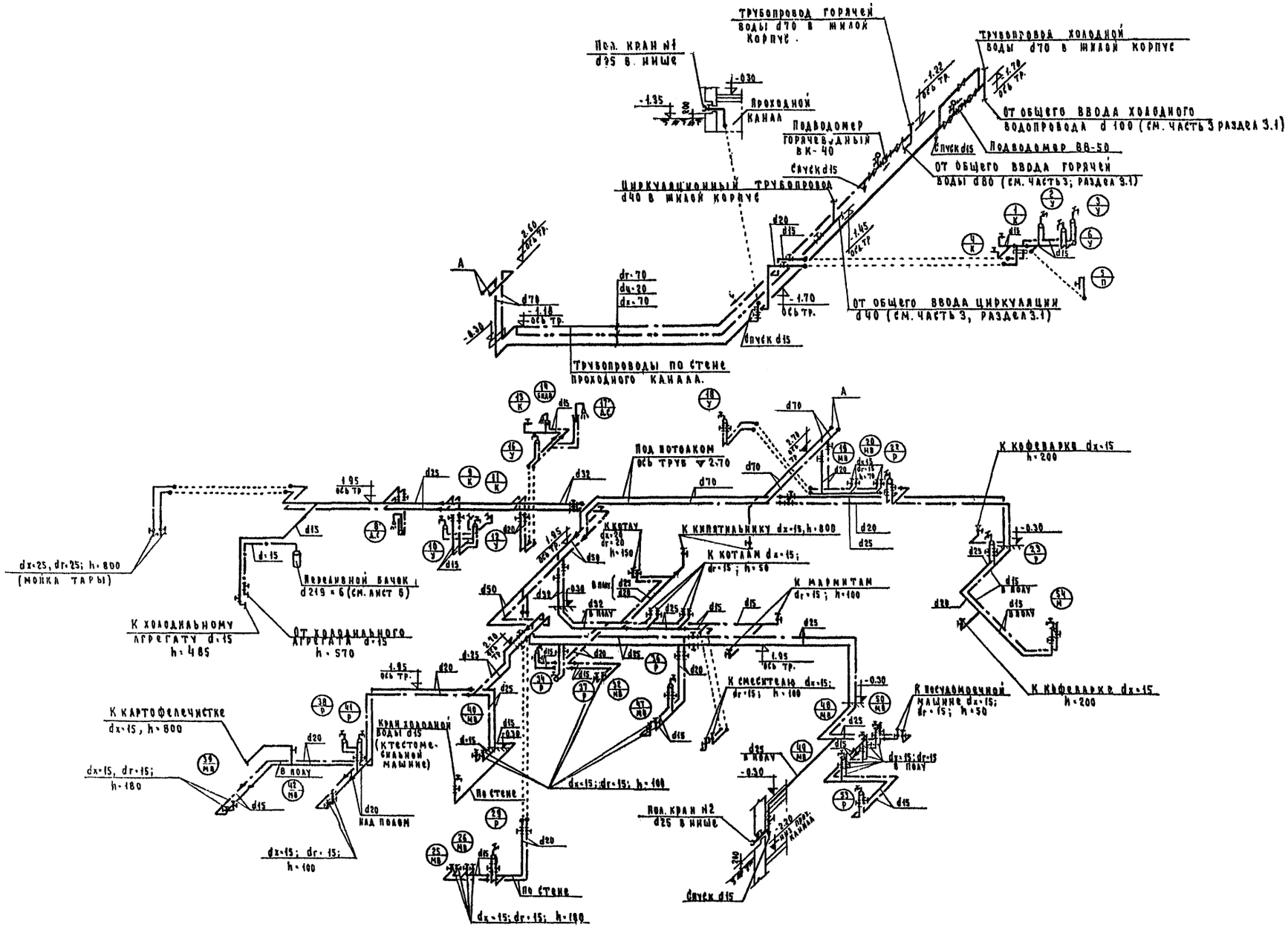

1972	Гостиница на 100 мест	Водоснабжение схема	Типовой проект 2845-18	Часть 3 Раздел 3-2	Лист 5

Дата | Инв. № | Взамен
Согласовано
Инженер-технолог | Ковальчик | Проверил | Ответствен.
Гл. инж. отд. | Дацеп
Гл. спец. | Гомберг
Рук. груп. | Оливенштейн
Рук. отд. инж. | Суворова

Разрез по выпуску производственной канализации К-1

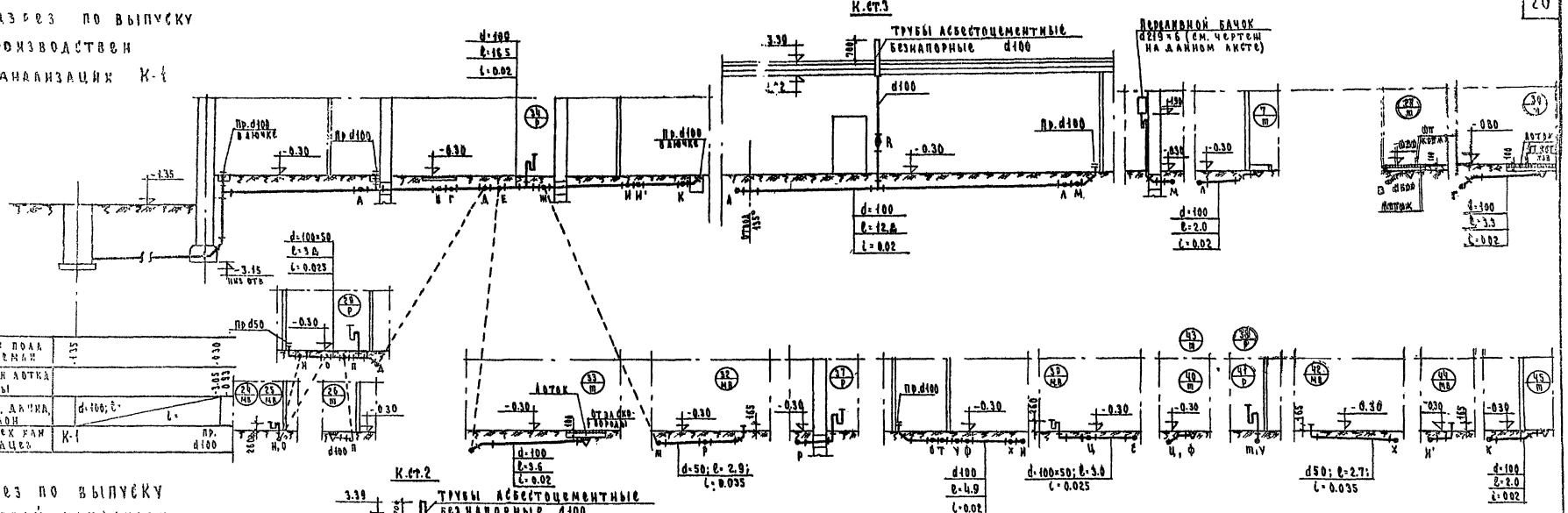

Разрез по выпуску бытовой канализации К-1

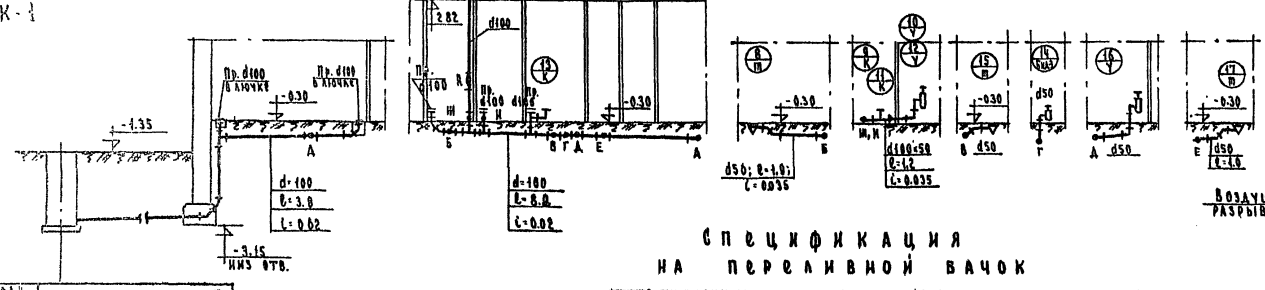

Переливной бачок

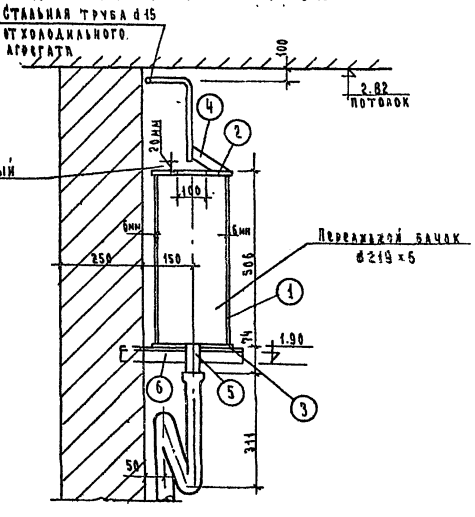

Спецификация на переливной бачок

Nп.п.	Наименование материалов	ГОСТ	Ед. изм.	Размер	Кол-во	Вес в кг
1	Корпус бачка ст. труба	8732-70	шт.	d219×287 h=500	1	16.0
2	Крышка бачка стальн.	3680-57	"	d=230 δ=3	1	1.0
3	Дно бачка стальное	"	"	d=230 δ=3	1	1.0
4	Косынка стальная	"	"	180+40+120 δ=3	1	0.2
5	Патрубок ст. труба	3262-62	"	d=150 l=130	1	0.6
6	Кронштейн стальной	8509-57	"	LN4 l=400	2	2.3

Примечание:

1. Переливной бачок должен быть окрашен внутри и снаружи масляной краской за 2 раза.

1972	Гостиница на 109 мест	Канализация. Разрезы по выпуску К-1.	Типовой проект 284-5-18

ЦНИИЭП инженерных сооружений г. Москва

Разрез по выпуску производственной канализации К-2.

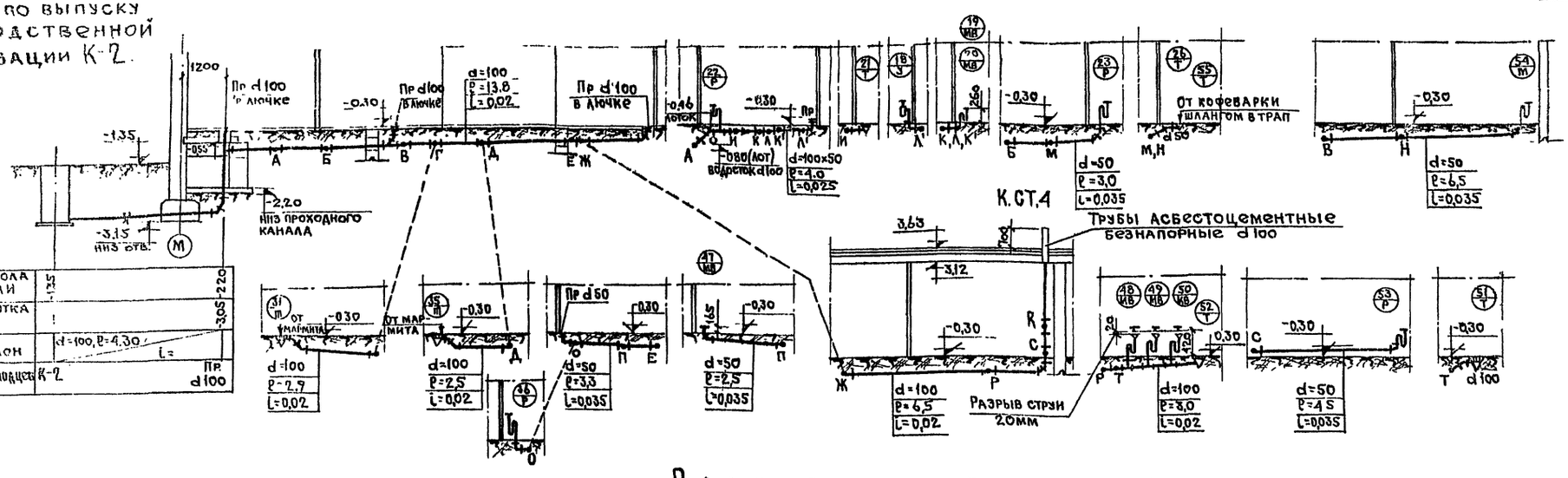

Отметки пола или земли	-1,35 / -2,20
Отметки лотка трубы	- / -3,05
Диаметр, длина, уклон	d=100, ρ=4,30 L=
NN точек или колодцев	К-2 / Пр d100

Разрез по выпуску бытовой канализации К-2

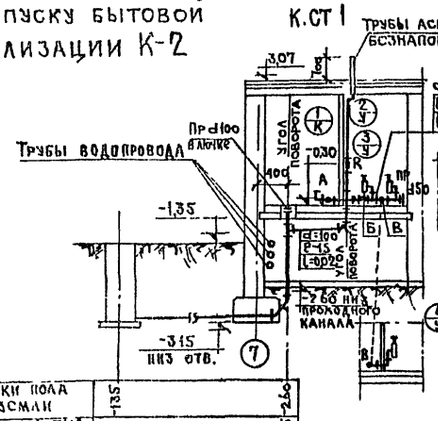

Отметки пола или земли	-1,35 / -2,60
Отметки лотка трубы	- / -3,05
Диаметр, длина, уклон	d=100, ρ=4,20 L=
NN точек или колодцев	К-2 / Пр d100

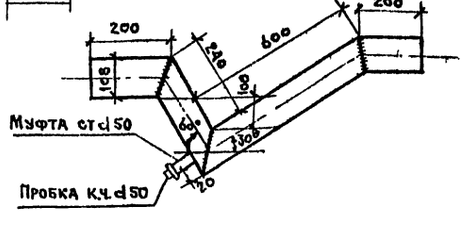

Разрезы по водостоку.

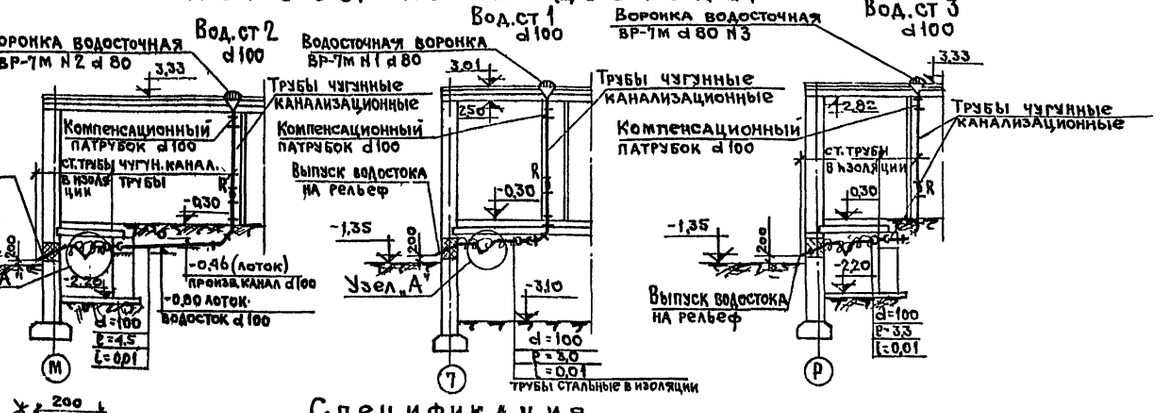

Спецификация

на гидравлический затвор

NN п/п	Наименование	d мм	ед изм	Кол-во	ГОСТ
1	Трубы стальные бесшовные	108×4	м	1,24	8732-70
2	Муфта стальная	50	шт.	1	8966-59
3	Пробка к.ч	50	"	1	8963-59

Примечание:

1. В месте прохода трубы водостока через наружную стену отверстие утеплить минеральным войлоком и заделать цементным раствором

1972	Гостиница на 109 мест	Канализация. Водосток. Разрезы по выпуску К-2. Разрезы по водостоку. Гидравлический затвор.	Типовой проект 284-5-18	Часть 3 Раздел 3-2	Лист 7

ЦНИИЭП жилища г. Москва