ГОСУДАРСТВЕННЫЕ СТАНДАРТЫ
СОЮЗА ССР

СБОРОЧНЫЕ ЕДИНИЦЫ И ДЕТАЛИ ТРУБОПРОВОДОВ на $P_у$ св. 10 до 100 МПа (св. 100 до 1000 кгс/см^2)

КОНСТРУКЦИЯ И РАЗМЕРЫ. ОБЩИЕ ТЕХНИЧЕСКИЕ УСЛОВИЯ

ГОСТ 22791-83—ГОСТ 22826-83

Издание официальное

5 р. 50 к.

КОМИТЕТ СТАНДАРТИЗАЦИИ И МЕТРОЛОГИИ СССР
Москва

ГОСУДАРСТВЕННЫЕ СТАНДАРТЫ
СОЮЗА ССР

СБОРОЧНЫЕ ЕДИНИЦЫ И ДЕТАЛИ ТРУБОПРОВОДОВ на $P_у$ св. 10 до 100 МПа (св. 100 до 1000 кгс/см^2)

КОНСТРУКЦИЯ И РАЗМЕРЫ. ОБЩИЕ ТЕХНИЧЕСКИЕ УСЛОВИЯ

ГОСТ 22791-83—ГОСТ 22826-83

Издание официальное

МОСКВА — 1991

УДК 621.646.38:006.354 Группа Г18

ГОСУДАРСТВЕННЫЙ СТАНДАРТ СОЮЗА ССР

Сборочные единицы и детали трубопроводов

ЛИНЗЫ ГЛУХИЕ С УКАЗАТЕЛЕМ НА P_y св. 10 до 100 МПа (св. 100 до 1000 кгс/см²)

Конструкция и размеры

Assembly units and pipeline parts.
Dead lenses with indicator
for P_{nom} 9,81—98,1 MPa (100—1000 kgf/cm²).
Construction and dimensions

ОКП 36 4700

ГОСТ 22791—83

Дата введения 01.01.85

1. Настоящий стандарт распространяется на глухие линзы с указателем для трубопроводов с линзовым уплотнением, применяемых на предприятиях отраслей нефтехимической промышленности и для производства минеральных удобрений, на P_y св. 10 до 100 МПа (св. 100 до 1000 кгс/см²) и D_y от 6 до 200 мм при температуре среды от минус 50 до плюс 510 °С.

2. Конструкция и размеры линз должны соответствовать указанным на черт. 1—3 и в табл. 1, 2.

(Измененная редакция, Изм. № 1).

3. Технические требования, правила приемки, методы испытаний, выбор материала — по ГОСТ 10493—81.

4. Маркировка, упаковка, транспортирование и хранение — по ГОСТ 22790—89.

Издание официальное

© Издательство стандартов, 1983

Переиздание с изменением

Настоящий стандарт не может быть полностью или частично воспроизведен, тиражирован и распространен без разрешения Госстандарта СССР

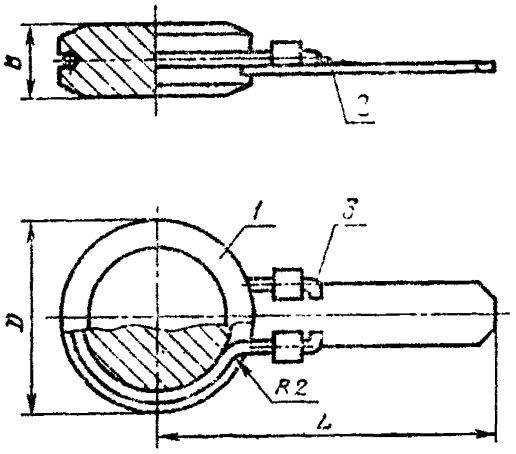

1 — линза; *2* — указатель; *3* — проволока по ГОСТ 17305—71

Черт. 1

Поз. *1*. Линза

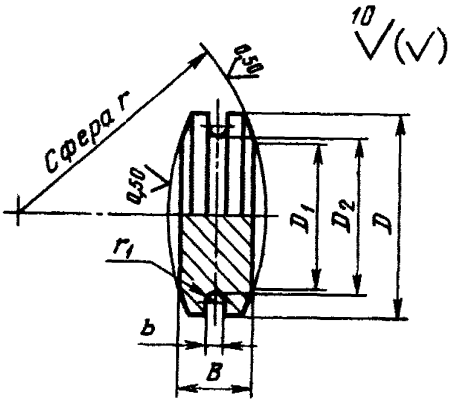

Черт. 2

Таблица 1

Размеры в мм

Условный проход D_y	Исполнение детали	D	D_1	D_2	B	b	L	r Номин.	r Пред откл.	r_1	Проволока по ГОСТ 17305—71 Диаметр	Проволока по ГОСТ 17305—71 Развернутая длина	Масса, кг, не более
6	4	14	6	11	8,5	1,8	60	12	±0,3	0,9	1,6—2,0	75	0,02
10		22	10	19	10,0		75	20				100	0,04
15		30	15	26	11,0	2,2	90	30		1,1	2,2	130	0,07
25		44	25	40	14,0		100	45				180	0,16
32		60	32	56	18,0		130	60	±0,4			230	0,35
40	2	65	40	60		2,8	150	73		1,4	2,5	250	0,42
	4				30,0								0,73
50	2	82	60	76	20,0	3,4	190	98		1,7	3,2	305	0,82
	4				32,0								1,32
65	2	100	70	94	25,0		220	115				370	1,45
	4				38,0								2,26
80	2	125	90	118	30,0		260	140				450	2,72
	4				42,0								3,30
100	2	138	100	130	30	4,4	280	160	±0,5	2,2	4,2	500	3,68
	4				45								5,11

Продолжение табл. 1

Размеры в мм

Условный проход D_y	Исполнение детали	D	D_1	D_2	B	b	L	r Номин.	r Пред. откл.	r_1	Проволока по ГОСТ 17305—71 Диаметр	Проволока по ГОСТ 17305—71 Развернутая длина	Масса, кг, не более
125	2	175	120	168	35	4,4	310	200	±0,5	2,2	4,2	620	5,92
	4				45								7,81
150	2	210	150	202	40		350	243				730	9,52
	4				60								14,96
200	2	270	195	262	45		400	310	±0,6			930	17,56
	3				60								24,30

Поз. 2. Указатель

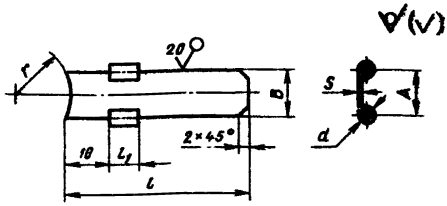

Черт. 3

Таблица 2

Размеры в мм

Условный проход D_y	Исполнение детали	d	l	l_1	A=B	r	s	Масса, кг, не более
6	4	1,8	53	8	8	7	1,0	0,01
10			64	10	10	11		
15		2,5	75	15	15	15		0,02
25			78	20	20	22		
32			100			30		0,03
40		3,0	117	25	25	33		0,04
50		3,5	149	30	30	41	1,5	0,06
65			170	35	35	50		0,08
80		4,5	197	40	40	63	2,0	0,13
100			211	45	45	69		0,17
125			222	50	50	88		0,19
150			245	55	55	105		0,23
200	3		265	60	60	135		0,27

Пример условного обозначения глухой линзы с указателем исполнения 4, D_y 65 мм, на условное давление P_y 100 МПа согласно табл. 1 ГОСТ 22790—89, из стали марки 20Х3МВФ:

Линза глухая 4—65—100—20Х3МВФ—ГОСТ 22791—83

5. Материал указателя — сталь 10 по ГОСТ 1050—88.

ИНФОРМАЦИОННЫЕ ДАННЫЕ

1. **РАЗРАБОТАН И ВНЕСЕН** Министерством химического и нефтяного машиностроения

РАЗРАБОТЧИКИ

Б. И. Вагайцев (руководитель темы); **М. И. Миль; Е. Я. Нейман; А. П. Корчагин,** канд. техн. наук; **А. Д. Головнев**

2. **УТВЕРЖДЕН И ВВЕДЕН В ДЕЙСТВИЕ** Постановлением Государственного комитета СССР по стандартам от 25.11.83 № 5517

3. Срок проверки — 1993 г.

4. **ВЗАМЕН ГОСТ 22791—77**

5. **ССЫЛОЧНЫЕ НОРМАТИВНО-ТЕХНИЧЕСКИЕ ДОКУМЕНТЫ**

Обозначение НТД, на который дана ссылка	Номер пункта
ГОСТ 1050—88	5
ГОСТ 10493—81	3
ГОСТ 17305—71	2
ГОСТ 22790—89	4

6. Переиздание (июль 1991 г.) с Изменением № 1, утвержденным в декабре 1988 г.

7. Ограничение срока действия снято. Постановлением Государственного комитета СССР по стандартам от 23.12.88 № 4515