К-2	СТРОИТЕЛЬНЫЙ КАТАЛОГ Часть 2 ТИПОВЫЕ ПРОЕКТЫ ПРЕДПРИЯТИЙ, ЗДАНИЙ И СООРУЖЕНИЙ	801-2-117.13.90
СССР ЦИТП	КОРОВНИК НА 50 КОРОВ ПРИВЯЗНОГО СОДЕРЖАНИЯ С ЗАКОНЧЕННЫМ ПРОИЗВОДСТВЕННЫМ ЦИКЛОМ СТЕНЫ ПАНЕЛЬНЫЕ НА ДЕРЕВЯННОМ КАРКАСЕ /ДЛЯ ПОДСОБНЫХ ХОЗЯЙСТВ ПРЕДПРИЯТИЙ/ ДЛЯ ЦЕНТРАЛЬНОГО, ЦЕНТРАЛЬНО-ЧЕРНОЗЕМНОГО, СЕВЕРО-ЗАПАДНОГО РАЙОНОВ РСФСР	УДК.728.96:631.223.2
СЕНТЯБРЬ 1990	ЗОНАЛЬНЫЙ ТИПОВОЙ ПРОЕКТ	На 7 страницах Страница 1

ФАСАД 1-29

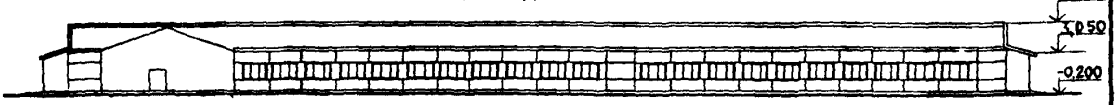

ПЛАН НА ОТМ. 0.000

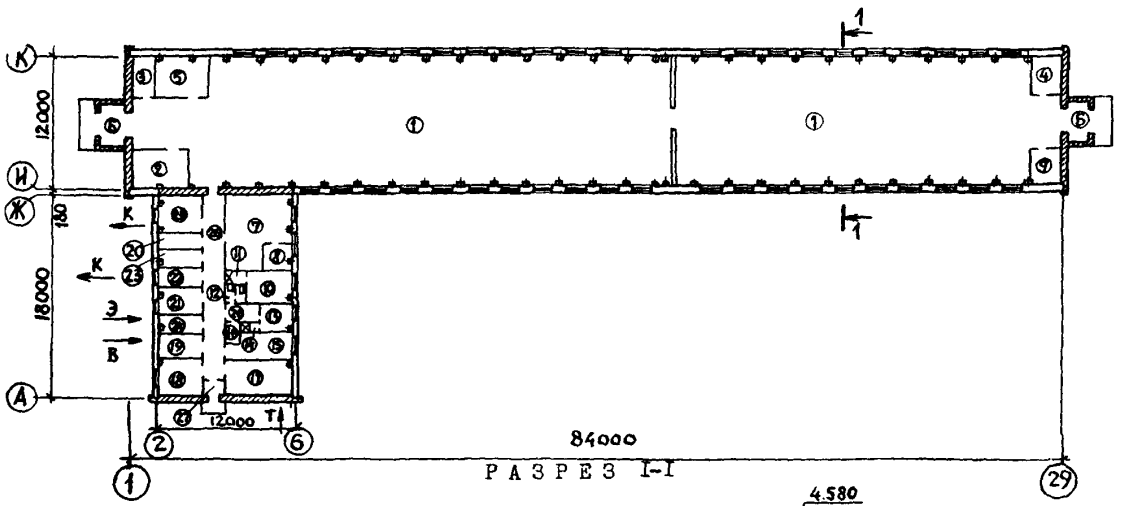

РАЗРЕЗ 1-1

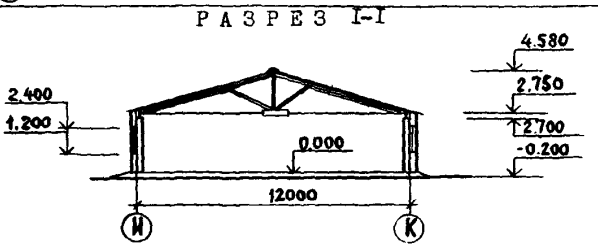

ЭКСПЛИКАЦИЯ ПОМЕЩЕНИЙ

Номер	Наименование	Площадь м2	Номер	Наименование	Площадь м2
1	Помещение для содержания скота	914,0	14	Душевая	1,6
2	Помещение для концкормов в таре	20,9	15	Комната персонала	12,2
3	Помещение для корнеплодов	9,5	16	Помещение для зап.частей	2,5
4	Площадка для инвентаря	6,3	17	Венткамера с узлом ввода	18,4
5	Венткамера	18,1	18	Операторская	11,7
6	Тамбур /2 шт./	16,8	19	Помещение для водомерного узла	6,9
7	Молочно-моечная	34,9	20	Кормоприготовительная для телят	5,3
8	Лаборатория по определению качества молока	5,6	21	Ветка бинет	7,8
9	Помещение для дезосредств	6,3	22	Лаборатория ПИО	6,2
10	Женский гардероб рабочей и уличной одежды	10,7	23	Вакуумнасосная	6,2
11	Душевая	1,7	24	Электрощитовая	8,7
12	Санузел	2,9	25	Профилакторий	11,7
13	Мужской гардероб рабочей и уличной одежды	6,5	26	Коридор	27,6
			27	Тамбур	1,7

КОРОВНИК НА 50 КОРОВ ПРИВЯЗНОГО СОДЕРЖАНИЯ С ЗАКОНЧЕННЫМ ПРОИЗВОДСТВЕННЫМ ЦИКЛОМ. СТЕНЫ ПАНЕЛЬНЫЕ НА ДЕРЕВЯННОМ КАРКАСЕ /ДЛЯ ПОДСОБНЫХ ХОЗЯЙСТВ ПРЕДПРИЯТИЙ/ ДЛЯ ЦЕНТРАЛЬНОГО, ЦЕНТРАЛЬНО-ЧЕРНОЗЕМНОГО, СЕВЕРО-ЗАПАДНОГО РАЙОНОВ РСФСР	ЗОНАЛЬНЫЙ ТИПОВОЙ ПРОЕКТ 801-2-117.13.90	Страница 2

ПЛАН РАЗМЕЩЕНИЯ ТЕХНОЛОГИЧЕСКОГО ОБОРУДОВАНИЯ НА ОТМ.0.000

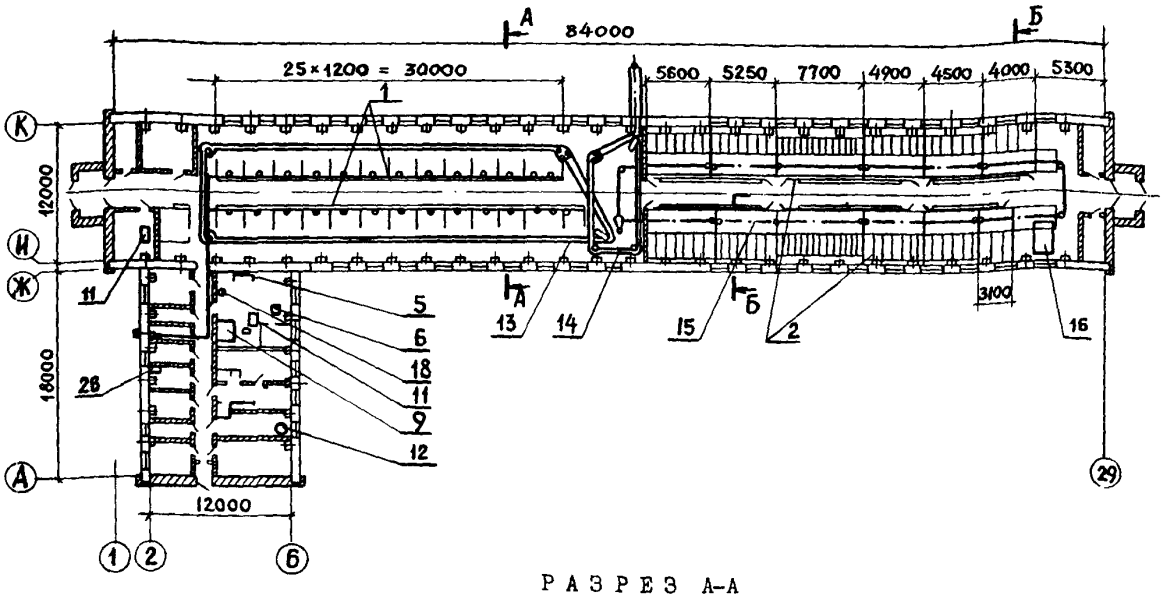

РАЗРЕЗ А-А

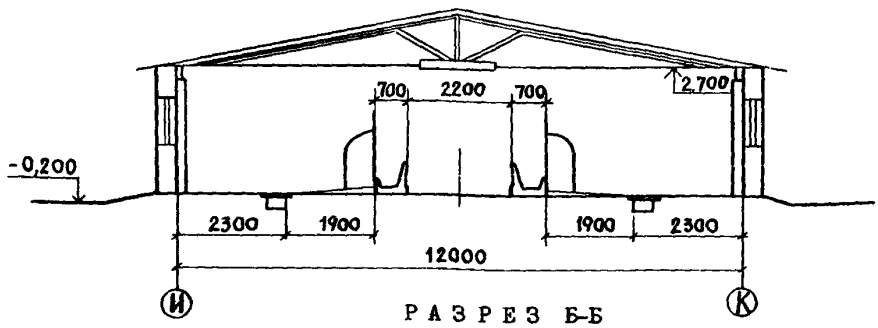

РАЗРЕЗ Б-Б

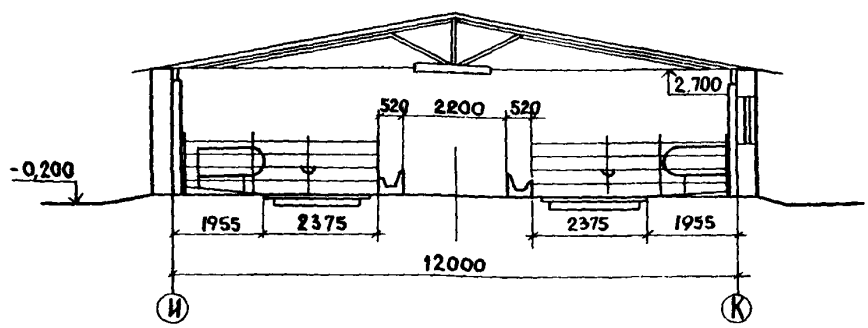

ЭКСПЛИКАЦИЯ ОСНОВНОГО ОБОРУДОВАНИЯ

Поз.	Наименование и марка	Кол.
I	Оборудование стойловое для коров ОСК-25А	25
2	Стойловое оборудование /по ОСТ I05-668-85 + I05-682-85/	
5	Доильный агрегат стационарный ДАС-2В	I
6	Сепаратор-сливкоотделитель ОСБ	I
9	Камера холодильная КХС-2-6	I
II	Весы циферблатные передвижные платформенные РП-I50ЦI3Т	2
I2	Кипятильник непрерывного действия КНЭ-25МI	I
I3	Транспортер скребковый ТСН-I60А	2
I4		
I5	Установка скреперная УС-Ф-I70	I
I6	Весы для взвешивания скота передвижные 5024РП-Ш-I3С	I
I8	Электроводонагреватель САОС-400	I
26	Холодильник типа КШ-220 "Снайге -I5Е"	I

КОРОВНИК НА 50 КОРОВ ПРИВЯЗНОГО СОДЕРЖАНИЯ С ЗАКОНЧЕННЫМ ПРОИЗВОДСТВЕННЫМ ЦИКЛОМ. СТЕНЫ ПАНЕЛЬНЫЕ НА ДЕРЕВЯННОМ КАРКАСЕ /ДЛЯ ПОДСОБНЫХ ХОЗЯЙСТВ ПРЕДПРИЯТИЙ/ ДЛЯ ЦЕНТРАЛЬНОГО, ЦЕНТРАЛЬНО-ЧЕРНОЗЕМНОГО, СЕВЕРО-ЗАПАДНОГО РАЙОНОВ РСФСР	ЗОНАЛЬНЫЙ ТИПОВОЙ ПРОЕКТ 801-2-117.13.90	Страница 3

V1MA

ТЕХНИКО-ЭКОНОМИЧЕСКИЕ ДАННЫЕ И ПОКАЗАТЕЛИ

	Наименование показателей	Код	Типовая проектная документация: Всего	Удельные показатели: на 1 м² общей площади на 1 м³ строительного объема	на расчетную единицу	на 1 млн. руб. СМР	Примечание*
G3DB	Производственная программа. Мощность предприятия. Расчетные единицы. Единица мощности, СКОТОМЕСТ	ЕА05	1				
	Единица годового объема товарной продукции. в натуральном выражении, Ц	ЕА07	1				
	в оптовых ценах, тыс. руб.	ЕА08	1				
	Количество расчетных единиц. Мощность, СКОТОМЕСТ	ЕД06	141				
	Годовой объем товарной продукции. МОЛОКО в натуральном выражении	ЕД09	1602,9				
	МЯСО		251,49				
	в оптовых ценах, тыс. руб.	ЕД10	116,35				
	Затраты производства (себестоимость), тыс. руб. (удельные показатели на 1 руб. товарной продукции, коп.)	СП02	84,64 72,75				
	Прибыль (годовая), тыс. руб. (удельные показатели на 1 руб. товарной продукции, коп.)	СП07	31,71 27,26				
	Уровень рентабельности (прибыль к себестоимости), %	СП03	37,4				
	Срок окупаемости капиталовложений (сметной стоимости), год	СП04	5,9				
	Приведенные затраты, тыс. руб. (удельные показатели, руб.)	СП06	103,44		734		
	Уровень механизации и автоматизации производственных процессов, %	ШТ11	95				
	Удельный вес рабочих, занятых ручным трудом, %	ЮА62	16				
	Трудоемкость изготовления продукции (годовая), чел.-ч.	ТР07	11880		84,3		
	Производительность труда. годовой выпуск продукции на одного работающего, тыс. руб.	ШТ06	19,39				
	то же, в натуральном выражении	ШТ07					
G3DD	Режим работы и штаты. Численность работающих чел. общая /с подменными/	ШТ02	6				
	в том числе рабочих /с подменными/	ШТ03	6				
	в наиболее многочисленную смену	ШТ04	4				
	количество рабочих дней в году	ШТ08	365				
	количество смен в сутки	ШТ01	1				
	продолжительность смены, ч.	ШТ09	8,15				
	коэффициент сменности по рабочим	ШТ05					
	коэффициент загрузки оборудования	ШТ10					
G3OC	Техническая характеристика. Площадь, м². застройки	ХП01	1289,2		9,1		
G3OB	общая	ХП02	1236,2		8,8		
	в том числе подземной части	ХП03					
	встроенных (бытовых) помещений	ХП09					
G3NB	Объем строительный, м³. общий	ХБ01	4766,0		33,8		
	в том числе подземной части	ХБ02					
	встроенных (бытовых) помещений	ХБ03					

* для заполнения данных проекта привязки

КОРОВНИК НА 50 КОРОВ ПРИВЯЗНОГО СОДЕРЖАНИЯ С ЗАКОНЧЕННЫМ ПРОИЗВОДСТВЕННЫМ ЦИКЛОМ. СТЕНЫ ПАНЕЛЬНЫЕ НА ДЕРЕВЯННОМ КАРКАСЕ /ДЛЯ ПОДСОБНЫХ ХОЗЯЙСТВ ПРЕДПРИЯТИЙ/ ДЛЯ ЦЕНТРАЛЬНОГО, ЦЕНТРАЛЬНО-ЧЕРНОЗЕМНОГО, СЕВЕРО-ЗАПАДНОГО РАЙОНОВ РСФСР	ЗОНАЛЬНЫЙ ТИПОВОЙ ПРОЕКТ 801-2-117.13.90	Страница 4

	Наименование показателей	Код	Типовая проектная документация: Всего	Удельные показатели: на 1 м² общей площади / на 1 м³ строительного объема	на расчетную единицу	на 1 млн. руб. СМР	Примечание
V11A, V11B	Стоимость. Сметная стоимость, тыс. руб. (удельные показатели, руб.): общая	СС01	142,22	115,0 / 29,8	1009		
V11L	в том числе строительно-монтажных работ	СС02	128,88	104,3 / 27,0	914		
V11O	в том числе оборудования	СС03	13,34	10,7 / 2,8	95		
	общая с учетом условной привязки	СС10	188,0		1333		
	Трудоемкость: нормативная трудоемкость, чел.-ч	ТР08	16970		120,4		
V11F	трудозатраты построечные, чел.-ч	ТР06	15424	12,5 / 3,2	109,4	119565	
V1KB	Материалоемкость. Цемент, т (удельные показатели, кг): всего	РЦ01	85,53	69,2 / 17,9	607	663023	
	приведенный к М400	РЦ02	88,5	71,6 / 18,6	628	686047	
	в том числе на индустриальные изделия	РЦ03	52,51	42,5 / 11,0	372	407054	
	Сталь, т (удельные показатели, кг): всего	РС01	26,61	22,5 / 5,6	189	206279	
	приведенная к классу А-1 и Ст3	РС02	31,66	25,6 / 6,6	225	245426	
	в том числе на индустриальные изделия	РС03	17,82	14,4 / 3,7	126	138139	
	Бетон и железобетон, м³: всего	РБ01	268,18	0,22 / 0,06	1,90	2079	
	в том числе монолитный	РБ02	175,58	0,14 / 0,04	1,25	1361	
	в том числе сборный тяжелый	РБ04	92,60	0,07 / 0,02	0,66	718	
	в том числе сборный легкий	РБ05					
	Лесоматериалы, м³: всего	РЛ01	139,44	0,11 / 0,03	0,99	1081	
	приведенные к круглому лесу	РЛ02	208,52	0,17 / 0,04	1,48	1616	
	Кирпич, тыс. шт.	РК01	34,39	0,03 / 0,01	0,24	267	
	Стекло строительное, м²	РД01	64,96	0,05 / 0,01	0,46	504	
	Асбестоцемент, м²	РД02	1375,0	1,11 / 0,29	9,75	10659	
	Рулонные кровельные и гидроизоляционные материалы, м²	РГ03	661,69	0,54 / 0,14	4,69	5129	
	Трубы пластмассовые, м	РД04					
	Трубы пластмассовые, т	РД05					
	Трубы стеклянные, м	РД06					
V1LH	Ресурсы на производственные и эксплуатационные нужды. Расход воды. Холодной: расчетный, м³/сут	ЭВ13	5,16				
	расчетный, л/с	ЭВ11	1,71				
	годовой, м³	ЭВ14	1890		13,4		
	Горячей: расчетный, м³/сут	ЭВ23	1,99				
	расчетный, л/с	ЭВ21	0,80				
	годовой м³	ЭВ24	728		5,2		

КОРОВНИК НА 50 КОРОВ ПРИВЯЗНОГО СОДЕРЖАНИЯ С ЗАКОНЧЕННЫМ ПРОИЗВОДСТВЕННЫМ ЦИКЛОМ. СТЕНЫ ПАНЕЛЬНЫЕ НА ДЕРЕВЯННОМ КАРКАСЕ /ДЛЯ ПОДСОБНЫХ ХОЗЯЙСТВ ПРЕДПРИЯТИЙ/ ДЛЯ ЦЕНТРАЛЬНОГО, ЦЕНТРАЛЬНО-ЧЕРНОЗЕМНОГО, СЕВЕРО - ЗАПАДНОГО РАЙОНОВ РСФСР	ЗОНАЛЬНЫЙ ТИПОВОЙ ПРОЕКТ 801-2-117.13.90	Страница 5

	Наименование показателей					Код	Типовая проектная документация: Всего	Удельные показатели: на 1 м² общей площади на 1 м³ строительного объема	на расчетную единицу	на 1 млн. руб. СМР	Примечание
V1LS	Ресурсы на производственные и эксплуатационные нужды — Расход пара			расчетный, кг/ч		ПС09					
				годовой, т		ПС07					
V1LA	Расход сжатого воздуха			расчетный, м³/ч		ЭС02					
				годовой, м³		ЭС03					
V1LN	Расход тепла — всего		расчетный,	кВт		ЭТ01	202,4				
				ккал/ч		ЭТ14	174049				
			годовой, (удельные показатели, ГДж)	ГДж		ЭТ21	1522,44	1,23 0,32	10,79		
				Гкал		ЭТ25	363,35	0,29 0,08	2,58		
	в том числе	на отопление	расчетный,	кВт		ЭТ02	11,8				
				ккал/ч		ЭТ15	10130				
			годовой, (удельные показатели, ГДж)	ГДж		ЭТ22	119,12	0,10 0,02	0,84		
				Гкал		ЭТ26	28,43	0,02 0,01	0,20		
		на вентиляцию	расчетный,	кВт		ЭТ03	145,95				
				ккал/ч		ЭТ16	125519				
			годовой, (удельные показатели, ГДж)	ГДж		ЭТ23	1232,33	0,99 0,26	8,74		
				Гкал		ЭТ27	294,11	0,24 0,06	2,09		
		на горячее водоснабжение	расчетный,	кВт		ЭТ04	22,65				
				ккал/ч		ЭТ17	38400				
			годовой, (удельные показатели, ГДж)	ГДж		ЭТ24	170,99	0,14 0,04	1,21		
				Гкал		ЭТ28	40,81	0,03 0,01	0,29		
V1LI	Канализационные стоки, расчетный, м³/сут.					ЭК01	2,31				
V1LJ	Расход газа		расчетный, м³/ч			ЭГ01					
			годовой, м³			ЭГ02					
V1LL	Расход электроэнергии, годовой, МВт·ч (удельные показатели, кВт·ч)					ПС08	92,5		656,0		
V1LK	Потребная электрическая мощность, кВт					ЭМ01	40,0		283,7		
V1GB	Продолжительность строительства, мес.					ПС01	6,0				

КОРОВНИК НА 50 КОРОВ ПРИВЯЗНОГО СОДЕРЖАНИЯ С ЗАКОНЧЕННЫМ ПРОИЗВОДСТВЕННЫМ ЦИКЛОМ. СТЕНЫ ПАНЕЛЬНЫЕ НА ДЕРЕВЯННОМ КАРКАСЕ /ДЛЯ ПОДСОБНЫХ ХОЗЯЙСТВ ПРЕДПРИЯТИЙ/ ДЛЯ ЦЕНТРАЛЬНОГО, ЦЕНТРАЛЬНО-ЧЕРНОЗЕМНОГО, СЕВЕРО-ЗАПАДНОГО РАЙОНОВ РСФСР	З О Н А Л Ь Н Ы Й ТИПОВОЙ ПРОЕКТ 801-2-117.13.90	Страница 6

СТРОИТЕЛЬНЫЕ КОНСТРУКЦИИ И ИЗДЕЛИЯ

Фундаменты - сборные железобетонные башмаки. ГОСТ 24022-80, типоразмеров-1. Фундаментные блоки ГОСТ 13579-78^{x}. Типоразмеров - 4. Цокольные панели, серия 1.817.1-1, вып.1. Типоразмеров - 1

Фермы покрытия - металлодеревянные, серия 1.063.9-2, типоразмеров - 1

Колонны - сборные железобетонные серия 1.823.1-2, в.0-1, типоразмеров -1

С т е н ы - панели на деревянном каркасе, серия 1.832.5-11 вып.2. Типоразмеров - 8

Перегородки - асбестоцементные экструзионные панели. Шифр 230-76/81 вып.1

Покрытие - плиты с деревянным каркасом, серия 1.865.5-13, в.0-1, типоразмеров - 3

К р о в л я - асбестоцементные волнистые листы унифицированного профиля ГОСТ 16233-77^{x}

Полы - бетонные, из керамической плитки, из линолеума, дощатые

О к н а - деревянные ГОСТ 12506-81, типоразмеров - 2. ГОСТ 112141-86, типоразмеров - 1

Д в е р и - деревянные ГОСТ 14624-84, типоразмеров - 2. ГОСТ 24698-81, типоразмеров - 2. ГОСТ 6629-88, типоразмеров - 2

Ворота - деревянные ГОСТ 18853-73^{x}, типоразмеров - 1

Наибольшая масса монтажного элемента /фундаментный блок/ - 1,3 т

НОРМАТИВНОЕ ЗНАЧЕНИЕ ВЕТРОВОГО ДАВЛЕНИЯ - 0,23кПа / 23кгс/м2

СТЕПЕНЬ ОГНЕСТОЙКОСТИ - У

РАСЧЕТНАЯ ТЕМПЕРАТУРА НАРУЖНОГО ВОЗДУХА - минус 20°С, 30°С /основное решение/

ОТДЕЛКА
НАРУЖНАЯ

Лакокрасочное покрытие красками Ш группы

ВНУТРЕННЯЯ

Известковая побелка, окраска эмалью стен и перегородок

Масляная окраска столярных изделий и защита металлических деталей лакокрасочными антикоррозийными материалами

ИНЖЕНЕРНОЕ ОБОРУДОВАНИЕ

Водопровод - объединенный: хозяйственно-питьевой и производственный от местной сети водопровода. Напор на вводе - 10,92м

Канализация - бытовая и производственная. Бытовая в наружную сеть. Производственная /от профилактория/ в жижесборник. Навоз и стоки из помещения содержания животных в каналы навозоудаления

Горячее водоснабжение - централизованное от наружной сети. Напор на вводе 9,0 м

Отопление - водяное от наружной сети. Теплоноситель - вода 150-70°С

Вентиляция - приточно-вытяжная с механическим побуждением и естественная

Электроснабжение - от наружных сетей напряжением 380/220В

Связь и сигнализация, телефонная связь, радиофикация

НОРМАТИВНОЕ ЗНАЧЕНИЕ ВЕСА СНЕГОВОГО ПОКРОВА - 1,0кПа / 100кгс/м2

КЛИМАТИЧЕСКИЕ ПОДРАЙОНЫ СССР - 1А, 1Б, 1В, 1Г, IIВ, IIIВ

ИНЖЕНЕРНО-ГЕОЛОГИЧЕСКИЕ УСЛОВИЯ - о б ы ч н ы е

ТЕХНОЛОГИЧЕСКИЙ ПРОЦЕСС

Коровник на 50 коров привязного содержания с законченным производственным циклом предназначен для круглогодового производства молока, мяса и выращивания нетелей для собственного воспроизводства в подсобных хозяйствах предприятий.

Здание Г-образной формы. В основной части здания размером 12 х 84 м размещены две изолированные секции. В одной секции размещены стойла для коров, санитарное стойло, денник для отела и помещения подсобно-вспомогательного назначения: для корнеплодов, для концкормов, венткамера.

В другой изолированной секции размещены групповые клетки с боксами для отдыха телят, ремонтного и откормочного молодняка, а также площадка для инвентаря и помещение для дезосредств.

В пристройке размером 12 х 18 м размещены профилакторий, молочно-моечная, лаборатория ПИО, лаборатория по определению качества молока, кормоприготовительная для телят, операторская и др. помещения подсобно-вспомогательного назначения, бытовые помещения.

Коровы и нетели старше 25 месяцев содержатся на привязи ОСК-25А в стойлах 1,2 х 1,9 м; сутки до и после отела корова, или нетель находится в деннике 3,0 х 3,0 м.

Новорожденный теленок из денника через сутки переводится в индивидуальную клетку профилактория, имеющую размер 0,5 х 1,2 м.

Телята с 20 дневного до 6 месячного возраста, телки и быки на доращивании и откорме с 6 до 18 месячного возраста, нетели с 18 до 25 месячного возраста содержатся в групповых клетках с боксами для отдыха.

Доение коров предусмотрено доильным агрегатом стационарным ДАС-2В.

Кормление из стационарных кормушек сеном, силосом, корнеплодами, комбикормом, зеленой массой.

Раздача грубых и сочных кормов - мобильным кормораздатчиком РММ-Ф-6, комбикорма - ручными тележками ТРК-150.

Поение животных - из индивидуальных автопоилок ПА-1А и АП-1А.

Удаление навоза из секции для коров осуществляется открытым скребковым транспортером ТСН-160А, из секции для телят и молодняка - скреперной установкой УС-Ф-170, расположенной под решетчатыми полами. Далее поперечным транспортером навоз подается в транспортные средства и вывозится в навозохранилище.

В профилактории навоз убирают гидросмывом в жижесборник.

ДОПОЛНИТЕЛЬНЫЕ ДАННЫЕ

За расчетный показатель принято одно скотоместо /количество единиц - 141 без профилактория/.

Сметная документация составлена в нормах и ценах 1984 г. для I экономического района

СОСТАВ ПРОЕКТНОЙ ДОКУМЕНТАЦИИ

Альбом I	-	ПЗ	Пояснительная записка
	-	ГП	Схема генплана
		АС	Архитектурно-строительные решения
		ОВ	Отопление и вентиляция
Альбом II	-	ТХ	Механо-технологические решения
		ВК	Внутренние водопровод и канализация
		ЭМ	Электротехническая часть
		СС	Связь и сигнализация
Альбом III	-	СО	Спецификации оборудования
Альбом IУ	-	С	Сметы
Альбом У	-	ВМ	Ведомости потребности в материалах

Объем проектных материалов, приведенных к формату А4,- 878 форматок

B7BA АВТОР ПРОЕКТА Роснипиагропром, 125047 Москва, пл.Белорусского вокзала,3

B7HA УТВЕРЖДЕНИЕ Утвержден Госагропромом Нечерноземной зоны РСФСР, приказ № 154-2/157 от 11.04.90 г.
Введен в действие институтом "Роснипиагропром", приказ № 47 от 12.04.90г. Срок действия 1994 год

B7KA ПОСТАВЩИК Роснипиагропром, 125047 Москва, пл.Белорусского вокзала,3